(19)中华人民共和国国家知识产权局

(12)实用新型专利

(10)授权公告号 CN 205114009 U
(45)授权公告日 2016.03.30

(21)申请号 201520958746.3

(22)申请日 2015.11.27

(73)专利权人 谢新国
地址 312366 浙江省绍兴市上虞区沥海镇城东路39号

(72)发明人 谢新国

(74)专利代理机构 杭州新源专利事务所(普通合伙) 33234
代理人 余冬

(51)Int.Cl.
B65D 47/34(2006.01)

权利要求书1页 说明书2页 附图1页

(54)实用新型名称

按压真空霜瓶

(57)摘要

本实用新型公开了一种按压真空霜瓶,包括瓶体,瓶体内设有活塞(3),瓶体上经下肩(4)连接有上肩(5),上肩(5)和下肩(4)之间设有真空泵,真空泵的下端延伸至下肩(4)外,上端延伸至上肩(5)外,真空泵的上端连接有按钮(6)。本实用新型不仅能保证瓶体内真空,避免产品变质,而且使用方便,卫生。

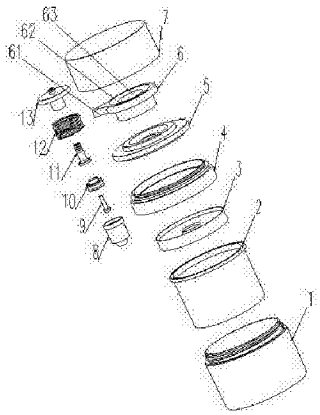

CN 205114009 U

1.按压真空霜瓶，其特征在于：包括瓶体，瓶体内设有活塞(3)，瓶体上经下肩(4)连接有上肩(5)，上肩(5)和下肩(4)之间设有真空泵，真空泵的下端延伸至下肩(4)外，上端延伸至上肩(5)外，真空泵的上端连接有按钮(6)。

2.根据权利要求1所述的按压真空霜瓶，其特征在于：所述真空泵包括真空泵体(8)，真空泵体(8)内设有活塞组合件，活塞组合件经弹簧(12)设有活塞杆套(13)，活塞杆套(13)与按钮(6)连接；所述活塞组件包括泵活塞(10)，泵活塞(10)内设有活塞杆(11)，活塞杆(11)一端内设有连接杆(9)，另一端与活塞杆套(13)连接。

3.根据权利要求1所述的按压真空霜瓶，其特征在于：所述瓶体包括外瓶(1)，外瓶(1)内设有内瓶(2)，内瓶(2)底部设有放气孔。

4.根据权利要求1、2或3所述的按压真空霜瓶，其特征在于：所述下肩(4)上设有外盖(7)。

5.根据权利要求1、2或3所述的按压真空霜瓶，其特征在于：所述按钮(6)包括具有出口(61)的按钮体，按钮体上端面设有内凹面(62)，内凹面(62)中部设有凸出的球型台面(63)。

按压真空霜瓶

技术领域

[0001] 本实用新型涉及一种化妆品容器，特别是一种按压真空霜瓶。

背景技术

[0002] 目前市场上销售的霜瓶容器均是手拉垫片与瓶内胆为分开结构，因塑料硬度而造成密封不好，抽真空不达标，且容易丢弃，造成使用过程中影响内容物保质周期。另外，霜瓶一般习惯旋转拧开以后，用手去膏体涂抹使用，这个过程会很不卫生，也容易造成内容物变质，而且每次使用要重复二个旋转过程，使用比较麻烦。

实用新型内容

[0003] 本实用新型的目的在于，提供一种按压真空霜瓶。本实用新型不仅能保证瓶体内真空，避免产品变质，而且使用方便，卫生。

[0004] 本实用新型的技术方案：按压真空霜瓶，其特征在于：包括瓶体，瓶体内设有活塞，瓶体上经下肩连接有上肩，上肩和下肩之间设有真空泵，真空泵的下端延伸至下肩外，上端延伸至上肩外，真空泵的上端连接有按钮。

[0005] 前述的按压真空霜瓶中，所述真空泵包括真空泵体，真空泵体内设有活塞组合件，活塞组合件经弹簧设有活塞杆套，活塞杆套与按钮连接；所述活塞组件包括泵活塞，泵活塞内设有活塞杆，活塞杆一端内设有连接杆，另一端与活塞杆套连接。

[0006] 前述的按压真空霜瓶中，所述瓶体包括外瓶，外瓶内设有内瓶，内瓶底部设有放气孔。

[0007] 前述的按压真空霜瓶中，所述下肩上设有外盖。

[0008] 前述的按压真空霜瓶中，所述按钮包括具有出口的按钮体，按钮体上端面设有内凹面，内凹面中部设有凸出的球型台面。

[0009] 与现有技术相比，本实用新型通过将真空泵合理安置在霜瓶上，使用的时候可以无需拧开盖子，通过按压按钮出液，避免了常规霜瓶要用手去取膏体，保持膏体洁净。本实用新型的瓶体内保持真空状态，在使用过程中不会影响产品的保质周期，每次使用无需重复二个旋转过程，使用简单，卫生。本实用新型的真空泵的结构紧凑，使用稳定，通过内外瓶的配合，能重复装载膏体，能重复使用，避免浪费。外盖能避免外界环境影响，保护按钮正常使用。按钮的内凹面与凸出的球型台面的设置，使得使用舒适，形态美观。

附图说明

[0010] 图1是本实用新型的结构示意图。

[0011] 附图中的标记为：1-外瓶，2-内瓶，3-活塞，4-下肩，5-上肩，6-按钮，7-外盖，8-真空泵体，9-连接杆，10-泵活塞，11-活塞杆，12-弹簧，13-活塞杆套，61-出口，62-内凹面，63-球型台面。

具体实施方式

[0012] 下面结合附图和实施例对本实用新型作进一步的说明，但并不作为对本实用新型限制的依据。

[0013] 实施例。按压真空霜瓶，构成如图1所示，包括瓶体，瓶体内设有活塞3，瓶体上经下肩4连接有上肩5，上肩5和下肩4之间设有真空泵，真空泵的下端延伸至下肩4外，上端延伸至上肩5外，真空泵的上端连接有按钮6。

[0014] 所述真空泵包括真空泵体8，真空泵体8内设有活塞组合件，活塞组合件经弹簧12设有活塞杆套13，活塞杆套13与按钮6连接；所述活塞组件包括泵活塞10，泵活塞10内设有活塞杆11，活塞杆11一端内设有连接杆9，另一端与活塞杆套13连接。活塞杆套13与按钮6连接的。真空泵体8的下端伸入瓶体内，需要将膏体抽出。所述的弹簧12安装在上肩5上，

[0015] 所述瓶体包括外瓶1，外瓶1内设有内瓶2，内瓶2底部设有放气孔。

[0016] 所述下肩4上设有外盖7。

[0017] 所述按钮6包括具有出口61的按钮体，按钮体上端面设有内凹面62，内凹面62中部设有凸出的球型台面63。

[0018] 所述的活塞3底部设有凸台，使得活塞3与内瓶2底部保证具有空间，避免活塞3被吸住。

[0019] 本实用新型的泵活塞10和活塞杆11组合，连接杆9装进活塞杆11之中，组合件通过工具装进真空泵体8，再用安装工具安装进上肩5，弹簧12和活塞杆套13组合，通过活塞杆套13中的环形扣位与活塞杆11的环形扣位紧密连接，组成一个真空泵。通过上肩5内的环形扣位和下肩4的环形扣位紧密结合后再和按钮6组合，套与外盖7之中，组成上部件。

[0020] 活塞3顺着内瓶2口部放进，再从外瓶1口部放进组成下部件。下部件完成灌装以后，上部件中下肩4用螺牙和下部件外瓶1旋转固定。

[0021] 本实用新型使用时，通过按压真空泵，活塞3向上移动从而将瓶体内的膏体抽出，能实现在真空状态下使用膏体，避免了常规霜瓶要用手去取膏体，保持膏体洁净。当使用完时，可打开下肩，将活塞3推至瓶体内底部，再放入膏体实现再次利用。

[0022] 本实用新型通过将真空泵合理安置在霜瓶上，使用的时候可以无需拧开盖子，通过按压按钮出液，避免了常规霜瓶要用手去取膏体，保持膏体洁净。本实用新型的瓶体内保持真空状态，在使用过程中不会影响产品的保质周期，每次使用无需重复二个旋转过程，使用简单，卫生。本实用新型的真空泵的结构紧凑，使用稳定，通过内外瓶的配合，能重复装载膏体，能重复使用，避免浪费。外盖能避免外界环境影响，保护按钮正常使用。按钮的内凹面与凸出的球型台面的设置，使得使用舒适，形态美观。

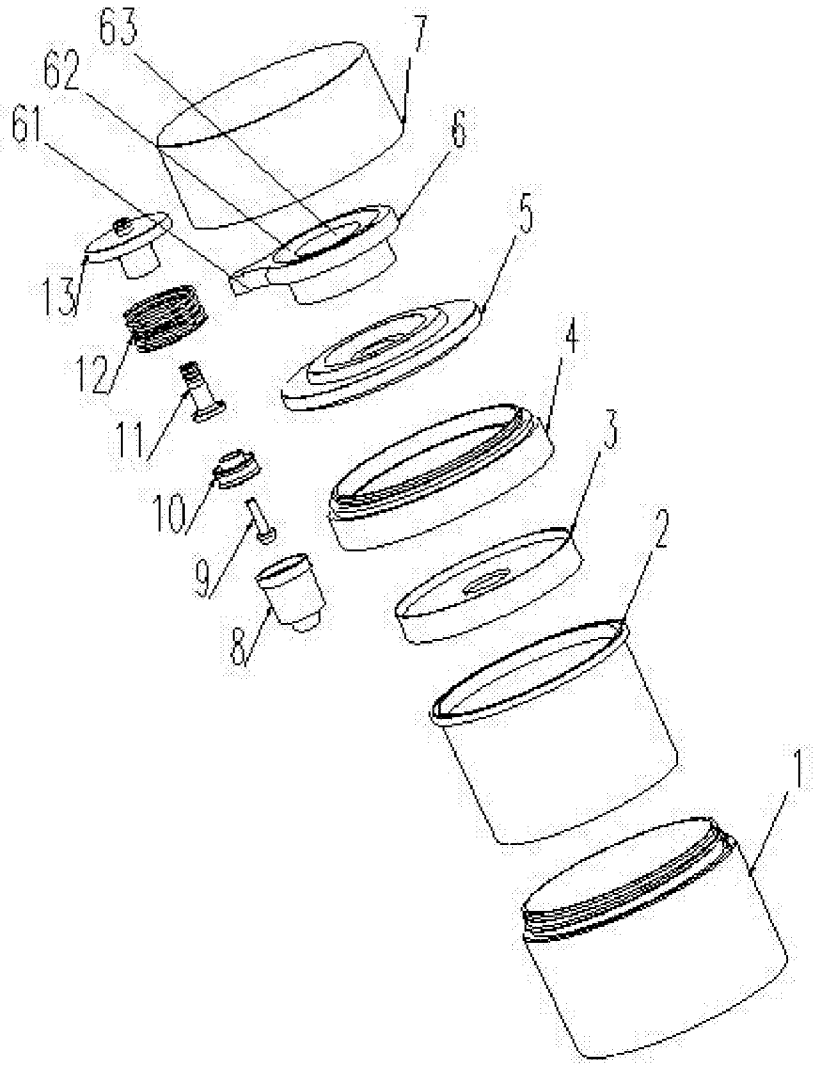

图1