[19] 中华人民共和国国家知识产权局

[51] Int. Cl.
A47H 5/02 (2006.01)

[12] 实用新型专利说明书

专利号 ZL 200620091282.1

[45] 授权公告日 2007 年 6 月 13 日

[11] 授权公告号 CN 2910028Y

[22] 申请日 2006.6.1

[21] 申请号 200620091282.1

[73] 专利权人 邢威强

地址 116000 辽宁省大连市甘井子区金家街金荣路 60 号(大连市甘井子区金家街第二小学)

[72] 设计人 邢威强

权利要求书 1 页 说明书 1 页 附图 1 页

[54] 实用新型名称

电动窗帘

[57] 摘要

本实用新型涉及一种电动窗帘，包括稳压电源，遥控器 IC1，编码器 IC2，反相器 IC3，断电器 J1、J2，减速电机 D，编码器 IC2 可有选择接收遥控器 IC1 发出的多组频率信号，并转换成直流电压信号对应接入反相器 IC3。 将反相后的每组信号电压分别接入断电器 J1、J2，再有断电器 J1、J2 的常开接点控制减速电机 D 的正、反转。 本实用新型具有结构简单、使用方便，能为老弱病残者提供便利等特点。

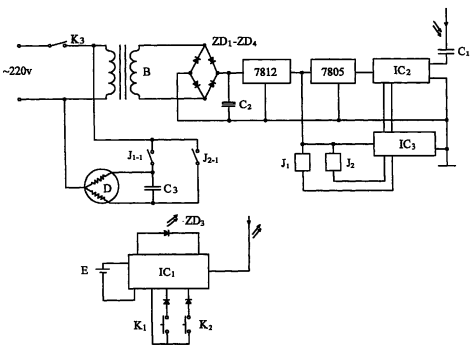

1、一种电动窗帘，包括稳压电源，遥控器 IC1，编码器 IC2，反相器 IC3，断电器 J1、J2，减速电机 D，其特征是：编码器 IC2 可有选择接收遥控器 IC1 发出的多组频率信号，并转换成直流电压信号对应接入反相器 IC3。将反相后的每组信号电压分别接入断电器 J1、J2，再有断电器 J1、J2 的常开接点控制减速电机 D 的正、反转。

电动窗帘

技术领域　本实用新型涉及一种电动装置，尤其是一种电动窗帘。

技术背景　现有的窗帘控制装置大体分为机械控制和远红外控制两种。机械控制属有线控制比较麻烦，而远红外控制受距离以及角度的限制，如遇障碍便无法控制。

发明内容　本实用新型的目的是提供一种不受距离、角度以及障碍物限制的遥控式电动窗帘。

为达到上述目的，本实用新型遥控式窗帘控制装置，包括稳压电源，遥控器 IC1，编码器 IC2，反相器 IC3，断电器 J1、J2，减速电机 D，编码器 IC2 可有选择接收遥控器 IC1 发出的多组频率信号，并转换成直流电压信号对应接入反相器 IC3。将反相后的每组信号电压分别接入断电器 J1、J2，再有断电器 J1、J2 的常开接点控制减速电机 D 的正、反转。

本实用新型的优点是：结构简单、使用方便，能为老弱病残者提供便利等特点。

附图说明　图 1 为本实用新型电动窗帘电路示意图。

具体实施方式　如图 1 示，本实用新型电动窗帘，包括稳压电源，遥控器 IC1，编码器 IC2，反相器 IC3，断电器 J1、J2，减速电机 D，编码器 IC2 可有选择接收遥控器 IC1 发出的多组频率信号，并转换成直流电压信号对应接入反相器 IC3。将反相后的每组信号电压分别接入断电器 J1、J2，再有断电器 J1、J2 的常开接点控制减速电机 D 的正、反转。

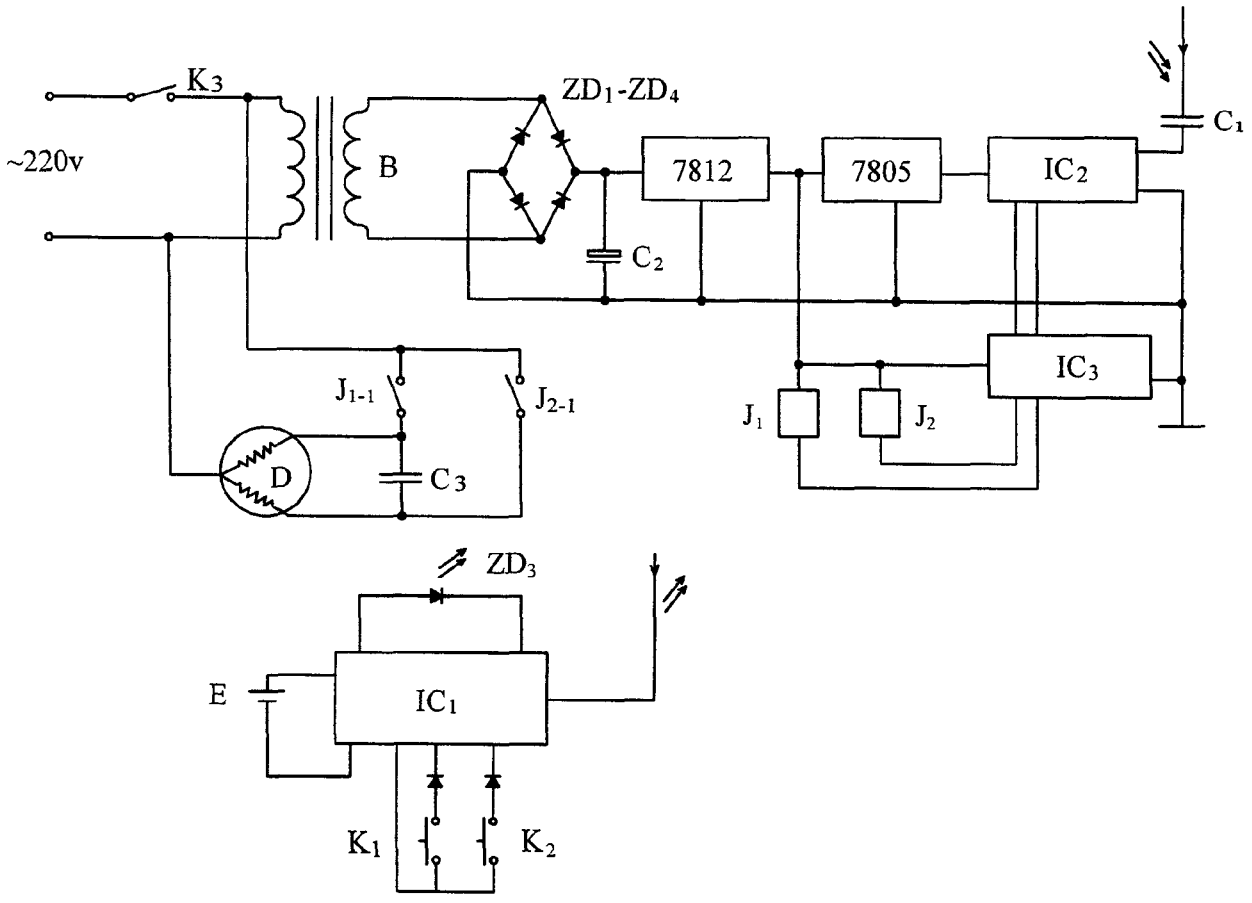
K3
~220v
B
ZD1-ZD4
7812
7805
IC2
C1
C2
IC3
J1-1
J2-1
J1
J2
D
C3
ZD3
E
IC1
K1
K2

图1