(19)中华人民共和国国家知识产权局

(12)实用新型专利

(10)授权公告号 CN 202553291 U
(45)授权公告日 2012.11.28

(21)申请号 201220173962.3

(22)申请日 2012.04.23

(73)专利权人 张潇
地址 256200 山东省滨州市邹平县城南新区鹤伴二路166号邹平县第一中学

(72)发明人 张潇

(74)专利代理机构 济南诚智商标专利事务所有限公司 37105
代理人 王汝银

(51)Int.Cl.
A47G 19/22(2006.01)

权利要求书 1 页 说明书 2 页 附图 1 页

(54)实用新型名称

一种便捷咖啡杯

(57)摘要

一种便捷咖啡杯，其结构包括杯体和杯盖，所述的杯体底部螺纹连接一咖啡盒，所述的杯体和咖啡盒的内部一侧分别设置有插孔，杯体侧部的插孔为两端开口且底端与咖啡盒侧部的插孔相通，所述的咖啡盒内设有咖啡放置腔；所述的插孔内活动插放一搅拌棒。该咖啡杯带有搅拌棒和咖啡盒，方便了冲咖啡时的搅拌和便于携带咖啡粉。

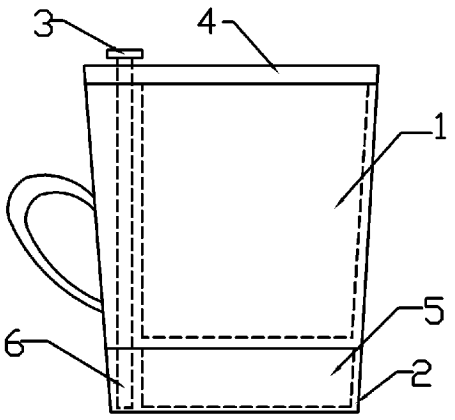

CN 202553291 U

1. 一种便捷咖啡杯，包括杯体和杯盖，其特征是，所述的杯体底部螺纹连接一咖啡盒，所述的杯体和咖啡盒的内部一侧分别设置有插孔，杯体侧部的插孔为两端开口且底端与咖啡盒侧部的插孔相通，所述的咖啡盒内设有咖啡放置腔；所述的插孔内活动插放一搅拌棒。

2. 根据权利要求 1 所述的一种便捷咖啡杯，其特征是，所述的杯体内腔与咖啡放置腔分离。

3. 根据权利要求 2 所述的一种便捷咖啡杯，其特征是，所述的杯盖一侧设置有通孔，搅拌棒的末端依次穿过杯盖上的通孔、杯体和咖啡盒侧部的插孔。

一种便捷咖啡杯

技术领域

[0001] 本实用新型涉及一种咖啡杯，具体地说是一种便捷咖啡杯。

背景技术

[0002] 咖啡不管是在日常生活和工作中都会被人们用作提神之品，而在冲泡咖啡时，杯底的咖啡不易溶化，喝完之后杯底会留下残渣，而且现有的咖啡比较单一，满足不了人们的需求。

实用新型内容

[0003] 本实用新型的目的在于提供一种便捷咖啡杯，该咖啡杯带有搅拌棒和咖啡盒，方便了冲咖啡时的搅拌和便于携带咖啡粉。

[0004] 本实用新型解决其技术问题所采取的技术方案是：一种便捷咖啡杯，其结构包括杯体和杯盖，所述的杯体底部螺纹连接一咖啡盒，所述的杯体和咖啡盒的内部一侧分别设置有插孔，杯体侧部的插孔为两端开口且底端与咖啡盒侧部的插孔相通，所述的咖啡盒内设有咖啡放置腔；所述的插孔内活动插放一搅拌棒。

[0005] 所述的杯体内腔与咖啡放置腔分离。

[0006] 所述的杯盖一侧设置有通孔，搅拌棒的末端依次穿过杯盖上的通孔、杯体和咖啡盒侧部的插孔。

[0007] 本实用新型的有益效果是：由于在杯体底部设置有带咖啡放置腔的咖啡盒，可以放置咖啡，在想喝咖啡时能随时取用；由于在杯体的一侧设有搅拌棒，在冲泡咖啡时，可以充分搅拌加快咖啡的溶解，方便饮用。

附图说明

[0008] 图 1 为本实用新型的结构示意图；

[0009] 图 2 为图 1 中咖啡盒的结构示意图。

[0010] 图中：1 杯体、2 咖啡盒、3 搅拌棒、4 杯盖、5 咖啡放置腔、6 插孔。

具体实施方式

[0011] 如图所示。一种便捷咖啡杯，其结构包括杯体 1 和杯盖 4，所述的杯体 1 底部螺纹连接一咖啡盒 2，所述的杯体 1 和咖啡盒 2 的内部一侧分别设置有插孔 6，杯体 1 侧部的插孔 6 为两端开口且底端与咖啡盒 2 侧部的插孔 6 相通，所述的咖啡盒 2 内设有咖啡放置腔 5；所述的插孔 6 内活动插放一搅拌棒 3。

[0012] 所述的杯体 1 内腔与咖啡放置腔 5 分离，为两个完全独立的空腔，不影响咖啡的放置。

[0013] 所述的杯盖 4 一侧设置有通孔，搅拌棒 3 的末端依次穿过杯盖 4 上的通孔、杯体 1 和咖啡盒 2 侧部的插孔 6。

[0014] 本实用新型的咖啡杯由于在杯体底部设置有带咖啡放置腔的咖啡盒，可以放置咖啡，在想喝咖啡时能随时取用；由于在杯体的一侧设有搅拌棒，在冲泡咖啡时，可以充分搅拌加快咖啡的溶解，方便饮用。

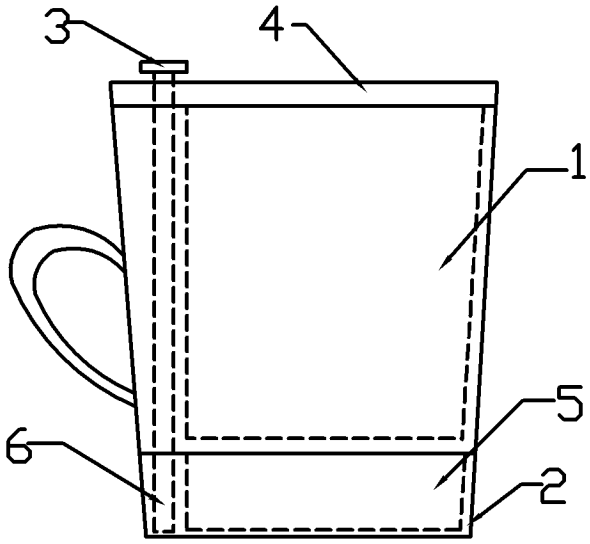

图 1

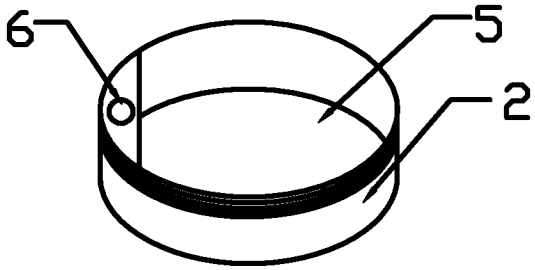

图 2