(19)国家知识产权局

(12)实用新型专利

(10)授权公告号 CN 222264673 U
(45)授权公告日 2024.12.31

(21)申请号 202421009846.7

(22)申请日 2024.05.10

(73)专利权人 泉州天勤箱包有限公司
地址 362000 福建省泉州市洛江区万安街道塘西社区村院街3号

(72)发明人 张丽清 王志峰

(51)Int.Cl.
A45F 3/04(2006.01)
A45C 13/10(2006.01)
A45C 13/00(2006.01)

权利要求书1页 说明书4页 附图6页

(54)实用新型名称

一种用于雪板的防水背包

(57)摘要

本申请涉及一种涉及背包技术领域,提供了一种用于雪板的防水背包,包括背包本体,背包本体采用防水面料制成;背包本体开设有开口,背包本体缝合有用于启闭开口的第一拉链;背包本体缝合有第一磁片和第二磁片,第一磁片和第二磁片分别位于开口两侧,第一磁片和第二磁片相互靠近的一侧相配合。本申请的一种用于雪板的防水背包,能够提高背包的防水效果。

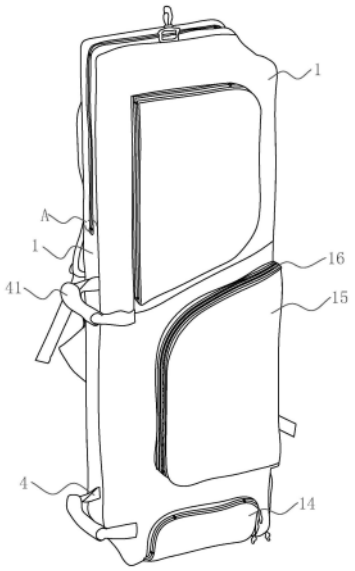

CN 222264673 U

1.一种用于雪板的防水背包,其特征在于:包括背包本体(1),所述背包本体(1)采用防水面料制成;所述背包本体(1)开设有开口(12),所述背包本体(1)缝合有用于启闭开口(12)的第一拉链(13);所述背包本体(1)缝合有第一磁片(2)和第二磁片(3),所述第一磁片(2)和第二磁片(3)分别位于开口(12)两侧,所述第一磁片(2)和第二磁片(3)相互靠近的一侧相配合。

2.根据权利要求1所述的一种用于雪板的防水背包,其特征在于:所述第一磁片(2)的一侧一体成型有插接块(21),所述第二磁片(3)开设有供插接块(21)插接的插接槽(31)。

3.根据权利要求1所述的一种用于雪板的防水背包,其特征在于:所述第一磁片(2)转动安装有加固条(22),所述加固条(22)远离第一磁片(2)的一端设置有加固块;所述第二磁片(3)开设有供加固块插接的加固槽(32)。

4.根据权利要求1所述的一种用于雪板的防水背包,其特征在于:所述背包本体(1)背面设置有海绵垫层(5)。

5.根据权利要求1所述的一种用于雪板的防水背包,其特征在于:所述背包本体(1)内部安装有气囊(6),所述背包本体(1)设有用于与气囊(6)相连通的充气件(62);所述充气件(62)用于与外接的充气设备相连接。

6.根据权利要求5所述的一种用于雪板的防水背包,其特征在于:所述背包本体(1)外部安装有第一收纳袋(14),所述充气件(62)安装于第一收纳袋(14);所述第一收纳袋(14)设有第二拉链(16),所述第一收纳袋(14)通过安装口(17)与背包本体(1)相连通。

7.根据权利要求6所述的一种用于雪板的防水背包,其特征在于:所述第一收纳袋(14)缝合有两个橡胶片(18),两个所述橡胶片(18)覆盖于安装口(17),且两个所述橡胶片(18)之间存有间隙。

8.根据权利要求1所述的一种用于雪板的防水背包,其特征在于:所述背包本体(1)设有橡胶块(41),所述橡胶块(41)的两端均设置有提拉带(4),两个所述提拉带(4)相互远离的一端均与背包本体(1)相连接。

一种用于雪板的防水背包

技术领域

[0001] 本申请涉及背包技术领域,特别是一种用于雪板的防水背包。

背景技术

[0002] 背包指外出或行军时背在背上的包的统称,材质多样化,箱包的款式也由传统的商务包、书包、旅行包向笔袋、零钱包、小香包等扩展,滑雪板背包为背包的一种。

[0003] 由于滑雪背包的体积较大,雨天使用者使用滑雪背包的过程中,可能会使雨伞不能完全遮住滑雪背包,使得滑雪背包暴露于雨中;为了减少雨水渗入背包内部,现有的滑雪背包通常采用防水面料制成。但拉链闭合时存有缝隙,雨水可能从拉链的缝隙渗入背包内部,从而影响背包的防水效果。

实用新型内容

[0004] 为了提高背包的防水效果,本申请提供了一种用于雪板的防水背包。

[0005] 本申请提供的一种用于雪板的防水背包采用如下技术方案:

[0006] 一种用于雪板的防水背包,包括背包本体,所述背包本体采用防水面料制成;所述背包本体开设有开口,所述背包本体缝合有用于启闭开口的第一拉链;所述背包本体缝合有第一磁片和第二磁片,所述第一磁片和第二磁片分别位于开口两侧,所述第一磁片和第二磁片相互靠近的一侧相配合。

[0007] 通过采用上述的技术方案,通过第一拉链关闭背包本体的开口处,使用第一磁片和第二磁片磁吸配合,能够使两个第一磁片和第二磁片覆盖于拉链表面,从而减少雨水通过拉链的缝隙渗入背包内部的情况,提高了背包的防水性能。

[0008] 可选的,所述第一磁片的一侧一体成型有插接块,所述第二磁片开设有供插接块插接的插接槽。

[0009] 通过采用上述的技术方案,插接块和插接槽的插接配合能够增加第一磁片和第二磁片的接触面积,进一步减少雨水通过第一磁片和第二磁片的间隙处渗入背包本体内部。

[0010] 可选的,所述第一磁片转动安装有加固条,所述加固条远离第一磁片的一端设置有加固块;所述第二磁片开设有供加固块插接的加固槽。

[0011] 通过采用上述的技术方案,通过设置加固条,且加固块与加固槽插接配合,进一步增加第一磁片和第二磁片配合的稳固性;减少使用者背动滑雪板背包的过程中、第一磁片和第二磁片相互分离的情况。

[0012] 可选的,所述背包本体背面设置有海绵垫层。

[0013] 通过采用上述的技术方案,海绵垫层用于与使用者背部相接触,且海绵垫层之间存有空隙,能够增加该背包本体的透气性能,减少穿着者背戴该背包本体时、穿着者的背部出汗的情况。

[0014] 可选的,所述背包本体内部安装有气囊,所述背包本体设有用于与气囊相连通的充气件;所述充气件用于与外接的充气设备相连接。

[0015] 通过采用上述的技术方案,通过充气件对气囊内部进行充气,能够改变背包本体内部的收纳空间,能够使该背包本体放置不同的滑雪板;减少滑雪板于背包本体内发生自由晃动的情况,降低滑雪板发生损坏的可能性。

[0016] 可选的,所述背包本体外部安装有第一收纳袋,所述充气件安装于第一收纳袋;所述第一收纳袋设有第二拉链,所述第一收纳袋通过安装口与背包本体相连通。

[0017] 通过采用上述的技术方案,当不使用气囊时,将气囊收纳于第一收纳袋内;减少气囊于背包本体内发生损害的情况,提高气囊的使用寿命。

[0018] 可选的,所述第一收纳袋缝合有两个橡胶片,两个所述橡胶片覆盖于安装口,且两个所述橡胶片之间存有间隙。

[0019] 通过采用上述的技术方案,使用橡胶片对安装口表面进行覆盖,减少气囊从第一收纳袋内脱离进入背包本体内部的情况;且橡胶片存有弹性,以便于将气囊穿过两个橡胶片的间隙处进入背包本体内。

[0020] 可选的,所述背包本体设有橡胶块,所述橡胶块的两端均设置有提拉带,两个所述提拉带相互远离的一端均与背包本体相连接。

[0021] 通过采用上述的技术方案,使用者拉动橡胶块移动背包本体位置,减少使用者之间拉动提拉带、手部发生勒伤的情况。

[0022] 综上所述,本申请包括以下至少一种有益技术效果:

[0023] 1.通过设置第一磁片和第二磁片,第一拉链关闭背包本体的开口处的过程中,第一磁片和第二磁片相互靠近并磁吸配合,能够使两个磁片覆盖于拉链表面,从而减少雪融化后通过拉链的缝隙渗入背包内部的情况,提高了背包的防水性能;

[0024] 2.通过设置气囊,使用充气设备对气囊充气,能够改变背包本体内部的收纳空间体积,使该背包本体能够放置不同长度的滑雪板;减少滑雪板于背包本体内发生自由晃动的情况,降低滑雪板发生损坏的可能性。

附图说明

[0025] 图1是实施例1的结构示意图,主要展示第一收纳袋;

[0026] 图2是实施例1的背包本体的局部剖视图;

[0027] 图3是图1的A处的局部放大图;

[0028] 图4是实施例1的结构示意图,主要展示海绵垫层;

[0029] 图5是实施例2的背包本体的结构示意图;

[0030] 图6是实施例2的背包本体的局部剖视图。

[0031] 附图标记说明:1、背包本体;11、收纳空间;12、开口;13、第一拉链;14、第一收纳袋;15、第二收纳袋;16、第二拉链;17、安装口;18、橡胶片;2、第一磁片,21、插接块;22、加固条;23、转动轴;3、第二磁片;31、插接槽;32、加固槽;4、提拉带;41、橡胶块;5、海绵垫层;6、气囊;61、连通管;62、充气件。

具体实施方式

[0032] 以下结合附图1-6对本申请作进一步详细说明。

[0033] 实施例1:

[0034] 本申请实施例公开了一种用于雪板的防水背包。

[0035] 参照图1,一种用于雪板的防水背包,包括背包本体1,背包本体1采用防水面料制成,该材料制成的背包本体1使其存有良好的防水性能,减少雪水或雨水渗入背包本体1内部的情况。

[0036] 参照图2,背包本体1内部具有存放滑雪板的收纳空间11,且背包本体1开设有与收纳空间11相连通的开口12;背包本体1缝合有第一拉链13,第一拉链13用于启闭开口12,以将滑雪板放入/取出收纳空间11内。

[0037] 背包本体1表面缝合有第一磁片2和第二磁片3,第一磁片2和第二磁片3分别位于开口12的相对两侧;第一磁片2靠近第二磁片3的一侧设置有一体成型的插接块21,插接块21位于第一磁片2靠近拉链的一端;第二磁片3开设有供插接块21插接的插接槽31。

[0038] 参照图2和图3,第一磁片2表面设有加固条22,加固条22通过转动轴23转动安装于第一磁片2;加固条22采用橡胶材料制成,加固条22远离第一磁片2的一端一体成型有加固块;第二磁片3表面开设有供加固块插接的加固槽32,加固块的外径大于加固槽32内径。

[0039] 加固块通过过盈配合的方式插接于加固槽32内,能够增加第一磁片2和第二磁片3的连接,减少背包本体1在搬运过程中、第一磁片2和第二磁片3发生相互分离的情况,进一步提高背包本体1的防水效果。

[0040] 背包本体1表面缝合有第一收纳袋14和至少一个的第二收纳袋15,所有第二收纳袋15均位于第一收纳袋14上方;第一收纳袋14和第二收纳袋15均设有第二拉链16,通过设置第一收纳袋14和第二收纳袋15能够在增加该背包本体1的可以收纳物品数量。本实施例中,第一收纳袋14和第二收纳袋15均设有第一磁片2和第二磁片3,进一步减少雨水通过第二拉链16进入第一收纳袋14/第二收纳袋15的情况。

[0041] 本实施例中,背包本体1侧面缝合有四个提拉带4,两两提拉带4相互靠近的一侧共同设置有橡胶块41。搬运背包本体1移动其位置,使用者的双手分别握持两个橡胶块41,以便于对背包本体1施力对其进行搬运,降低使用者之间拉动提拉带4、手部发生勒伤的可能性。

[0042] 参照图4,背包本体1的背面设有海绵垫层5,海绵垫层5远离背包本体1的一侧设为波浪面。海绵垫层5与使用者的背部直接接触,由于海绵垫层5具有空隙,能够增加使用者背部与背包本体1之间的透气性,以提高使用者背戴该背包本体1的舒适性。

[0043] 本申请实施例1的实施原理为:

[0044] 使用第一拉链13闭合开口12的过程中,第一磁片2和第二磁片3相互靠近并再通过磁力相连接,并使插接块21插接于插接槽31内;此时第一磁片2和第二磁片3覆盖于拉链表面,从而减少雨水通过拉链的缝隙渗入背包内部的情况。并且插接块21与插接槽31的插接配合能够增加第一磁片2和第二磁片3的接触面积,提高第一磁片2和第二磁片3的密封效果,进一步提高背包本体1的防水效果。

[0045] 实施例2:

[0046] 本申请实施例公开了一种用于雪板的防水背包。

[0047] 参照图5和图6,本申请实施例2与实施例1的区别在于:第一收纳袋14内部和收纳空间11通过安装口17相连通,第一收纳袋14安装有两个橡胶片18,两个橡胶片18之间存有间隙。收纳空间11底部设有气囊6,第一收纳袋14安装有充气件62,充气件62通过连接管与

气囊6相连通,充气件62用于与外接的充气设备相连通,以对气囊6充气/放气;由于两个橡胶片18存有弹性,以便于将气囊6在放气状态下从收纳空间11抽入至第一收纳袋14。

[0048] 本申请实施例2的实施原理为:

[0049] 通过充气件62对气囊6内部进行充气,能够改变收纳空间11的体积,使得该背包本体1能够放置不同长度的滑雪板,从而降低滑雪板于背包本体1内发生自由晃动的可能性;当不使用气囊6时,将气囊6收纳于第一收纳袋14内,且两个橡胶片18的阻挡能够减少气囊6重新进入收纳空间11的情况;降低气囊6于背包本体1内发生损害的可能性,提高气囊6的使用寿命。

[0050] 以上为本申请的较佳实施例,并非依此限制本申请的保护范围,故:凡依本申请的结构、形状、原理所做的等效变化,均应涵盖于本申请的保护范围之内。

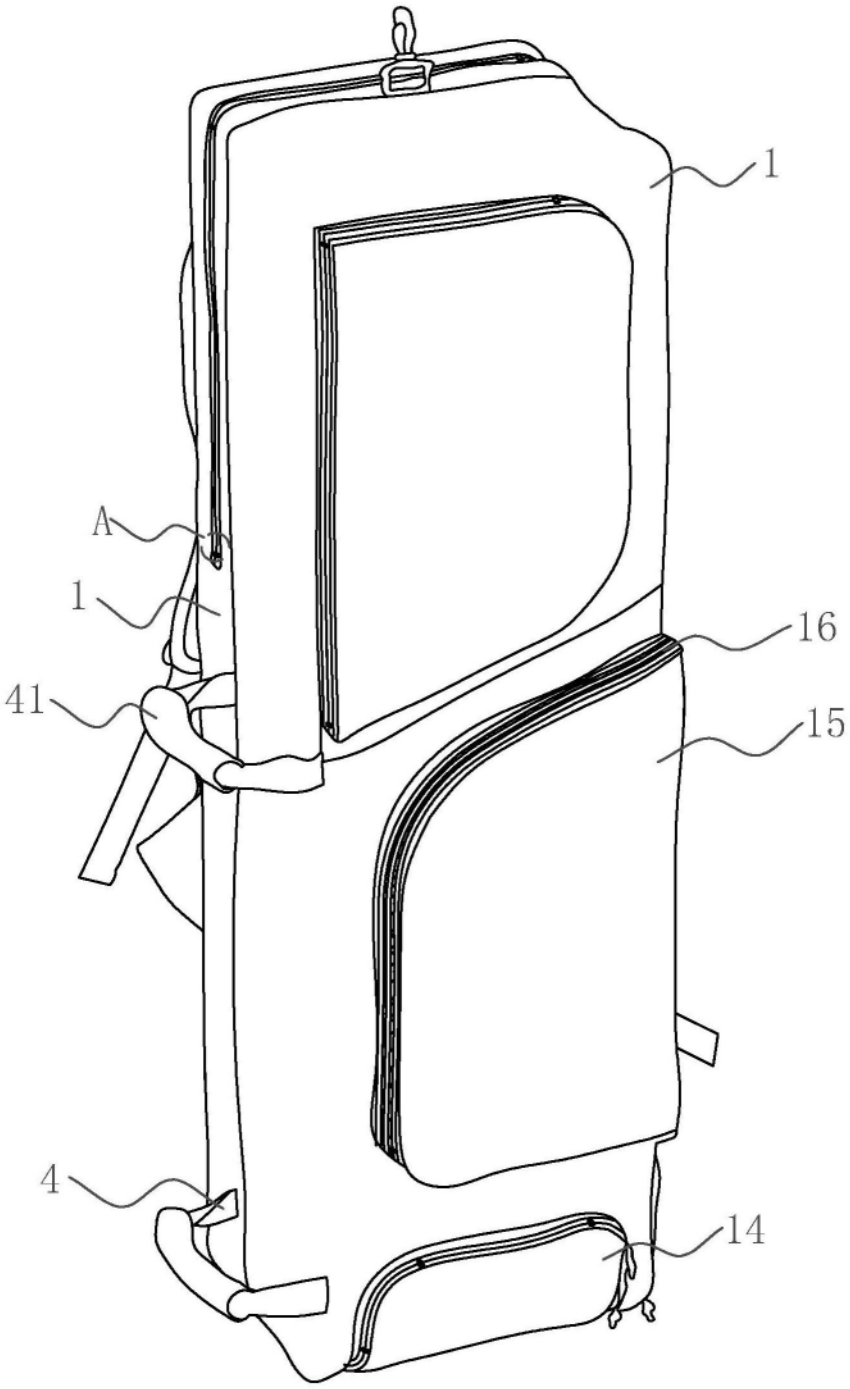

图1

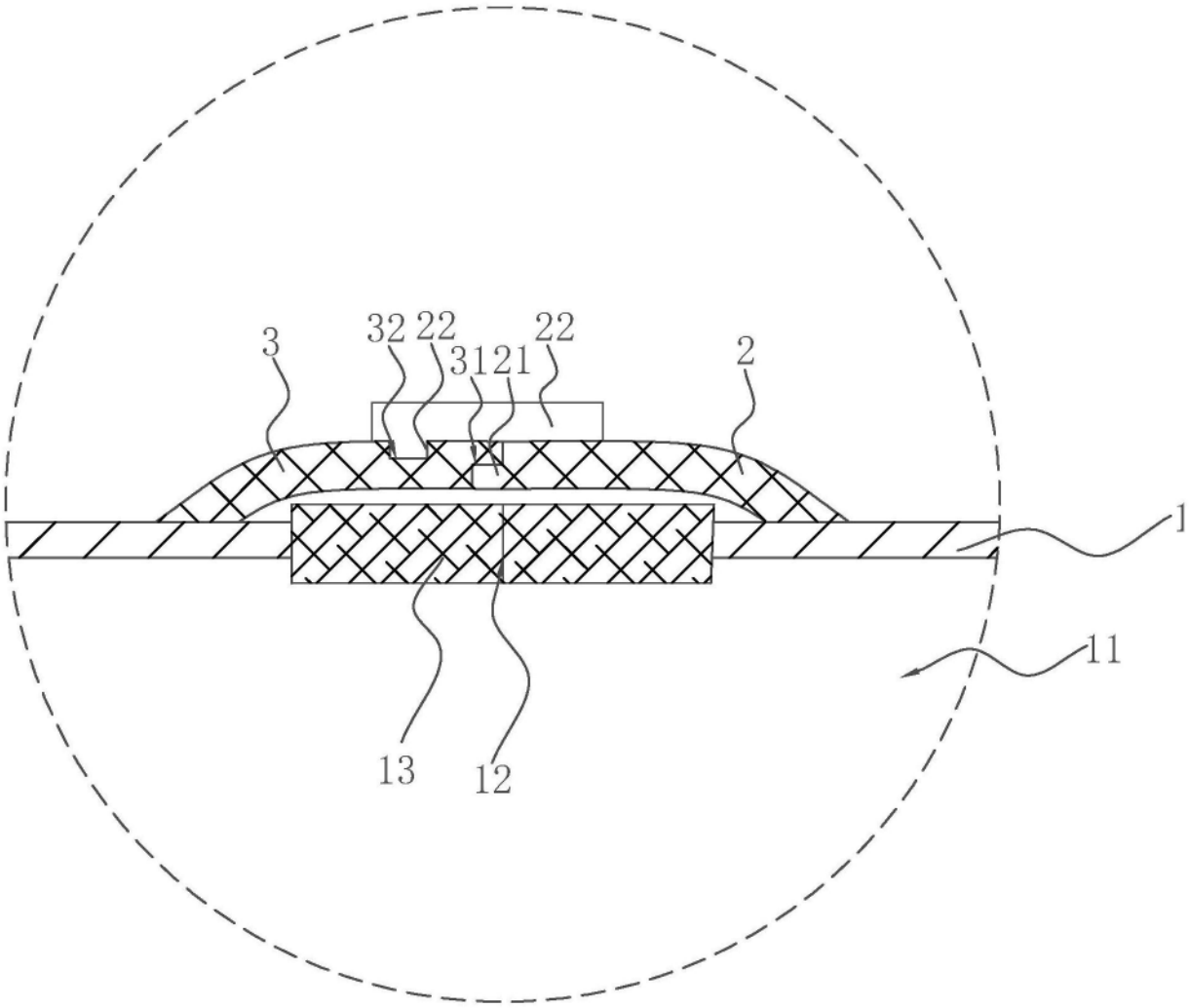

图2

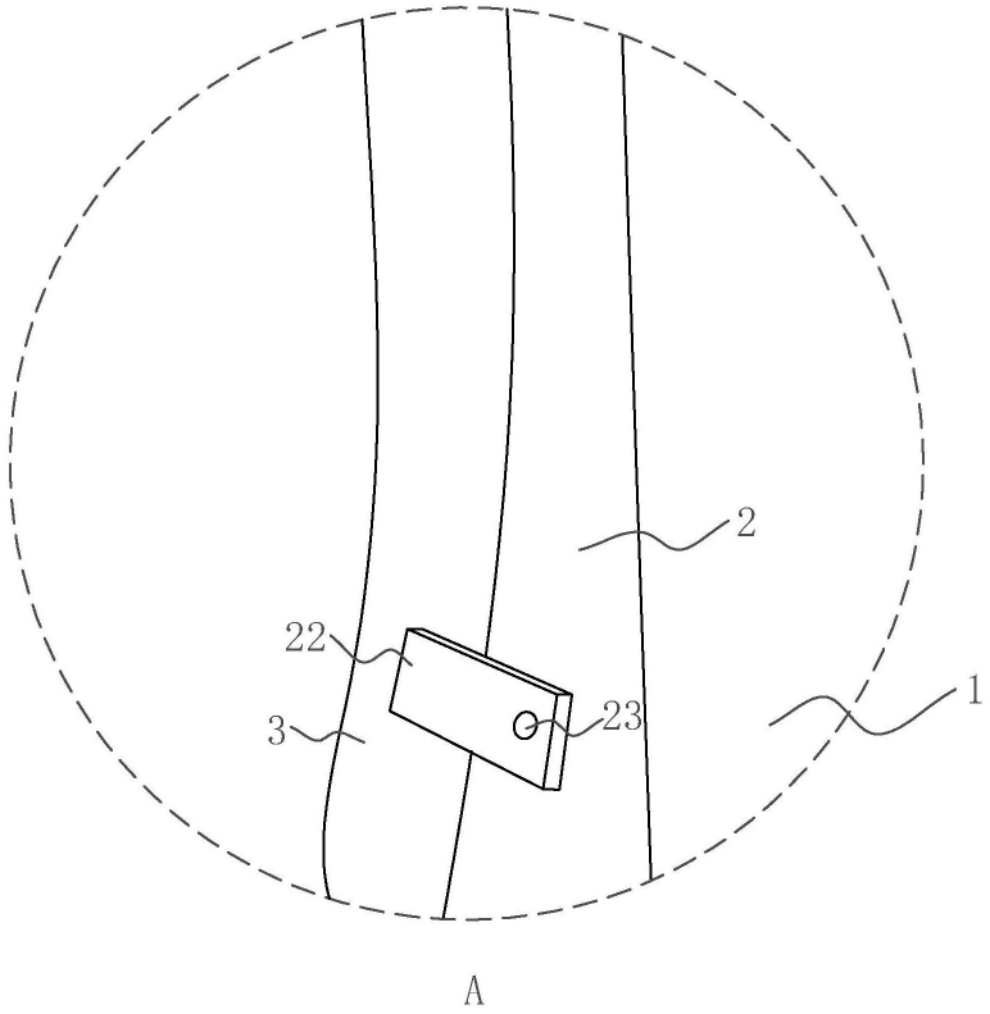

图3

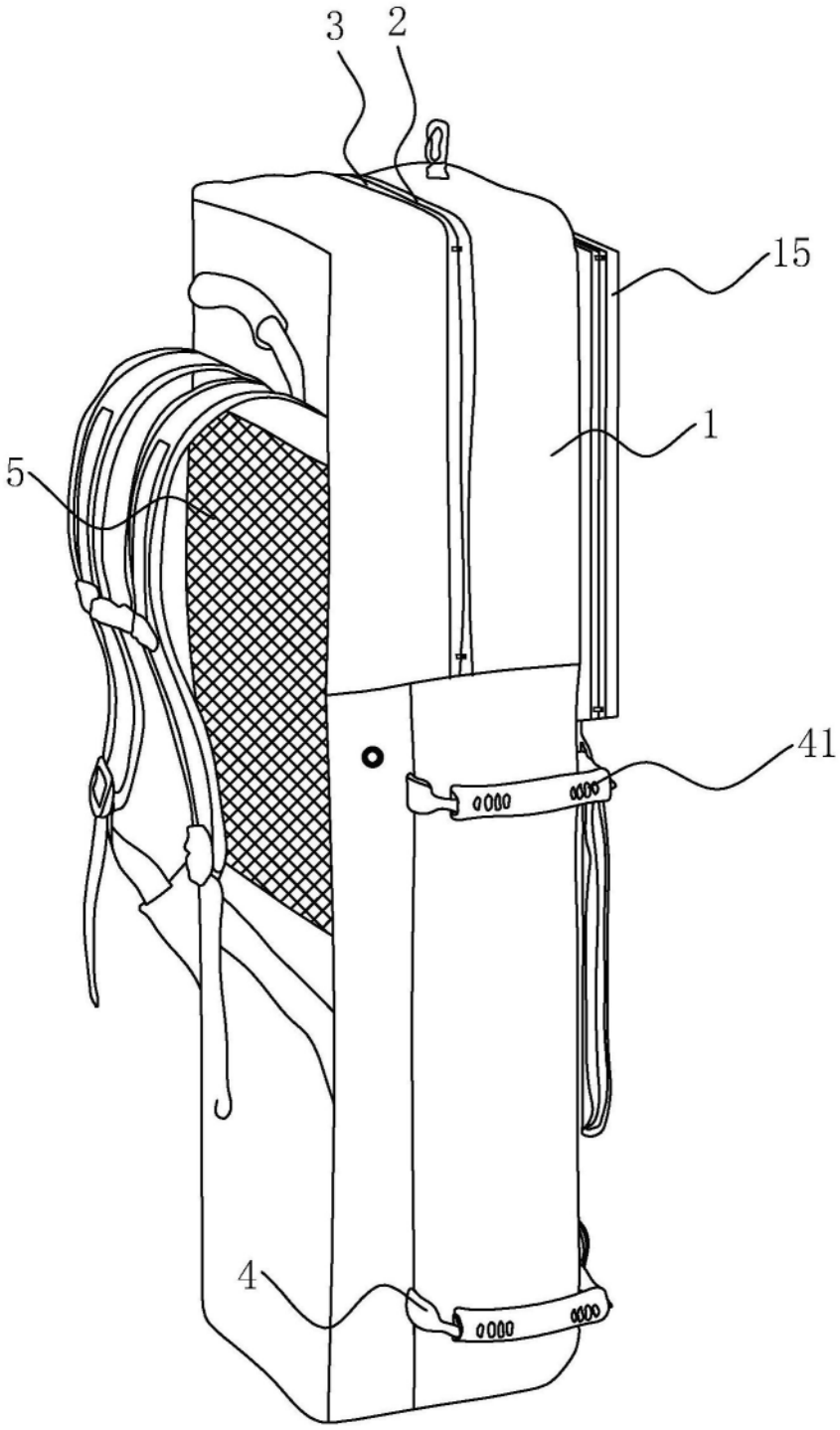

图4

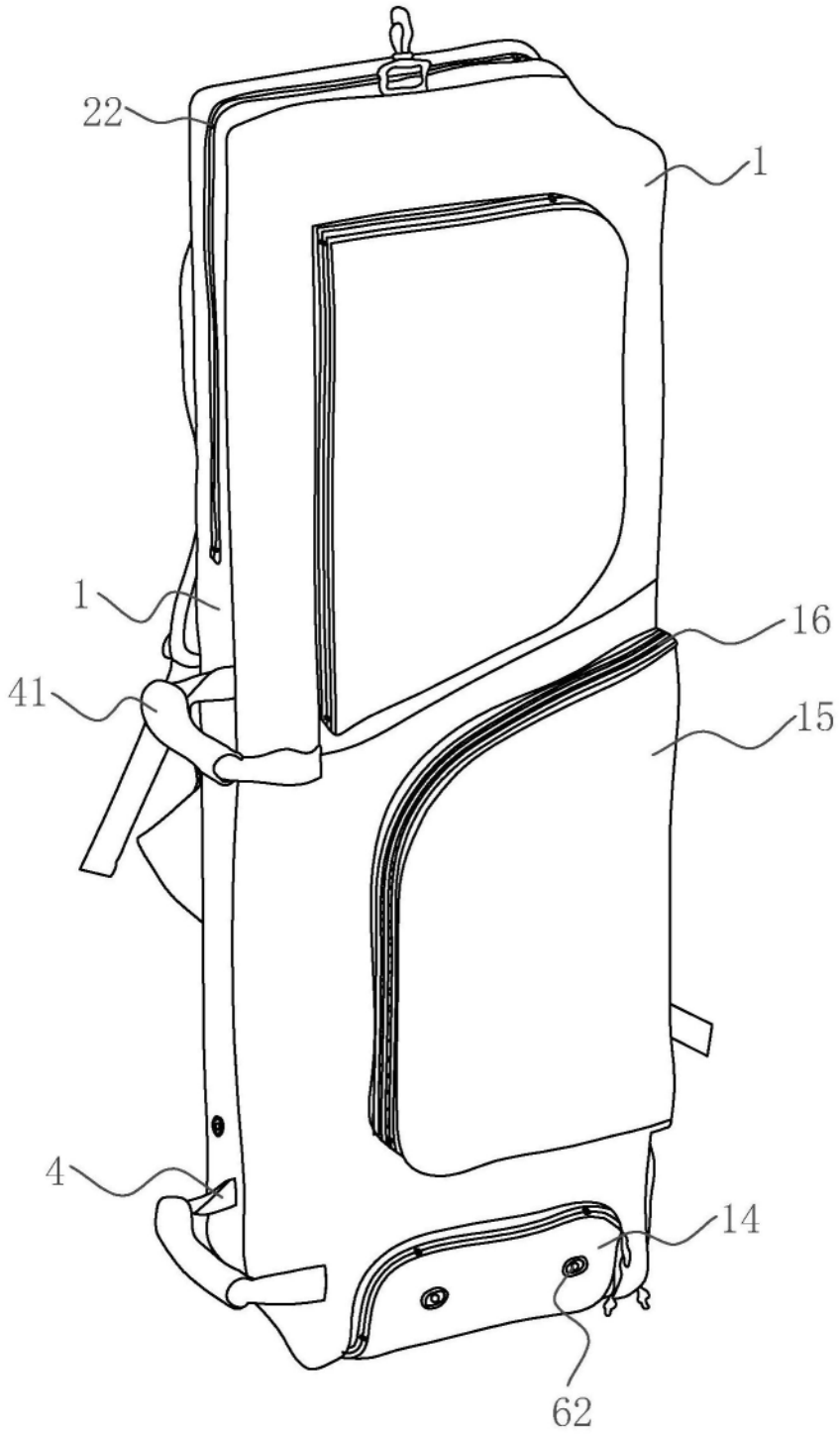

图5

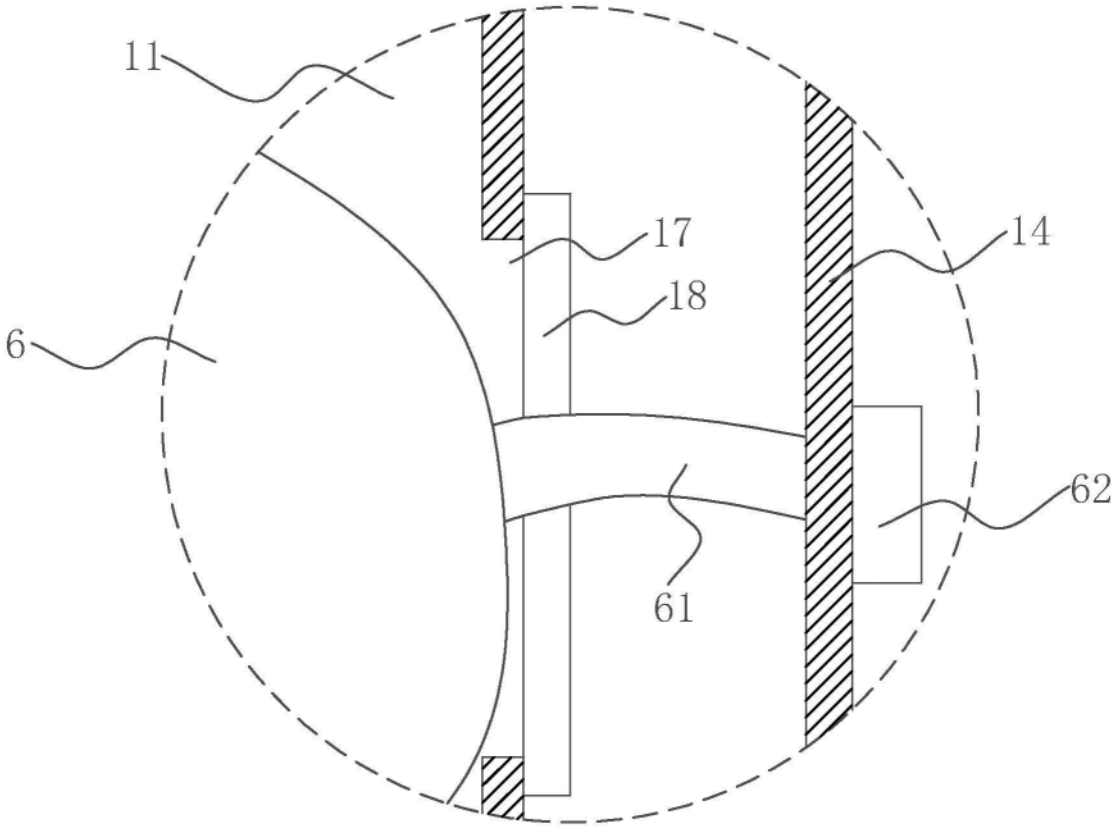

图6