(19)中华人民共和国国家知识产权局

(12)实用新型专利

(10)授权公告号 CN 202740120 U
(45)授权公告日 2013.02.20

(21)申请号 201220429792.0

(22)申请日 2012.08.28

(73)专利权人 李琛
地址 150036 黑龙江省哈尔滨市香坊区中山路 82 号黑龙江省医院皮肤科

(72)发明人 李琛

(51)Int.Cl.
A61B 19/00(2006.01)

权利要求书 1 页 说明书 1 页 附图 1 页

(54)实用新型名称

皮肤科用清刮器

(57)摘要

本实用新型提供一种皮肤科用清刮器，由钢板、手柄、连接杆、滚轴、酒精消毒棉、刮板和弹簧轴组成，钢板上设有手柄，钢板的左侧与连接杆连接，连接杆与转轴连接，滚轴上设有酒精消毒棉，刮板通过弹簧轴与钢板的右侧连接。本实用新型结构简单，使用方便，设计合理，在给皮肤科病人进行诊断治疗时操作简便、省时省力，减轻了医务人员的工作难度。

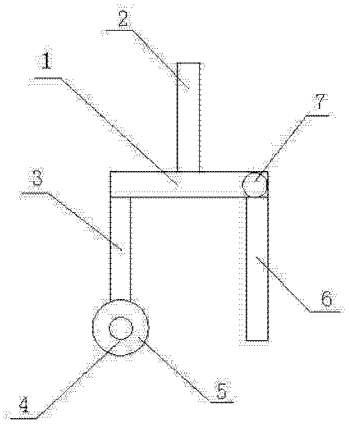

CN 202740120 U

1. 一种皮肤科用清刮器，由钢板（1）、手柄（2）、连接杆（3）、滚轴（4）、酒精消毒棉（5）、刮板（6）和弹簧轴（7）组成，其特征在于：钢板（1）上设有手柄（2），钢板（1）的左侧与连接杆（3）连接，连接杆（3）与滚轴（4）连接，滚轴（4）上设有酒精消毒棉（5），刮板（6）通过弹簧轴（7）与钢板（1）的右侧连接。

皮肤科用清刮器

技术领域

[0001] 本实用新型属于医疗用具技术领域，具体涉及一种皮肤科用清刮器。

背景技术

[0002] 目前，临床上在给病人进行皮肤性疾病诊断治疗时常常需要清刮病灶局部，现有技术主要是用刀片缓慢刮磨，这样操作十分麻烦、费时费力，给医务人员增加了极大的工作难度。

实用新型内容

[0003] 为克服上述现有技术的不足，本实用新型的目的是提供一种皮肤科用清刮器。

[0004] 本实用新型的目的这样实现的：一种皮肤科用清刮器，由钢板、手柄、连接杆、滚轴、酒精消毒棉、刮板和弹簧轴组成，钢板上设有手柄，钢板的左侧与连接杆连接，连接杆与转轴连接，滚轴上设有酒精消毒棉，刮板通过弹簧轴与钢板的右侧连接。

[0005] 本实用新型结构简单，使用方便，设计合理，在给皮肤科病人进行诊断治疗时操作简便、省时省力，减轻了医务人员的工作难度。

附图说明

[0006] 图 1 为本实用新型的结构示意图。

具体实施方式

[0007] 下面结合说明书附图对本实用新型作进一步说明：

[0008] 如图 1 所示，一种皮肤科用清刮器，由钢板 1、手柄 2、连接杆 3、滚轴 4、酒精消毒棉 5、刮板 6 和弹簧轴 7 组成，钢板 1 上设有手柄 2，钢板 1 的左侧与连接杆 3 连接，连接杆 3 与滚轴 4 连接，滚轴 4 上设有酒精消毒棉 5，刮板 6 通过弹簧轴 7 与钢板 1 的右侧连接。

[0009] 本实用新型结构简单，使用方便，设计合理，在给皮肤科病人进行诊断治疗时操作简便、省时省力，减轻了医务人员的工作难度。

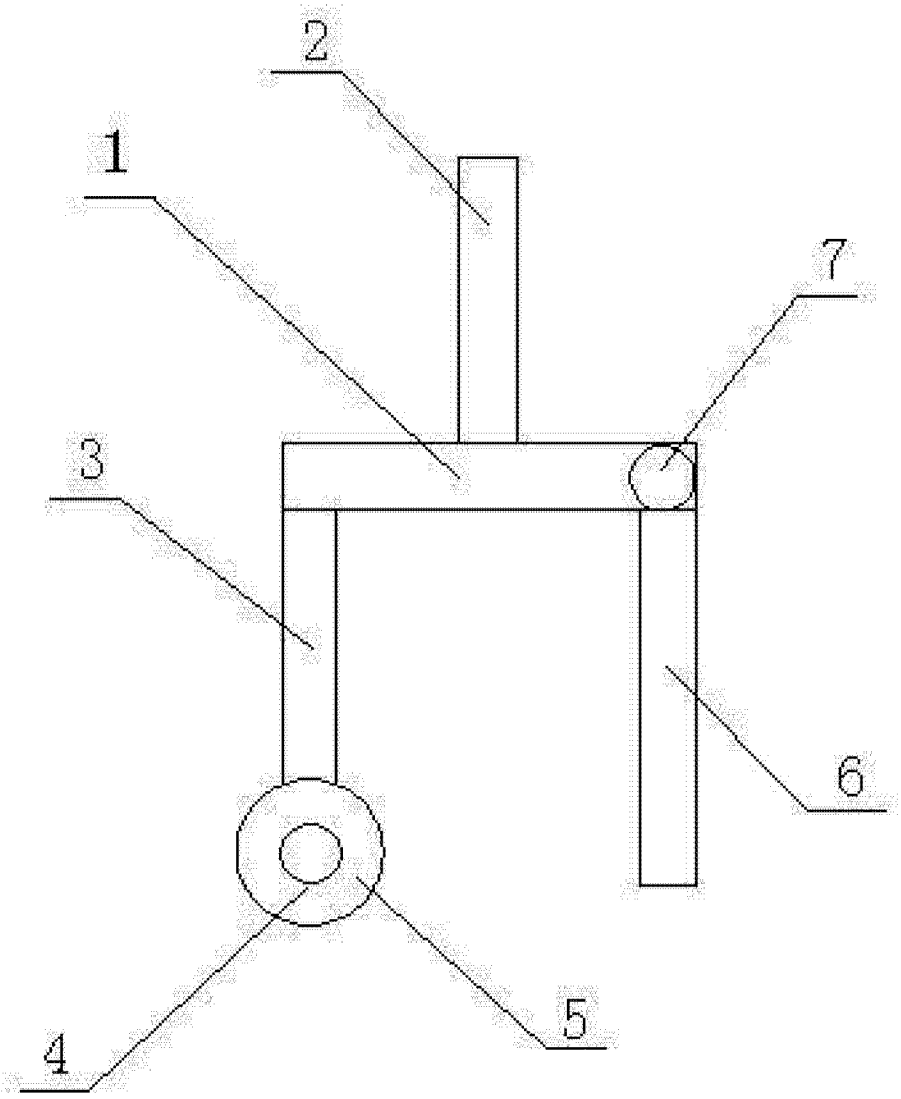

图 1