[19] 中华人民共和国国家知识产权局

[51] Int. Cl.
A45F 3/04 (2006.01)
A45F 3/02 (2006.01)

[12] 实用新型专利说明书

专利号 ZL 200720153744.2

[45] 授权公告日 2008 年 7 月 2 日

[11] 授权公告号 CN 201079124Y

[22] 申请日 2007.5.25
[21] 申请号 200720153744.2
[73] 专利权人 常 鹏
地址 715415 陕西省韩城市韩城发电厂 7 号楼 1 单元 2 号
[72] 发明人 常 鹏
权利要求书 1 页 说明书 1 页 附图 1 页

[54] 实用新型名称

背带可扣合在包体上的背包

[57] 摘要

本实用新型公开了一种背带可扣合在包体上的背包，包括包体和背带，在包体和背带上分别装有可扣合在一起的扣具。 本实用新型的优点是：结构简单、使用方便、可在提拎背包时固定住背带。

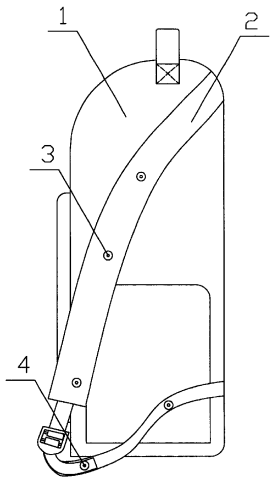

1、一种背带可扣合在包体上的背包，它包括包体和背带，其特征在于：所述包体和背带上分别装有可扣合在一起的扣具。

2、如权利要求 1 所述的背带可扣合在包体上的背包，其特征在于：所述扣具是钮扣、按扣、粘扣。

背带可扣合在包体上的背包

技术领域

本实用新型涉及一种背包，尤其是指一种背带可扣合在包体上的背包。

背景技术

背包作为一种外出、旅行中很实用的工具，很受消费者欢迎。但当使用者提着背包时，背包上的背带就悬于空中，随风摆动，很容易拖到地面或挂到其他物件，而造成不便。

发明内容

本实用新型要解决的技术问题在于提供一种背包，这种背包可在提拎背包时固定住背带。

为了达到上述目的，本实用新型采用的技术方案如下：

本实用新型的背带可扣合在包体上的背包，包括包体和背带，在包体和背带上分别装有可扣合在一起的扣具。

所述背带上的扣具可将背带扣合折叠起来。

所述扣具是钮扣、按扣、粘扣或者其他扣具。

在提拎背包时，将背带上的扣具与包体上的扣具扣合在一起，即可达到固定背带的目的；在背背包时，只需将扣具打开，展开背带即可。

本实用新型具有如下优点：结构简单、使用方便、可在提拎背包时固定背带。

附图说明

图 1 是本实用新型的结构示意图；

图 2 是本实用新型背带扣合在包体上的示意图。

具体实施方式

如图 1 和图 2 所示，本实用新型的背带可扣合在包体上的背包，包括包体 1 和背带 2，在包体 1 上装有包体扣具 3，在背带上装有可与包体扣具 3 扣合在一起的背带扣具 4。

所述背带扣具 4 可将背带 2 扣合折叠起来。

所述包体扣具 3 和背带扣具 4 是钮扣、按扣、粘扣或者其他扣具。

在提拎背包时，将背带扣具 4 与包体扣具 3 扣合在一起，即可达到固定背带 2 的目的。

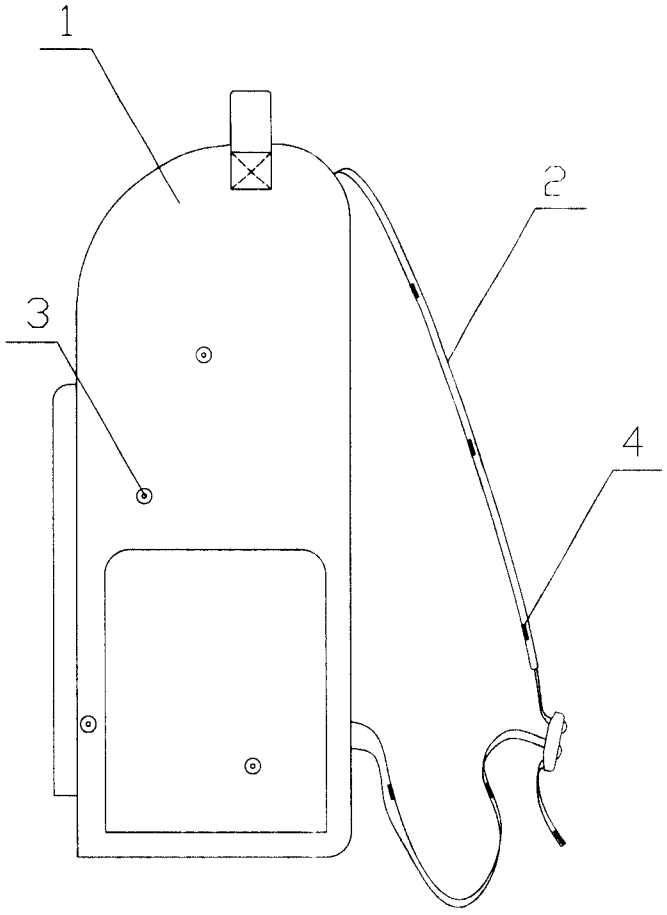

图 1

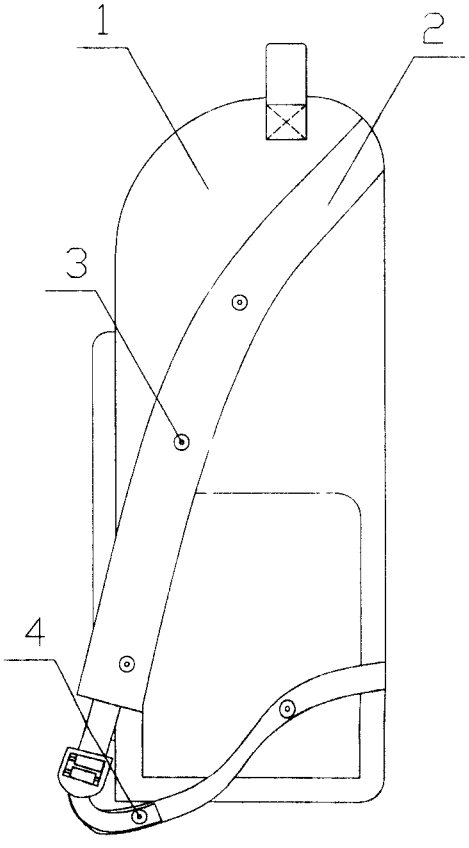

图 2