(19)国家知识产权局

(12)实用新型专利

(10)授权公告号 CN 219963082 U
(45)授权公告日 2023.11.07

(21)申请号 202321067499.9

(22)申请日 2023.05.06

(73)专利权人 镇江高冠医疗器械有限公司
地址 212000 江苏省镇江市丹徒区高桥镇四方桥村周家庄

(72)发明人 陆娟 邱金勇

(74)专利代理机构 南京创略知识产权代理事务所(普通合伙) 32358
专利代理师 陈雅洁

(51)Int.Cl.
A61B 50/31(2016.01)
A61M 5/00(2006.01)
A61L 2/18(2006.01)
A61L 101/34(2006.01)

权利要求书1页 说明书3页 附图2页

(54)实用新型名称

一种新型的麻醉穿刺包

(57)摘要

本实用新型公开了一种新型的麻醉穿刺包，包括第一盒体，所述第一盒体的下方设置有相适配的第二盒体；所述第一盒体上设置有多组支撑柱，所述支撑柱的底端设置有吸盘，所述第二盒体上开设有安装槽，所述安装槽中设置有多组吸附板，多组所述吸附板与多组吸盘位置匹配，所述吸盘连接在吸附板上，使得第一盒体与第二盒体连接；本实用新型的有益效果是：通过上述设置第一盒体、第二盒体的分体式设计，在进行包装时，第一盒体连接在第二盒体上，从而能对第二盒体上的针管器具进行限位，在进行运输的过程中，能有防止出现磕碰，造成针管器具出现损坏。

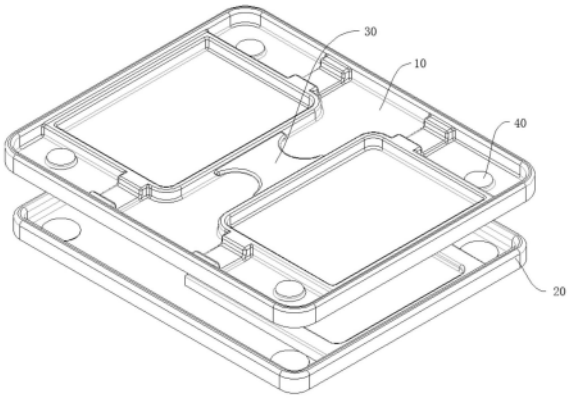

CN 219963082 U

1.一种新型的麻醉穿刺包,其特征在于:包括第一盒体(10),所述第一盒体(10)的下方设置有相适配的第二盒体(20);

所述第一盒体(10)上设置有多组支撑柱(40),所述支撑柱(40)的底端设置有吸盘(41),所述第二盒体(20)上开设有安装槽(21),所述安装槽(21)中设置有多组吸附板(50),多组所述吸附板(50)与多组吸盘(41)位置匹配,所述吸盘(41)连接在吸附板(50)上,使得第一盒体(10)与第二盒体(20)连接。

2.根据权利要求1所述的一种新型的麻醉穿刺包,其特征在于:所述第一盒体(10)上设置有两组酒精槽(12),两组所述酒精槽(12)对称设置。

3.根据权利要求2所述的一种新型的麻醉穿刺包,其特征在于:所述两组所述酒精槽(12)之间设置有拉动板(30)。

4.根据权利要求2所述的一种新型的麻醉穿刺包,其特征在于:两组所述酒精槽(12)之间设置有第二放置槽(13),所述酒精槽(12)的两侧设置有第一放置槽(11),所述第一放置槽(11)与第二放置槽(13)连通;

所述支撑柱(40)设置在第一放置槽(11)中。

5.根据权利要求4所述的一种新型的麻醉穿刺包,其特征在于:所述第一放置槽(11)上设置有支撑部(14)。

6.根据权利要求4所述的一种新型的麻醉穿刺包,其特征在于:所述第二盒体(20)上设置有安装槽(21),所述安装槽(21)中设置有圆板(23)以及安装板(25);

多组所述吸附板(50)设置在安装槽(21)中。

7.根据权利要求6所述的一种新型的麻醉穿刺包,其特征在于:所述圆板(23)与安装板(25)之间开设有两组针管固定槽(24),两组所述针管固定槽(24)之间设置有多组针头固定槽(22)。

8.根据权利要求6所述的一种新型的麻醉穿刺包,其特征在于:所述酒精槽(12)设置有第一限位槽底(121),所述第二放置槽(13)设置有第二限位槽底(131);

所述吸盘(41)与吸附板(50)连接,使得第一限位槽底(121)、第二限位槽底(131)设置在圆板(23)的上方。

一种新型的麻醉穿刺包

技术领域

[0001] 本实用新型涉及一种新型的麻醉穿刺包。

背景技术

[0002] 麻醉穿刺包是一种针对麻醉使用的一次性定量麻醉的穿刺使用包，内置有用于以此麻醉用的麻醉用品。

[0003] 现有技术例如公告号为CN209347231U的中国专利公开了一种一次性使用加强型麻醉穿刺包，包括一次性使用麻醉用针、低阻力注射器、麻醉导管、麻醉接头、药液过滤器、空气过滤器、无菌注射器、负压头、导引针、无菌注射针；所述一次性使用麻醉用针包括针体，还包括针座；所述针体上设置有刻度线；所述低阻力注射器包括针筒，还包括设置在针筒内部的芯杆；所述芯杆前端设置有活塞；所述活塞外周中部向内凹陷形成减小阻力的空腔。所述麻醉导管包括麻醉导管本体，还包括设置在麻醉导管内部的加强芯；所述麻醉导管近端设置有柔性尖端，所述柔性尖端上设有与出液孔，所述麻醉导管与麻醉接头连接。本实用新型结构简单，麻醉导管不易变形，使用安全。

[0004] 但是上述方案在运输的过程中，针具的稳定性比较差，针具之间可能出现碰撞，从而造成针具出现损坏，鉴于此，本实用新型提出了一种新型的麻醉穿刺包，以解决上述问题。

实用新型内容

[0005] 本实用新型的目的在于提供一种新型的麻醉穿刺包，以解决上述背景技术中提出的问题。

[0006] 为实现上述目的，本实用新型提供如下技术方案：

[0007] 一种新型的麻醉穿刺包，包括第一盒体，所述第一盒体的下方设置有相适配的第二盒体；

[0008] 所述第一盒体上设置有多组支撑柱，所述支撑柱的底端设置有吸盘，所述第二盒体上开设有安装槽，所述安装槽中设置有多组吸附板，多组所述吸附板与多组吸盘位置匹配，所述吸盘连接在吸附板上，使得第一盒体与第二盒体连接。

[0009] 作为上述技术方案的改进，所述第一盒体上设置有两组酒精槽，两组所述酒精槽对称设置。

[0010] 作为上述技术方案的改进，所述两组所述酒精槽之间设置有拉动板。

[0011] 作为上述技术方案的改进，两组所述酒精槽之间设置有第二放置槽，所述酒精槽的两侧设置有第一放置槽，所述第一放置槽与第二放置槽连通；

[0012] 所述支撑柱设置在第一放置槽中。

[0013] 作为上述技术方案的改进，所述第一放置槽上设置有支撑部。

[0014] 作为上述技术方案的改进，所述第二盒体上设置有安装槽，所述安装槽中设置有圆板以及安装板；

[0015] 多组所述吸附板设置在安装槽中。

[0016] 作为上述技术方案的改进，所述圆板与安装板之间开设有两组针管固定槽，两组所述针管固定槽之间设置有多组针头固定槽。

[0017] 作为上述技术方案的改进，所述酒精槽设置有第一限位槽底，所述第二放置槽设置有第二限位槽底；

[0018] 所述吸盘与吸附板连接，使得第一限位槽底、第二限位槽底设置在圆板的上方。

[0019] 与现有技术相比，本实用新型的有益效果是：

[0020] 在进行包装时，将第一盒体中装配消毒器具，将第二盒体中装配针管等器具，之后将吸盘与吸附板对齐，并将吸盘连接在吸附板上，使得第一盒体、第二盒体进行连接，从而对第二盒体中的针管等器具进行限位，之后在第一盒体10、第二盒体20的外部套上密封袋即可；

[0021] 通过上述设置第一盒体、第二盒体的分体式设计，在进行包装时，第一盒体连接在第二盒体上，从而能对第二盒体上的针管器具进行限位，在进行运输的过程中，能有防止出现磕碰，造成针管器具出现损坏，同时在对针管器具进行消毒处理时，将吸盘吸附在桌面上，能提高第一盒体的稳定，防止在消毒的过程中第一盒体稳定性较差，消毒液出现撒漏，提高了整体的实用性。

附图说明

[0022] 图1为本实用新型结构示意图；

[0023] 图2为本实用新型第一盒体的结构示意图；

[0024] 图3为本实用新型吸盘、支撑柱的连接示意图；

[0025] 图4为本实用新型第二盒体的结构示意图。

[0026] 图中：10、第一盒体；11、第一放置槽；12、酒精槽；121、第一限位槽底；13、第二放置槽；131、第二限位槽底；14、支撑部；20、第二盒体；21、安装槽；22、针头固定槽；23、圆板；24、针管固定槽；25、安装板；30、拉动板；40、支撑柱；41、吸盘；50、吸附板。

具体实施方式

[0027] 下面将结合本实用新型实施例中的附图，对本实用新型实施例中的技术方案进行清楚、完整地描述，显然，所描述的实施例仅仅是本实用新型一部分实施例，而不是全部的实施例。基于本实用新型中的实施例，本领域普通技术人员在没有做出创造性劳动前提下所获得的所有其他实施例，都属于本实用新型保护的范围。

[0028] 实施例：

[0029] 如图1-4所示，本实施例提出了一种新型的麻醉穿刺包，包括第一盒体10，所述第一盒体10的下方设置有相适配的第二盒体20；

[0030] 所述第一盒体10上设置有多组支撑柱40，所述支撑柱40的底端设置有吸盘41，所述第二盒体20上开设有安装槽21，所述安装槽21中设置有多组吸附板50，多组所述吸附板50与多组吸盘41位置匹配，所述吸盘41连接在吸附板50上，使得第一盒体10与第二盒体20连接。

[0031] 本实施例中，在进行包装时，将第一盒体10中装配消毒器具，将第二盒体20中装配

针管等器具，之后将吸盘41与吸附板50对齐，并将吸盘41连接在吸附板50上，使得第一盒体10、第二盒体20进行连接，从而对第二盒体20中的针管等器具进行限位，之后在第一盒体10、第二盒体20的外部套上密封袋即可；

[0032] 通过上述设置第一盒体10、第二盒体20的分体式设计，在进行包装时，第一盒体10连接在第二盒体20上，从而能对第二盒体20上的针管器具进行限位，在进行运输的过程中，能有防止出现磕碰，造成针管器具出现损坏，同时在对针管器具进行消毒处理时，将吸盘41吸附在桌面上，能提高第一盒体10的稳定，防止在消毒的过程中第一盒体10稳定性较差，消毒液出现撒漏，提高了整体的实用性。

[0033] 具体的，所述第一盒体10上设置有两组酒精槽12，两组所述酒精槽12对称设置。

[0034] 本实施例中，通过设置的酒精槽12能便于对消毒液进行储存，便于对针管器具进行消毒处理，而在对酒精针管器具进行消毒时，吸盘41连接在桌面上，能保证酒精槽12的稳定，防止酒精槽12中的消毒液撒漏。

[0035] 具体的，所述两组所述酒精槽12之间设置有拉动板30。

[0036] 本实施例中，通过拉动板30能便于带动第一盒体10从第二盒体20上分离。

[0037] 具体的，两组所述酒精槽12之间设置有第二放置槽13，所述酒精槽12的两侧设置有第一放置槽11，所述第一放置槽11与第二放置槽13连通；

[0038] 所述支撑柱40设置在第一放置槽11中。

[0039] 本实施例中，第一放置槽11、第二放置槽13中用于放置消毒棉以及带有把手的擦拭棉，便于对针管器具进行消毒处理。

[0040] 具体的，所述第一放置槽11上设置有支撑部14。

[0041] 本实施例中，支撑部14用于对带有把手的擦拭棉进行定位处理。

[0042] 具体的，所述第二盒体20上设置有安装槽21，所述安装槽21中设置有圆板23以及安装板25；

[0043] 多组所述吸附板50设置在安装槽21中。

[0044] 本实施例中，圆板23用于对输液管或者其他管件进行缠绕。

[0045] 具体的，所述圆板23与安装板25之间开设有两组针管固定槽24，两组所述针管固定槽24之间设置有多组针头固定槽22。

[0046] 本实施例中，针管固定槽24用于对针管进行定位，针头固定槽22用于对针头进行定位。

[0047] 具体的，所述酒精槽12设置有第一限位槽底121，所述第二放置槽13设置有第二限位槽底131；

[0048] 所述吸盘41与吸附板50连接，使得第一限位槽底121、第二限位槽底131设置在圆板23的上方。

[0049] 本实施例中，在吸盘41吸附在吸附板50上时，第一限位槽底121、第二限位槽底131置于圆板23、安装板25的上方，从而对针头固定槽22、针管固定槽24中的器具进行限位，便于在运输的过程中保持稳定。

[0050] 尽管已经示出和描述了本实用新型的实施例，对于本领域的普通技术人员而言，可以理解在不脱离本实用新型的原理和精神的情况下可以对这些实施例进行多种变化、修改、替换和变型，本实用新型的范围由所附权利要求及其等同物限定。

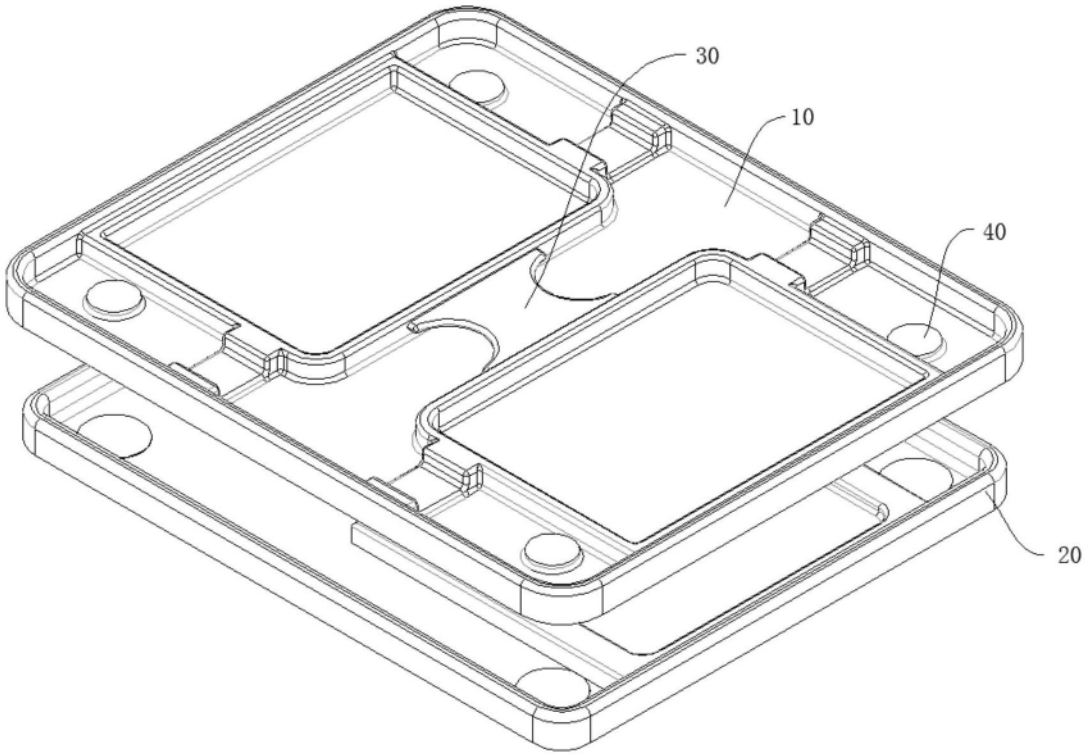

图1

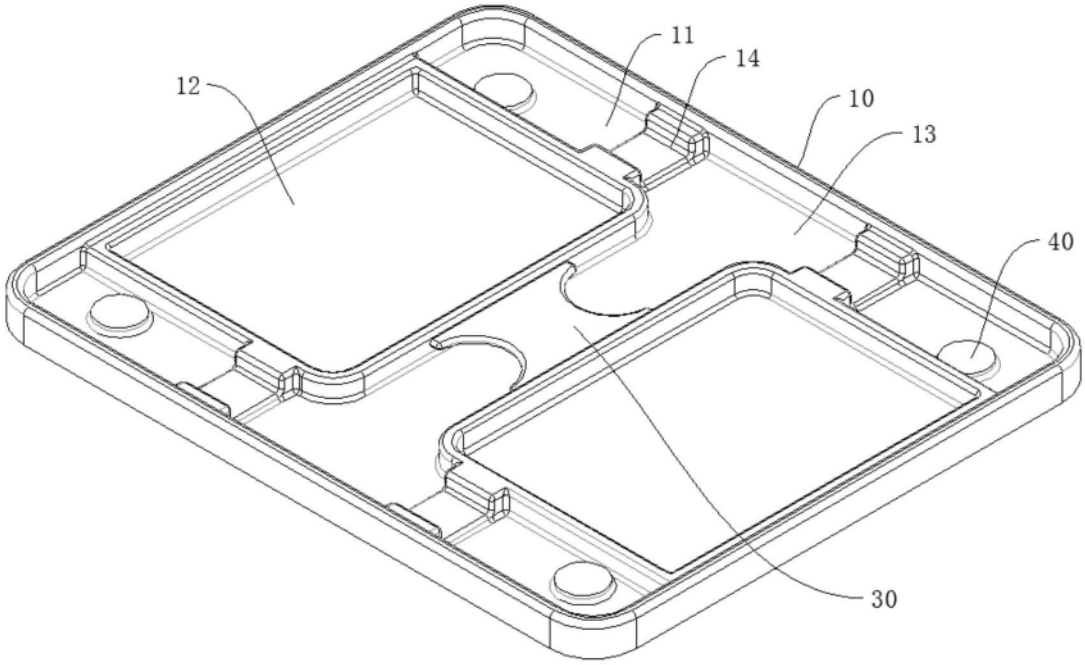

图2

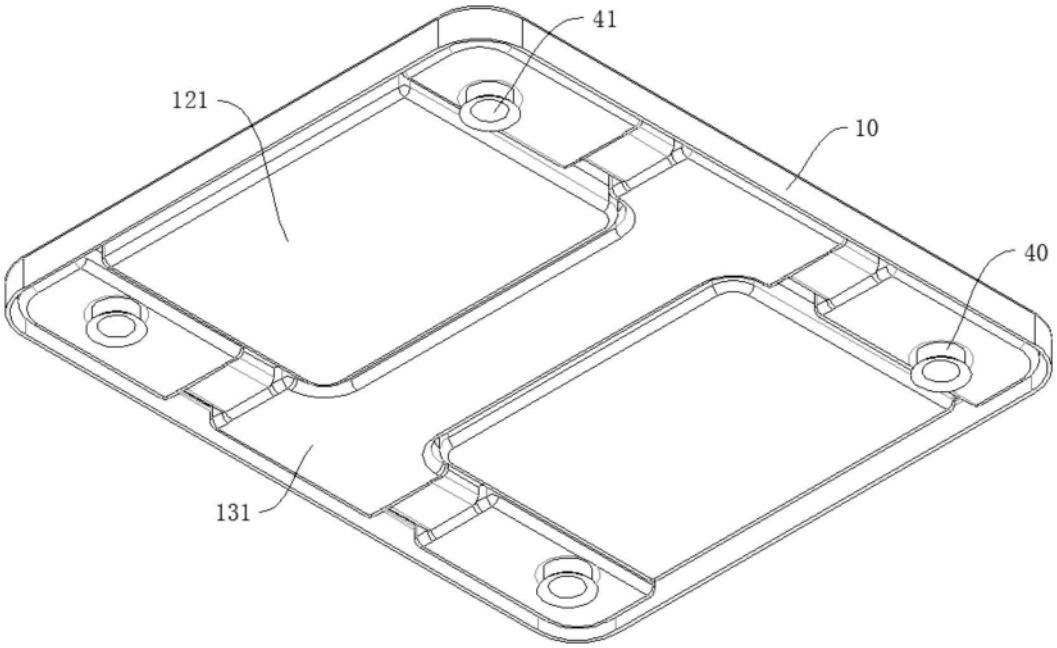

图3

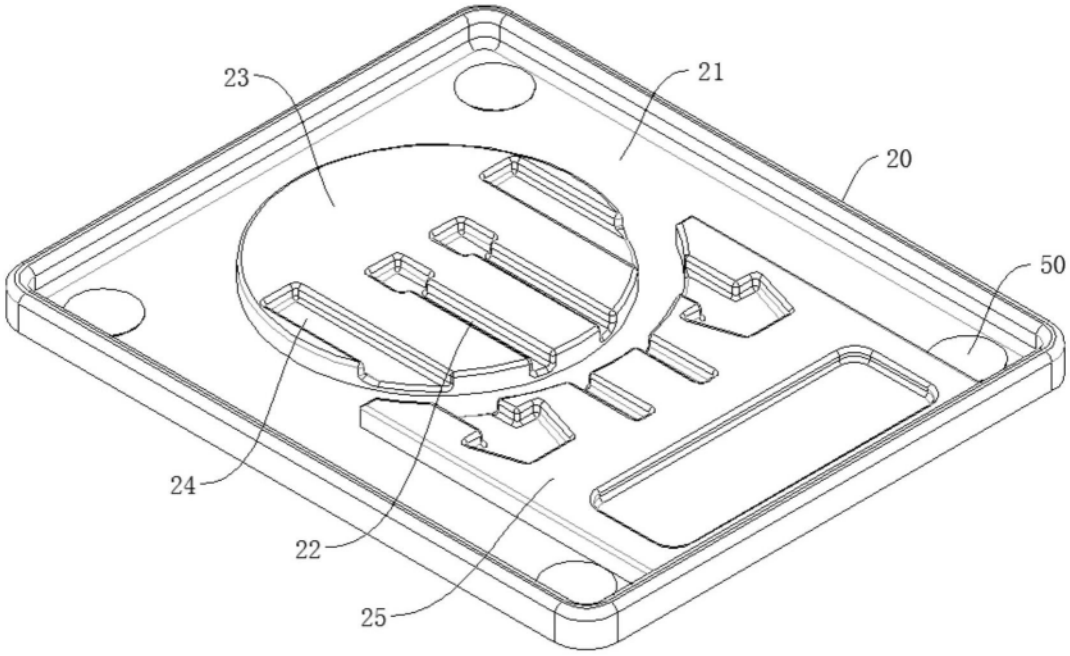

图4