(19)中华人民共和国国家知识产权局

(12)实用新型专利

(10)授权公告号 CN 206502169 U
(45)授权公告日 2017.09.19

(21)申请号 201621485762.6

(22)申请日 2016.12.31

(73)专利权人 东莞市昆保达纸塑包装制品有限公司
地址 523000 广东省东莞市黄江镇龙见田村蔡美一路4号

(72)发明人 杜建军

(74)专利代理机构 东莞市兴邦知识产权代理事务所(特殊普通合伙) 44389
代理人 蔡喜玉

(51)Int.Cl.
B65D 25/28(2006.01)
B65D 25/00(2006.01)

权利要求书1页 说明书3页 附图4页

(54)实用新型名称

一种具有承重手把结构的纸浆模塑产品

(57)摘要

本实用新型公开了一种具有承重手把结构的纸浆模塑产品，其包括产品本体，所述产品本体包括一体结构的左壳体、右壳体及中心底座；所述产品本体上端设有承重手把结构，其包括截面为U形圆弧的左圆弧手把结构以及右圆弧手把结构，所述左壳体左圆弧手把结构的下方设有内凹避空圆弧槽，所述内凹避空圆弧槽与半球形结构的连接处设有外凸弧面。本实用新型的具有承重手把结构的纸浆模塑产品，其产品本体上端设有承重手把结构，承重手把结构的截面为U形圆弧，并且左壳体、右壳体及中心底座的边缘设有立面加强结构，增大手把受力部位的截面惯性矩，立面加强结构增大竖直方向的受力，提高纸浆模塑产品承重能力。

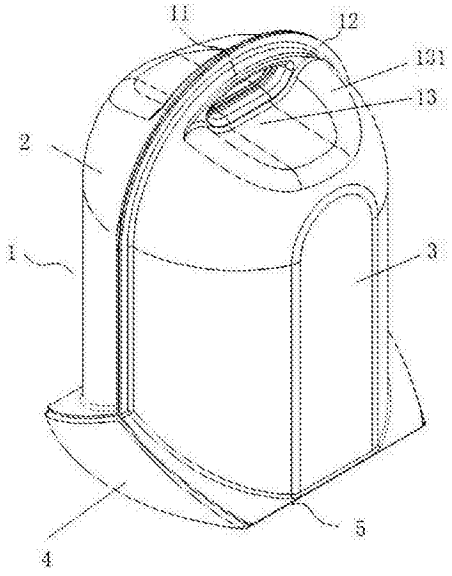

CN 206502169 U

1.一种具有承重手把结构的纸浆模塑产品，其特征在于：其包括产品本体，所述产品本体为圆桶形结构，所述圆桶形结构的上部为半球形结构，所述产品本体包括一体结构的左壳体、右壳体及中心底座；

所述产品本体半球形结构上部设有承重手把结构，所述承重手把结构包括所述左壳体上端设置的左圆弧手把结构以及所述右壳体上端设置的右圆弧手把结构，所述左圆弧手把结构与右圆弧手把结构对齐合并为产品本体的承重手把结构；

所述左圆弧手把结构或右圆弧手把结构的截面为U形圆弧，左圆弧手把结构的U形圆弧与右圆弧手把结构的U形圆弧相对设置，所述左壳体左圆弧手把结构的下方设有内凹避空圆弧槽，所述内凹避空圆弧槽与半球形结构的连接处设有外凸弧面。

2.根据权利要求1所述具有承重手把结构的纸浆模塑产品，其特征在于：所述左壳体与右壳体分别通过翻折结构设置在中心底座的左右两侧。

3.根据权利要求1所述具有承重手把结构的纸浆模塑产品，其特征在于：所述产品本体的左壳体、右壳体及中心底座的边缘设有立面加强结构，所述立面加强结构为垂直于产品本体边缘向外设置的凸缘。

4.根据权利要求1所述具有承重手把结构的纸浆模塑产品，其特征在于：所述中心底座前后两侧分别设有三角形凸起，所述左壳体与右壳体对应前后三角形凸起分别设有斜面。

5.根据权利要求2所述具有承重手把结构的纸浆模塑产品，其特征在于：所述翻折结构为左壳体及右壳体与中心底座连接处的翻折压痕。

一种具有承重手把结构的纸浆模塑产品

技术领域

[0001] 本实用新型涉及纸浆模塑产品的技术领域，具体涉及一种具有承重手把结构的纸浆模塑产品。

背景技术

[0002] 纸浆模塑定义：又名纸托，是以纸箱边角料、新闻纸、白色纯纸浆板(木浆板、甘蔗浆板、竹浆板等)等为原料，经过碎浆并调配成一定比例浓度的浆料，浆料在定制的数控模具上，经真空吸附成型，成型好的湿坯再经干燥、热压整型和切边处理而形成不同种类和用途的环保纸制品。

[0003] 纸浆模塑的特性之一，是其壁厚有一定的限制，一般壁厚在1-2.5毫米。其强度小于塑料等包装材料。为拓展其使用范围如手提式包装，其手提部分强度不够。传统的解决方案是在提手处镶入嵌件如塑料制品镶入嵌件，但是纸浆模塑产品因其自身的成型工艺，无法镶入嵌件。

实用新型内容

[0004] 本项实用新型是针对现在的技术不足，提供一种具有承重手把结构的纸浆模塑产品。

[0005] 本实用新型为实现上述目的所采用的技术方案是：

[0006] 一种具有承重手把结构的纸浆模塑产品，其包括产品本体，所述产品本体为圆桶形结构，所述圆桶形结构的上部为半球形结构，所述产品本体包括一体结构的左壳体、右壳体及中心底座；

[0007] 所述产品本体半球形结构上部设有承重手把结构，所述承重手把结构包括所述左壳体上端设置的左圆弧手把结构以及所述右壳体上端设置的右圆弧手把结构，所述左圆弧手把结构与右圆弧手把结构对齐合并为产品本体的承重手把结构；

[0008] 所述左圆弧手把结构或右圆弧手把结构的截面为U形圆弧，左圆弧手把结构的U形圆弧与右圆弧手把结构的U形圆弧相对设置，所述左壳体左圆弧手把结构的下方设有内凹避空圆弧槽，所述内凹避空圆弧槽与半球形结构的连接处设有外凸弧面。

[0009] 作为进一步改进，所述左壳体与右壳体分别通过翻折结构设置在中心底座的左右两侧。

[0010] 作为进一步改进，所述产品本体的左壳体、右壳体及中心底座的边缘设有立面加强结构，所述立面加强结构为垂直于产品本体边缘向外设置的凸缘。

[0011] 作为进一步改进，所述中心底座前后两侧分别设有三角形凸起，所述左壳体与右壳体对应前后三角形凸起分别设有斜面。

[0012] 作为进一步改进，所述翻折结构为左壳体及右壳体与中心底座连接处的翻折压痕。

[0013] 本实用型新的有益效果：本实用新型的具有承重手把结构的纸浆模塑产品，其产

品本体上端设有承重手把结构，承重手把结构的截面为U形圆弧，并且左壳体、右壳体及中心底座的边缘设有立面加强结构，增大手把受力部位的截面惯性矩，立面加强结构增大竖直方向的受力，提高纸浆模塑产品承重能力。

[0014] 下面结合附图与具体实施方式，对本实用新型进一步说明。

附图说明

[0015] 图1为本实施例的具有承重手把结构的纸浆模塑产品合并状态结构示意图；

[0016] 图2为本实施例的具有承重手把结构的纸浆模塑产品摊开状态结构示意图；

[0017] 图3为本实施例的具有承重手把结构的纸浆模塑产品剖面结构示意图；

[0018] 图4为图3的A部位放大结构示意图。

[0019] 图中：1.产品本体，11承重手把结构，12立面加强结构，121凸缘，13内凹避空圆弧槽，131外凸弧面，2左壳体，21左圆弧手把结构，3右壳体，31右圆弧手把结构，4中心底座，41三角形凸起，5翻折结构，51翻折压痕，61.U形圆弧，62斜面。

具体实施方式

[0020] 以下所述仅为本实用新型的较佳实施例，并不因此而限定本实体新型的保护范围。

[0021] 参见附图1～4，本实施例提供的具有承重手把结构11的纸浆模塑产品，其包括产品本体1，所述产品本体1为圆桶形结构，所述圆桶形结构的上部为半球形结构，所述产品本体半球形结构上部设有承重手把结构11。所述产品本体1包括一体结构的左壳体2、右壳体3及中心底座4，所述左壳体2与右壳体3分别通过翻折结构5设置在中心底座4的左右两侧。

[0022] 所述承重手把结构11包括所述左壳体2上端设置的左圆弧手把结构21以及所述右壳体3上端设置的右圆弧手把结构31，所述左圆弧手把结构21或右圆弧手把结构31的截面为U形圆弧61，左圆弧手把结构21的U形圆弧61与右圆弧手把结构31的U形圆弧61相对设置，所述左圆弧手把结构21与右圆弧手把结构31对齐合并为产品本体1的承重手把结构11，所述左壳体2左圆弧手把结构21的下方设有内凹避空圆弧槽13，所述内凹避空圆弧槽13与半球形结构的连接处设有外凸弧面131。承重手把结构11方便使用者提起纸浆模塑产品。

[0023] 所述产品本体1的左壳体2、右壳体3及中心底座4的边缘设有立面加强结构12，所述立面加强结构12为垂直于产品本体1边缘向外设置的凸缘121，凸缘121承受垂直方向的力，凸缘121的设置增大了手把受力部位的截面惯性矩，提高纸浆模塑产品承重能力。

[0024] 所述中心底座4前后两侧分别设有三角形凸起41，所述左壳体2与右壳体3对应前后三角形凸起41分别设有斜面62，三角形凸起41增强了中心底座4在竖直方向上的受压能力，同时，三角形凸起41与斜面62均设有凸缘121，凸缘121的设置增大了三角形凸起41与斜面62部位的截面惯性矩，提高纸浆模塑产品承重能力。

[0025] 所述翻折结构5为左壳体2及右壳体3与中心底座4连接处的翻折压痕51，翻折压痕51方便将左壳体2与右壳体3独立的向下翻折，打开纸浆模塑产品并取出里面的产品，左壳体2与右壳体3独立的向上翻折，则左圆弧手把结构21与右圆弧手把结构31对齐合并为产品本体1的承重手把结构11，使用者握着承重手把结构11提起产品。

[0026] 本实用新型并不限于上述实施方式，采用与本实用新型上述实施例相同或近似结

构或装置，而得到的其他用于具有承重手把结构的纸浆模塑产品，均在本实用新型的保护范围之内。

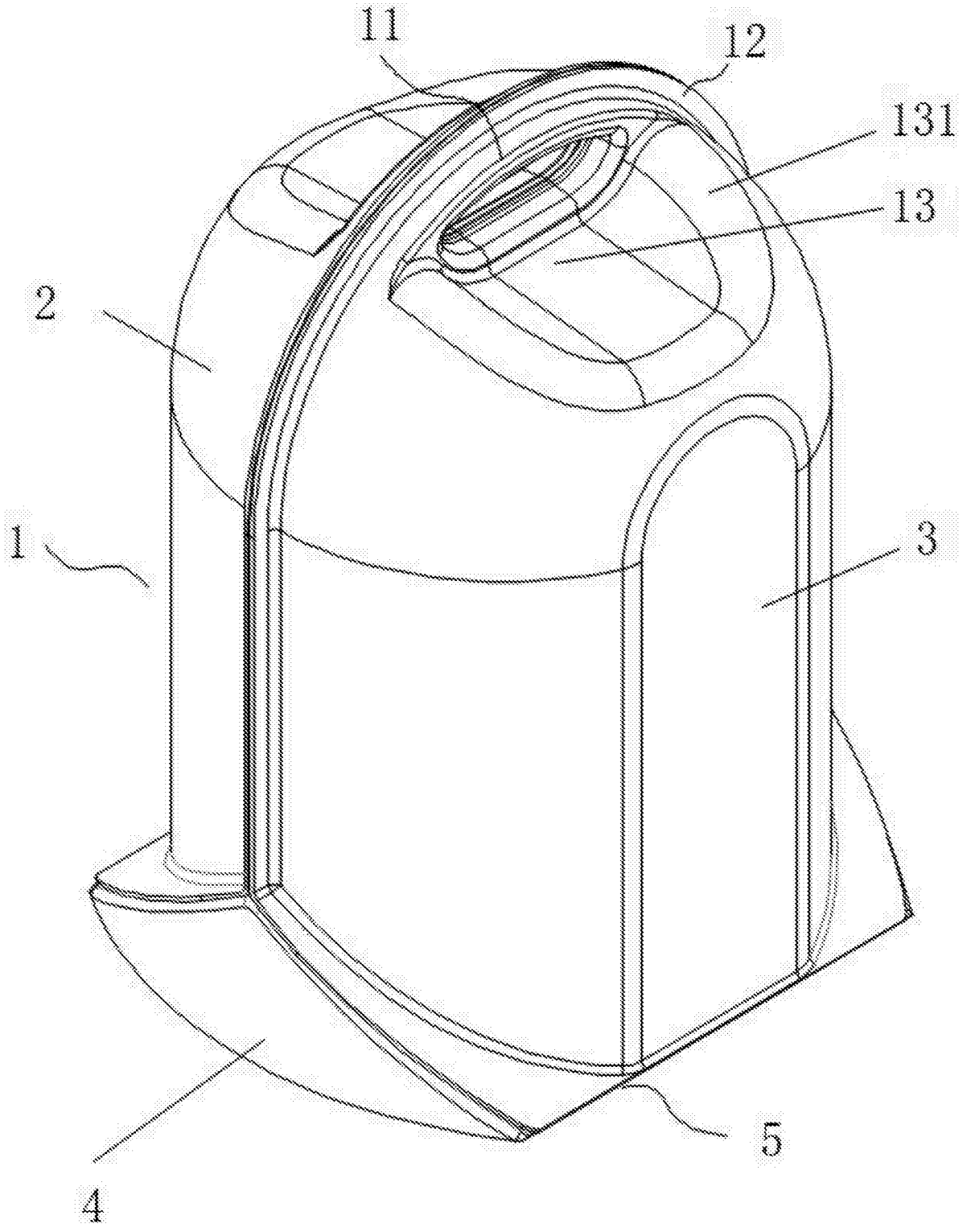

图1

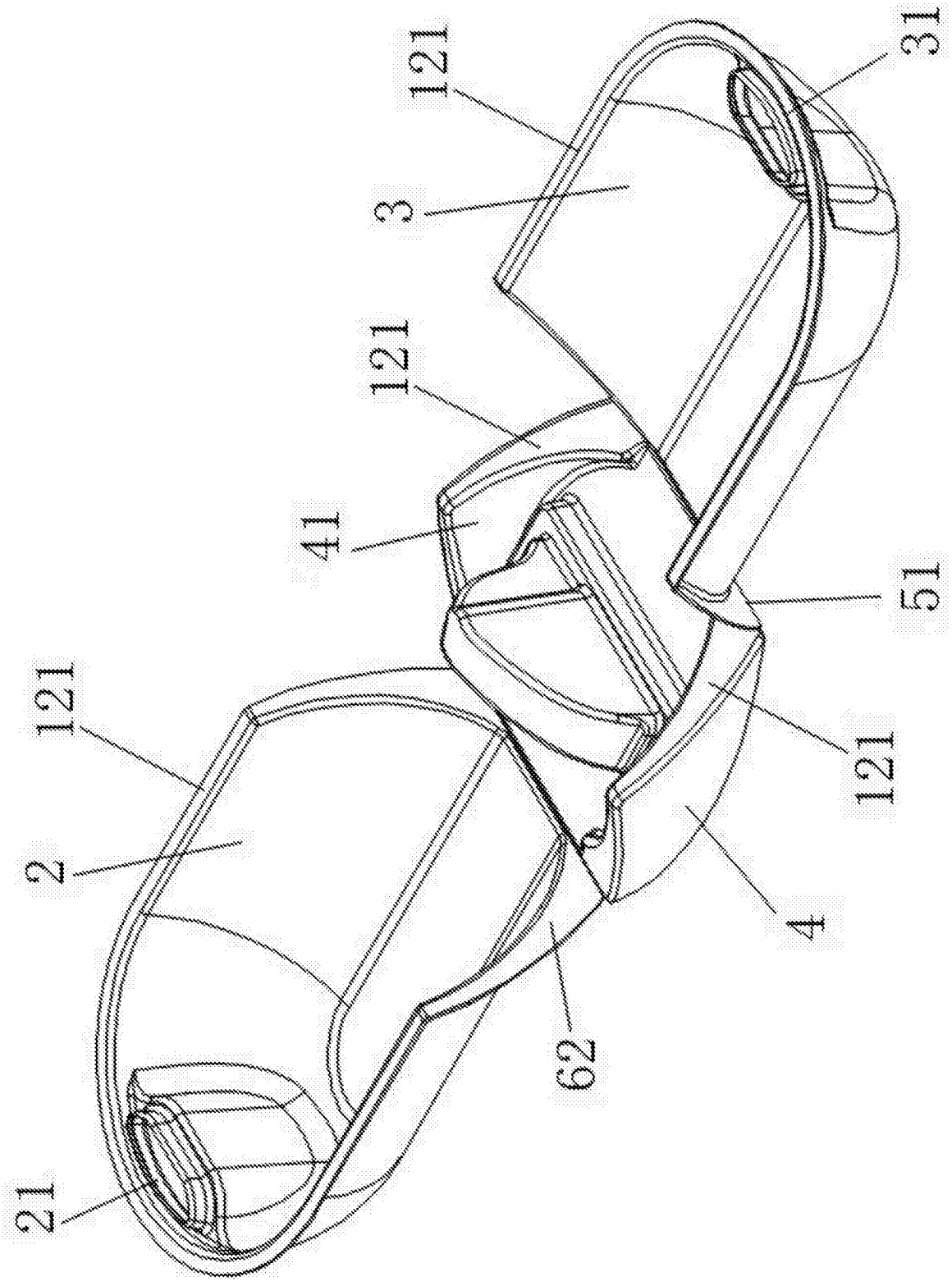

图2

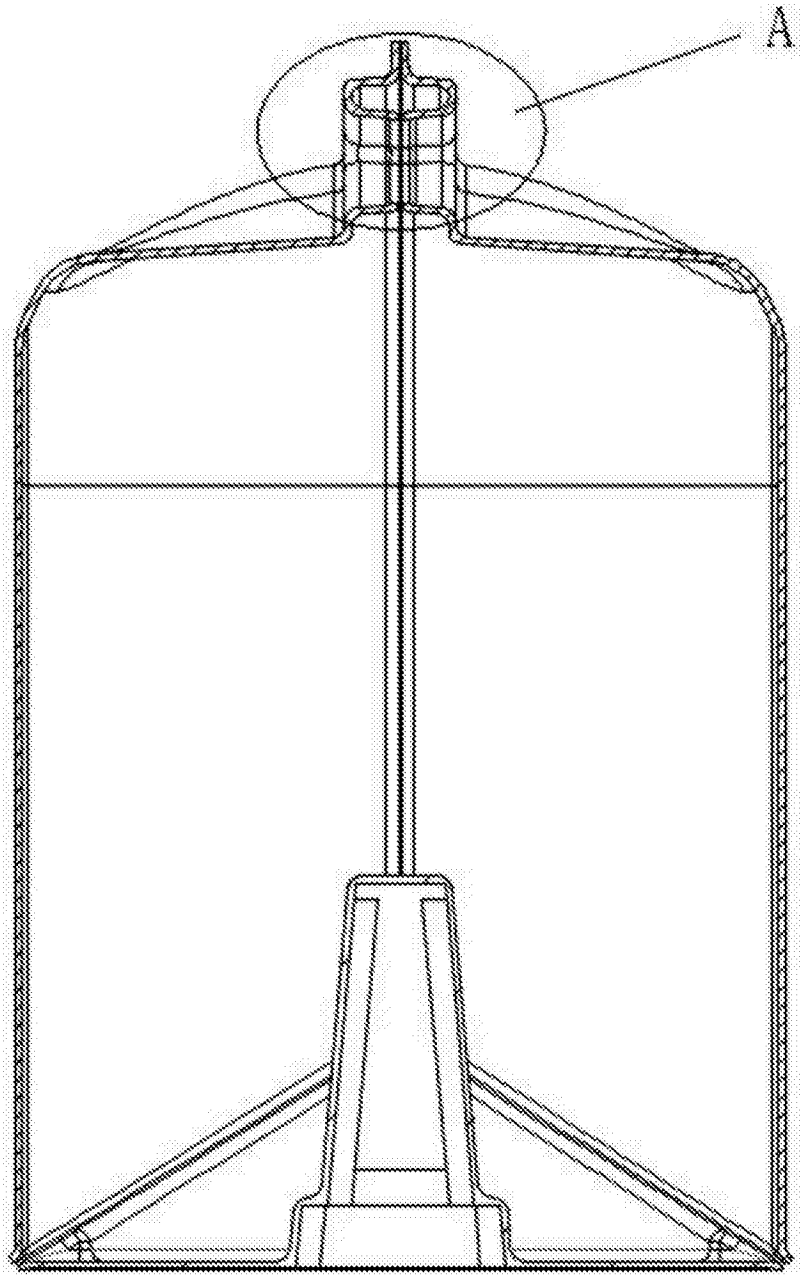

图3

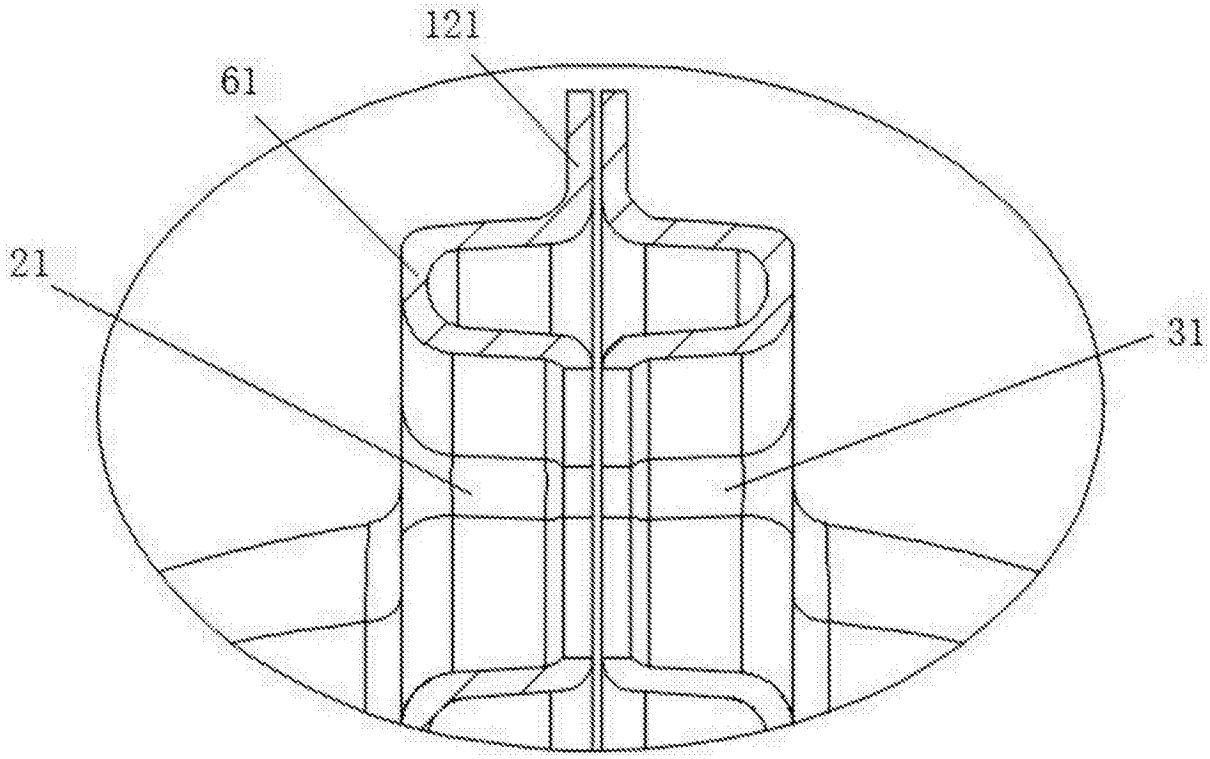

图4