(19)中华人民共和国国家知识产权局

(12)实用新型专利

(10)授权公告号 CN 201754488 U
(45)授权公告日 2011.03.02

(21)申请号 201020241376.9

(22)申请日 2010.06.29

(73)专利权人 河南省电力公司南阳供电公司
地址 473000 河南省南阳市人民北路 268 号

(72)发明人 许世清 钱金辉 王修庞

(74)专利代理机构 郑州红元帅专利代理事务所（普通合伙）41117
代理人 庄振乾

(51)Int.Cl.
H02G 1/12(2006.01)
H01R 43/28(2006.01)

权利要求书 1 页 说明书 2 页 附图 1 页

(54)实用新型名称

定位式防滑电缆刀

(57)摘要

本实用新型公开了一种定位式防滑电缆刀，具有刀架，其特征在于：所述刀架上设有手柄，刀架上还设有两个定位导向轮，定位导向轮为凹槽轮，在定位导向轮前端的刀架上设置有刀片。所述刀架与刀片之间设有调节机构，所述调节机构具有位于刀架上的放置刀片的滑槽，刀片固定在连接件上，连接件通过螺杆与刀架上的螺孔连接。与现有技术相比，操作方便，剥线速度快，且防护性好，适应剥离各种厚度的电缆。

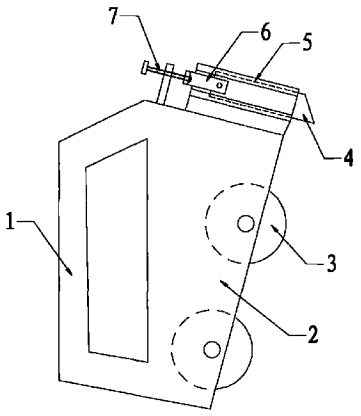

CN 201754488 U

1. 一种定位式防滑电缆刀，具有刀架，其特征在于：所述刀架上设有手柄，刀架上还设有两个定位导向轮，定位导向轮为凹槽轮，在定位导向轮前端的刀架上设置有刀片。

2. 根据权利要求 1 所述的定位式防滑电缆刀，其特征在于：所述刀架与刀片之间设有调节机构，所述调节机构具有位于刀架上的放置刀片的滑槽，刀片固定在连接件上，连接件通过螺杆与刀架上的螺孔连接。

定位式防滑电缆刀

技术领域

[0001] 本实用新型属于电工工具技术领域，特别涉及一种用于剥电缆用的定位式防滑电缆刀。

背景技术

[0002] 在电缆线路的安装或维护中常需要将电缆的绝缘皮剥开，没有专用的剥线工具，常用的方法是用电工刀或其它锋利的尖刀作业，一手手持电缆，另一只握紧刀具用力划开电缆的绝缘层，由于绝缘层较厚，且难易划开，这种剥线方法不好操作，刀具划入的深浅不易控制，容易划断电缆芯线绝缘层，也常发生刀片滑脱而划破手指危险。

实用新型内容

[0003] 为解决现有技术存在的上述缺陷，本实用新型的目的在于提供一种操作方便，作业效率高，防护性好的定位式防滑电缆刀。

[0004] 为实现上述目的，本实用新型采用的技术方案是：该定位式防滑电缆刀，具有刀架，其特征在于：所述刀架上设有手柄，刀架上还设有两个定位导向轮，定位导向轮为凹槽轮，在定位导向轮前端的刀架上设置有刀片。

[0005] 所述刀架与刀片之间设有调节机构，所述调节机构具有位于刀架上的放置刀片的滑槽，刀片固定在连接件上，连接件通过螺杆与刀架上的螺孔连接。

[0006] 采用上述技术方案的有益效果：该定位式防滑电缆刀具有两个定位导向轮，定位导向轮为凹槽轮，在使用该电缆刀剥线时，使两个定位导向轮的凹槽紧贴在电缆上，刀片正好位于电缆的中心位置，用力按压手柄，刀片的尖部划入电缆皮内，沿着电缆的长度方向按压并下拉手柄，刀片就划破电缆的外部绝缘层。由于定位导向轮的导向作用，刀片不会划偏或划脱，操作方便，避免划脱时划伤手指，刀片是固定在刀架上的，所以刀片刀尖正好划入电缆绝缘层的内层，在剥线时深度一定不会划破电缆芯线绝缘层。在机架与刀片之间设有调节机构，通过调节螺杆即可调节刀片刀尖伸出的长短，可用于剥厚度不同的各种电缆，也不会划破电缆芯线绝缘层，在不用时刀尖可缩回。与现有技术相比，操作方便，剥线速度快，且防护性好。

附图说明

[0007] 下面结合附图对本实用新型作进一步的说明。

[0008] 图 1 是本实用新型的结构示意图。

[0009] 图 2 为定位导向轮的结构示意图。

具体实施方式

[0010] 如图 1、2 所示的定位式防滑电缆刀，具有刀架 2，所述刀架 2 上设有手柄 1，刀架 2 上还设有两个定位导向轮 3，定位导向轮为凹槽轮，凹槽轮的外轮廓面 8 与电缆的外形相适

应，在定位导向轮前端的刀架上设置有刀片 4。作为进一步的改进，在所述刀架 2 与刀片 4 之间设有调节机构，所述调节机构具有位于刀架上的放置刀片的滑槽 5，刀片 4 固定在刀片连接件 6 上，刀片连接件 6 通过螺杆 7 与刀架上的螺孔连接。通过调节螺杆即可调节刀片刀尖伸出的长短，可用于剥厚度不同的各种电缆，也不会划破电缆芯线绝缘层，在不用时刀尖可缩回。与现有技术相比，操作方便，剥线速度快，且防护性好。

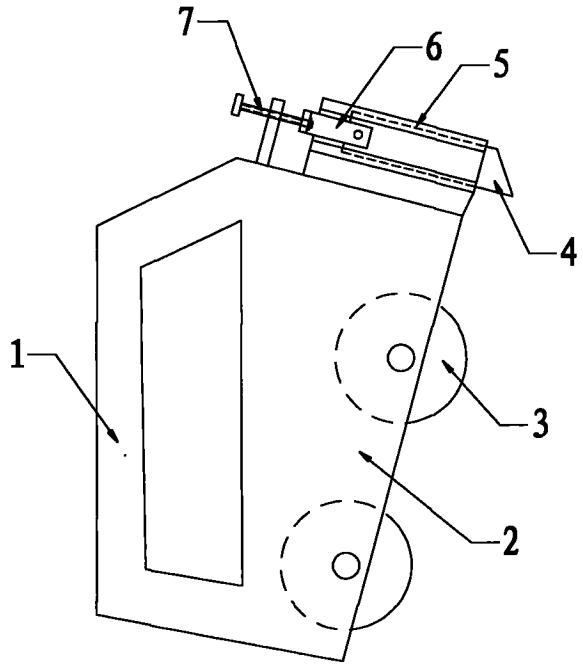

图 1

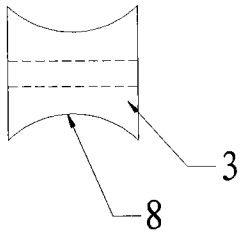

图 2