(19)中华人民共和国国家知识产权局

(12)实用新型专利

(10)授权公告号 CN 203860956 U
(45)授权公告日 2014.10.08

(21)申请号 201420206776.4

(22)申请日 2014.04.26

(73)专利权人 庄承威
地址 江苏省太仓市科教新城健雄路1号A栋215室

(72)发明人 庄承威

(74)专利代理机构 苏州市新苏专利事务所有限公司 32221
代理人 徐鸣

(51)Int.Cl.
A47G 25/40(2006.01)
A47G 25/48(2006.01)

权利要求书1页 说明书3页 附图4页

(54)实用新型名称

一种改进的可摺叠收纳衣架

(57)摘要

本实用新型涉及一种改进的可摺叠收纳衣架，该衣架具有一吊挂钩主体以及一具有上臂和下臂的支撑部件，其特征在于：该衣架的吊挂钩主体上套设一小挂钩，该上臂未与所述的吊挂钩主体相连的一端设有挂钩，该下臂上且靠近该上臂的一端设有夹条，该上臂上位于第二插销孔外围的顶端设有卡点。本实用新型衣架结构性能更稳定不易晃动，磨损降低，包装体积缩小，使用寿命更长。多个衣架可垂直式的堆叠挂起，节省衣橱内空间。而两侧支撑部件上设置的挂钩以及夹条，分别可以吊挂或水平夹挂毛巾、裤子等，挂取更方便且不容易掉落。

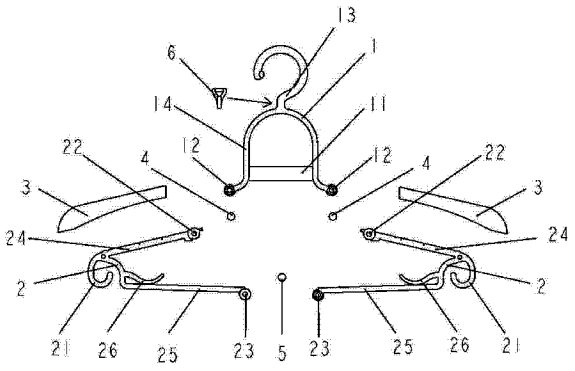

CN 203860956 U

1. 一种改进的可摺叠收纳衣架，所述衣架具有吊挂钩主体（1），该吊挂钩主体（1）包括吊挂部（13）和主体部（14），该吊挂钩主体（1）两侧各设有一支撑部件（2），该两个支撑部件（2）对称设置并且分别可向所述的吊挂钩主体（1）内侧折叠，所述的支撑部件（2）包括一与所述吊挂钩主体（1）的支撑体（14）相连的上臂（24）以及与该上臂（24）相连的下臂（25），所述上臂（24）设有延长件（3），该延长件（3）可在该上臂（24）上移动，吊挂钩主体（1）的支撑体（14）两侧各设有第一插销孔（12），上臂（24）与主体部（14）连接端设有第二插销孔（22），第一固定卡销（4）穿过主体部（14）上的第一插销孔（12）和上臂（24）上的第二插销孔（22）将支撑部件（2）与吊挂钩主体（1）活动连接在一起，两个支撑部件（2）分别可以固定卡销（4）为中心向吊挂钩主体（1）内侧旋转折叠，其特征在于：所述的衣架具有一小挂钩（6），该小挂钩（6）套设在所述的吊挂钩主体（1）上，所述的上臂（24）未与所述的吊挂钩主体（1）相连的一端设有挂钩（21），所述的下臂（25）上且靠近所述的上臂（24）的一端设有夹条（26），所述的上臂（24）上位于第二插销孔（22）外围的顶端设有卡点（242）。

2. 根据权利要求 1 所述的改进的可摺叠收纳衣架，其特征在于：所述的第一固定卡销（4）采用金属铆钉。

3. 根据权利要求 1 所述的改进的可摺叠收纳衣架，其特征在于：所述的小挂钩（6）设置在所述的吊挂部（13）和主体部（14）的连接位置处。

4. 根据权利要求 1 所述的改进的可摺叠收纳衣架，其特征在于：所述的吊挂主体（1）的主体部（14）的断面为 T 形结构。

5. 根据权利要求 1 所述的改进的可摺叠收纳衣架，其特征在于：所述的支撑部件（2）的上臂（24）的断面为 T 形结构。

6. 根据权利要求 1 所述的改进的可摺叠收纳衣架，其特征在于：所述的支撑部件（2）的下臂（25）的断面为 T 形结构。

一种改进的可摺叠收纳衣架

技术领域

[0001] 本实用新型涉及一种可摺叠收纳衣架的改进，籍此改进，使可摺叠衣架垂直吊挂更方便，衣架结构更加稳定不易晃动，且降低了衣架本身的重量。

背景技术

[0002] 现有摺叠式衣架，如专利号为 2012205543208 的中国实用新型专利所公开的“一种可摺叠收纳衣架”，该种衣架的挂钩设计不方便衣物的垂直吊挂，容易掉落；使用或收纳过程中经常重复地打开或摺叠衣架的插销孔与固定销钉之间会产生磨损，且会颤动不稳定，最终会影响衣架的使用寿命；在制作衣架的材料上，现有可摺叠衣架虽比较厚实，但材料重，成本增加；在衣架的包装上，占用的空间也较大。

发明内容

[0003] 本实用新型的目的在于针对现有技术的不足，提供一种改进的可摺叠收纳衣架，用以解决现有摺叠衣架垂直吊挂不方便，易掉落，使用易磨损晃动，使用寿命短，以及材料重、包装体积大、成本高等技术问题。

[0004] 本实用新型的目的是采用下述的技术方案来实现的：

[0005] 一种改进的可摺叠收纳衣架，所述衣架具有吊挂钩主体，该吊挂钩主体包括吊挂部和主体部，该吊挂钩主体两侧各设有一支撑部件，该两个支撑部件对称设置并且分别可向所述的吊挂钩主体内侧折叠，所述的支撑部件包括一与所述吊挂钩主体的支撑体相连的上臂以及与该上臂相连的下臂，所述上臂设有延长件，该延长件可在该上臂上移动，吊挂钩主体的支撑体两侧各设有第一插销孔，上臂与主体部连接端设有第二插销孔，第一固定卡销穿过主体部上的第一插销孔和上臂上的第二插销孔将支撑部件与吊挂钩主体活动连接在一起，两个支撑部件分别可以固定卡销为中心向吊挂钩主体内侧旋转折叠，其特征在于：所述的衣架具有一小挂钩，该小挂钩套设在所述的吊挂钩主体上，所述的上臂未与所述的吊挂钩主体相连的一端设有挂钩，所述的下臂上且靠近所述的上臂的一端设有夹条，所述的上臂上位于第二插销孔外围的顶端设有卡点。

[0006] 所述的第一固定卡销采用金属铆钉。

[0007] 所述的小挂钩设置在所述的吊挂部和主体部的连接位置处。

[0008] 所述的吊挂主体的主体部的断面为 T 形结构。

[0009] 所述的支撑部件的上臂的断面为 T 形结构。

[0010] 所述的支撑部件的下臂的断面为 T 形结构。

[0011] 本实用新型所提供的可摺叠收纳衣架是针对现有可摺叠收纳衣架的不足进行的改良，其吊挂勾主体上套设的小挂钩可将多个衣架垂直式的堆叠挂起，节省衣橱内空间。而两侧支撑部件上设置的挂钩以及夹条，分别可以吊挂或水平夹挂毛巾、裤子等，挂取更方便且不容易掉落。T 型结构的设计，节省了衣架的材料，使衣架重量降低，生产成本降低，但承重性能不变，结构性能更稳定不易晃动，磨损降低，包装体积缩小，使用寿命更长。

[0012] 附图说明

[0013] 图 1 是本实用新型实施例结构分解示意图；

[0014] 图 2 是本实用新型实施例小挂钩示意图；

[0015] 图 3 本实用新型实施例支撑部件结构示意图；

[0016] 图 4 是本实用新型实施例支撑部件结构主视图；

[0017] 图 5 是本实用新型实施例延长件结构示意图；

[0018] 图 6 是图 5 延长件结构顶视图；

[0019] 图 7 是图 6 A-A 向剖面图；

[0020] 图 8 是本实用新型实施例中延长件移动至支撑部件外端时示意图；

[0021] 图 9 是本实用新型实施例中延长件位于支撑部件最内端时示意图；

[0022] 图 10 是本实用新型实施例衣架收纳状态示意图；

[0023] 图 11 是本实用新型实施例延长件设置穿孔的结构示意图；

[0024] 图 12 是图 11 延长件结构顶视图；

[0025] 图 13 是图 12 B-B 向剖面图；

[0026] 图 14 是图 11 所示延长件设置在支撑部件上时的衣架结构示意图；

[0027] 图 15 是本实用新型中主体部断面 T 形结构正视示意图；

[0028] 图 16 是图 15 C-C 向剖视图；

[0029] 图 17 是本实用新型中支撑部件的上臂和下臂断面 T 形结构正视示意图；

[0030] 图 18 是图 17 D-D 向剖视图；

[0031] 图 19 是本实用新型衣架利用小挂钩多个垂直吊挂的示意图。

[0032] 附图标记说明

[0033] 1- 吊挂钩主体，11- 吊挂支撑部件，12- 第一插销孔，13- 吊挂部，14- 主体部，2- 支撑部件，21- 挂钩，22- 第二插销孔，23- 第三插销孔，24- 上臂，241- 凹陷部，242- 卡点，25- 下臂，26- 夹条，3- 延长件，31- 卡口，32- 穿孔，4- 第一固定卡销，5- 第二固定卡销，6- 小挂钩，7- 衣架。

具体实施方式

[0034] 下面结合附图及实施例对本实用新型的具体实施方式进一步加以描述：

[0035] 请参见图 1 所示，本实施例衣架具有吊挂钩主体 1，该吊挂钩主体 1 包括吊挂部 13 和主体部 14，该主体部 14 设有吊挂支撑部件 11 用以增强吊挂钩主体 1 的强度，吊挂部 13 和主体部 14 的连接位置处套设一小挂钩 6，该小挂钩 6 的结构如图 2 所示。该吊挂钩主体 1 两侧各设有一支撑部件 2，该两个支撑部件 2 对称设置并且分别可向吊挂钩主体 1 内侧折叠，支撑部件 2 包括一与吊挂钩主体 1 的主体部 14 相连的上臂 24 以及与该上臂 24 相连的下臂 25，上臂 24 未与吊挂钩主体 1 相连的一端设有挂钩 21，下臂 25 上且靠近上臂 24 的一端设有夹条 26。支撑部件 2 的上臂 24 上设有延长件 3，该延长件 3 可在上臂 24 上移动。吊挂钩主体 1 的主体部 14 两侧各设有第一插销孔 12，上臂 24 与主体部 14 连接端设有第二插销孔 22，第一固定卡销 4 穿过主体部 14 上的第一插销孔 12 和上臂 24 上的第二插销孔 22 将支撑部件 2 与吊挂钩主体 1 活动连接在一起，两个支撑部件 2 分别可以第一固定卡销 4 为中心向吊挂钩主体 1 内侧旋转折叠。

[0036] 支撑部件 2 的结构请参见图 3、图 4 所示，上臂 24 上表面设有多个凹陷部 241，上臂 24 上位于第二插销孔 22 外围的顶端处设有卡点 242。两侧支撑部件 2 分别可以第一固定卡销 4 为中心向吊挂钩主体 1 外侧旋转打开，完全打开后上臂 24 顶端的卡点 242 会卡在主体部 14 上的第一插销孔 12 边上，通过该卡点 242 限制支撑部件 2 的转动角度，防止转过头，使吊挂钩主体 1 和两侧的支撑部件 2 不会相对晃动，这样就使得整个结构更稳定。

[0037] 图 5、图 6、图 7 是本实施例延长件 3 的结构示意图，延长件 3 内侧面的顶端设有卡口 31，将延长件 3 设置在支撑部件 2 的上臂 24 上时，该卡口 31 与上臂 24 上的其中一个凹陷部 241 镶嵌固定，即可调整衣架的宽度，从而满足不同大小衣物的晾晒。当所晾挂的衣物比较大件时，可将延长件 3 沿着支撑部件 2 的上臂 24 向衣架外侧拉扯，增大衣架的使用宽度，根据实际晾挂的衣物的大小，只需相应地调整延长件 3 向外侧拉扯的幅度即可。延长件 3 移动至支撑部件 2 外端以及延长件 3 位于支撑部件 2 最内端时示意图分别见图 8、图 9。当需要收纳衣架时，只需将支撑部件 2 向吊挂钩主体 1 内侧旋转折叠，即可将衣架收拢，缩小占用空间，衣架收纳状态如图 10 所示。

[0038] 在延长件 3 上设置多个穿孔 32 可以节约延长件 3 的材料，并且不会影响延长件 3 的强度，如图 11、图 12、图 13 所示。延长件设置在支撑部件 2 上时的衣架结构如图 14 所示。

[0039] 支撑部件 2 上未与吊挂钩主体 1 连接的下臂 25 的顶端设置第三插销孔 23，用第二固定卡销 5 分别穿过两个下臂 25 上的第三插销孔 23 将两个下臂 25 连接固定，可以挂设衣物，并用夹条 26 固定，挂钩 21 可用于吊挂衣物，请参见图 8、图 9。

[0040] 第一固定插销 4 和第二固定插销 5 均采用金属铆钉，使用时不易磨损松动。

[0041] 吊挂钩主体 1 的主体部 14 断面采用 T 形结构不仅可以节约材料，并且不会影响衣架的强度，图 15、图 16 示出了这种主体部 14 为 T 形结构的吊挂钩主体 1。

[0042] 同样的，支撑部件 2 的上臂 24 的断面和下臂 25 的断面也可采用 T 形结构，如图 17、图 18 所示。

[0043] 将本实用新型的衣架 7 依次吊挂在上一个衣架 7 的小挂钩 6 上，可以实现多个衣架的垂直吊挂，节约储藏空间，请参见图 19。

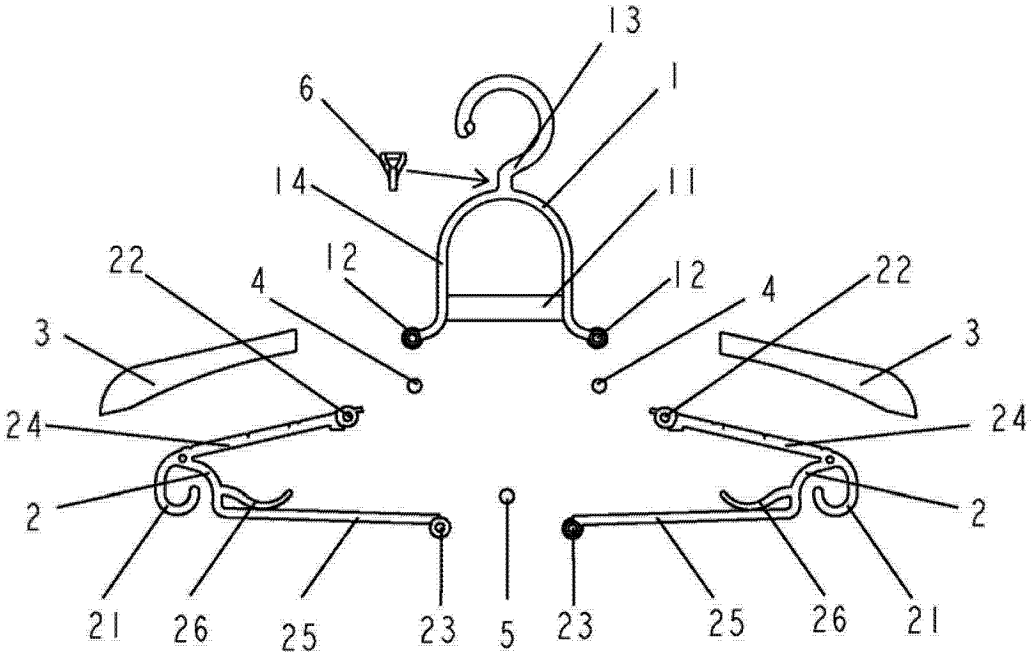
13
1
6
14
11
22
12
4
12
4
22
3
3
24
24
2
2
21
26
25
23
5
23
25
26
21

图 1

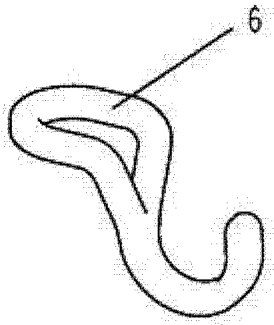
6

图 2

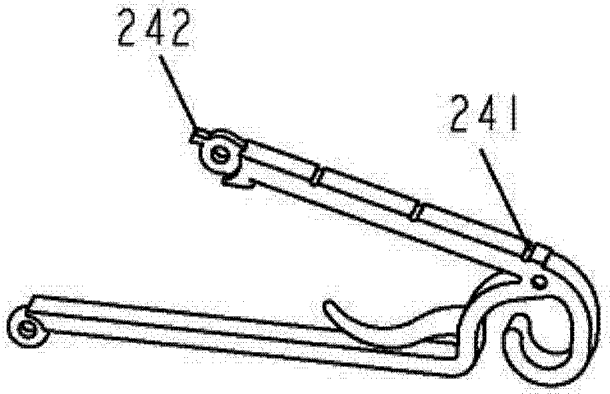
242
241

图 3

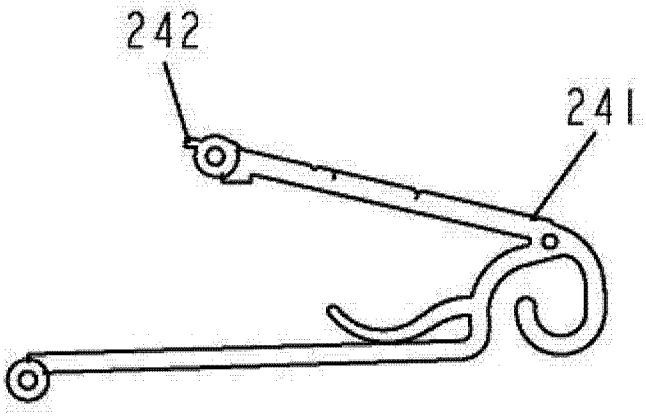

图 4

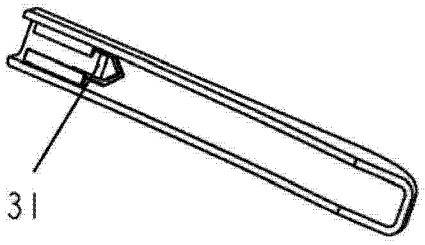

图 5



图 6

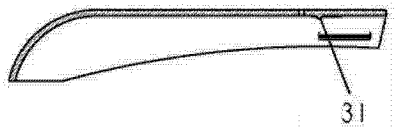

图 7

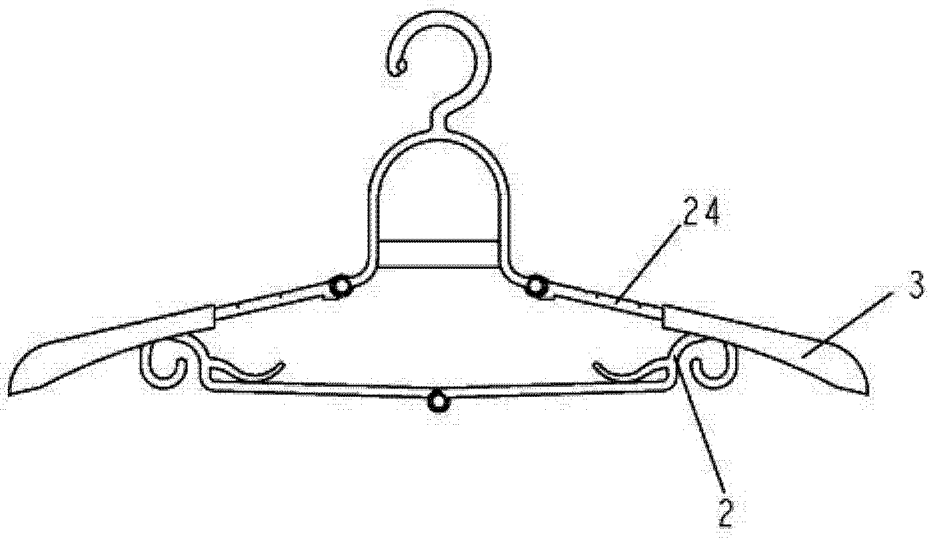

图 8

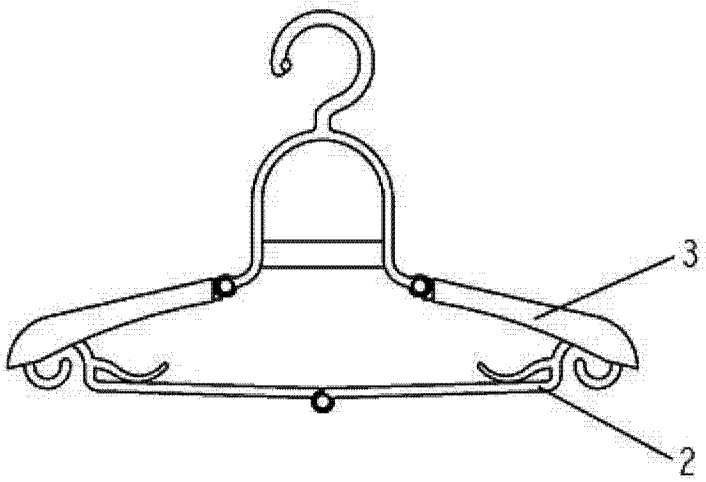

图 9

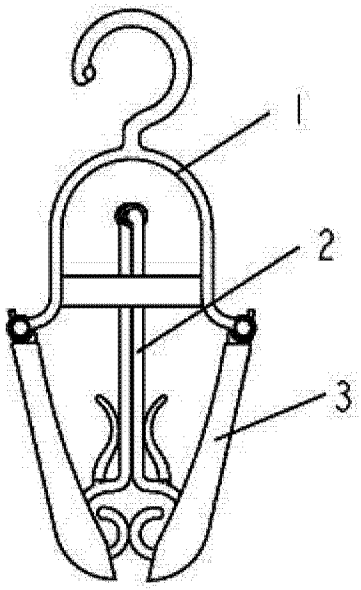

图 10

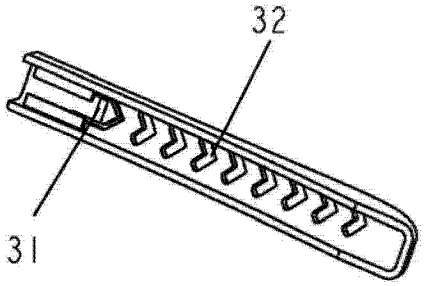

图 11

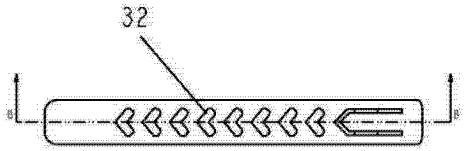

图 12

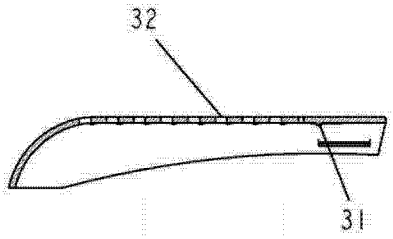

图 13

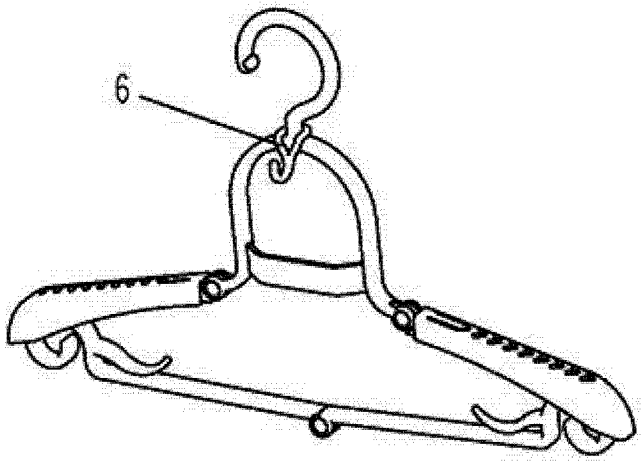

图 14

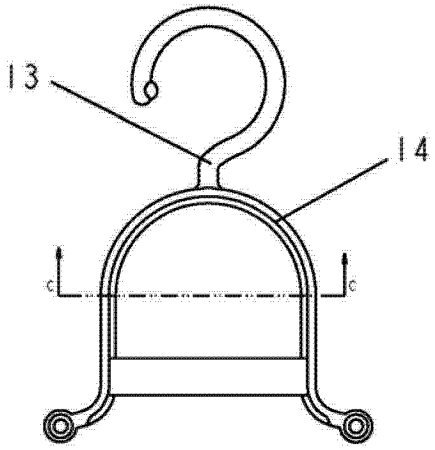

图 15



图 16

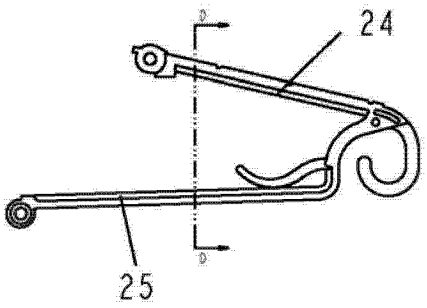

图 17

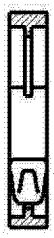

图 18

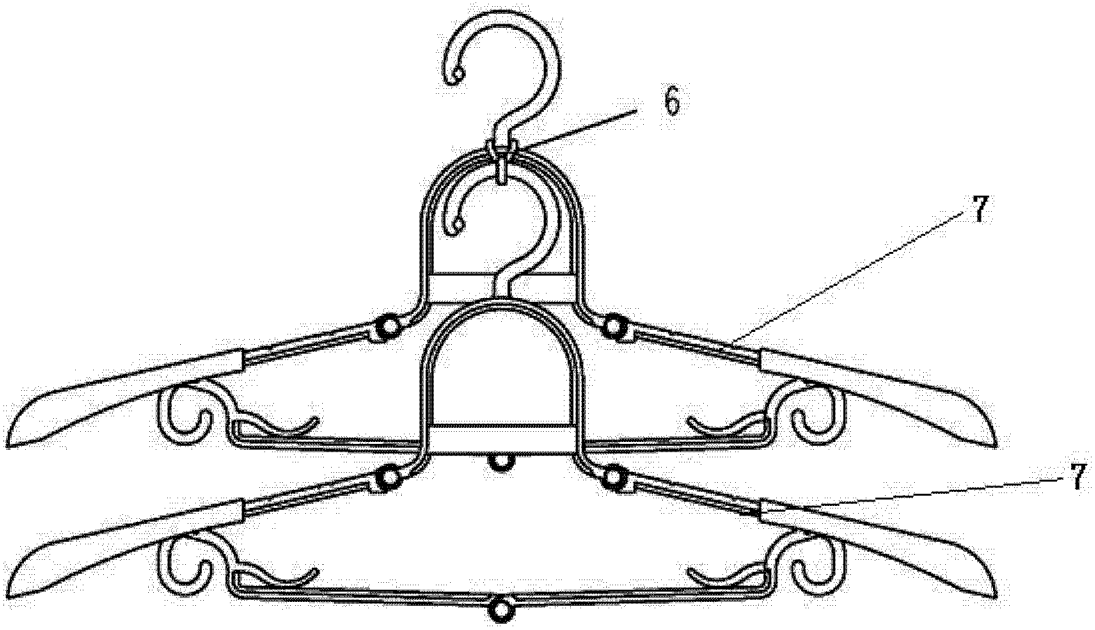

图 19