(19)国家知识产权局

(12)实用新型专利

(10)授权公告号 CN 217659135 U
(45)授权公告日 2022.10.28

(21)申请号 202221669730.7

(22)申请日 2022.06.29

(73)专利权人 上海榛硕家居设计有限公司
地址 201107 上海市闵行区闵北路88弄1-30号第22幢BS150室

(72)发明人 曹亚静 王海宾

(74)专利代理机构 上海互顺专利代理事务所(普通合伙) 31332
专利代理师 曹月明

(51)Int.Cl.
A47G 19/22(2006.01)

权利要求书2页 说明书4页 附图4页

(54)实用新型名称

上下双饮口杯盖

(57)摘要

本实用新型涉及一种上下双饮口杯盖，包括下盖、中盖、上盖、推拉板、上按键和下按键；下盖、中盖和上盖的一侧铰接于同一轴线，下按键转动安装在下盖的铰接侧，推拉板安装在下盖的底端，并可沿下盖铰接侧到另一侧的方向移动；中盖的另一侧扣接在下盖上，并与推拉板的一侧端在纵向上相互卡接；转动下按键，使其对推拉板的另一侧端进行抵靠，从而使推拉板与中盖之间的卡接面逐渐减小至无接触；中盖的该侧开设有安装腔，上按键弹性安装在安装腔内，上盖的另一侧贯穿至安装腔内，并与上按键在纵向上相互卡接；按压上按键，上按键与上盖之间的卡接面逐渐减小至无接触。上述上下双饮口杯盖，按压更方便，同时杯盖的轴向高度可有效的降低，更节省空间。

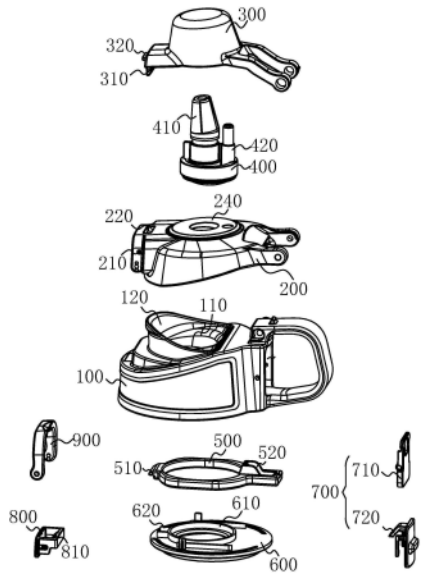

CN 217659135 U

1.一种上下双饮口杯盖，其特征在于，包括下盖、中盖、上盖、推拉板、上按键和下按键；所述下盖、所述中盖和所述上盖的一侧铰接于同一轴线，所述下按键转动安装在所述下盖的铰接侧，所述推拉板安装在所述下盖的底端，并可沿所述下盖铰接侧到另一侧的方向移动；所述中盖的另一侧扣接在所述下盖上，并与所述推拉板的一侧端在纵向上相互卡接；转动所述下按键，使其对所述推拉板的另一侧端进行抵靠，从而使所述推拉板与所述中盖之间的卡接面逐渐减小至无接触；所述中盖的该侧开设有安装腔，所述上按键弹性安装在所述安装腔内，所述上盖的另一侧贯穿至所述安装腔内，并与所述上按键在纵向上相互卡接；按压所述上按键，所述上按键与所述上盖之间的卡接面逐渐减小至无接触。

2.根据权利要求1所述的上下双饮口杯盖，其特征在于，所述下盖的中部开设有连通腔，所述连通腔连接所述中盖和杯体；所述连通腔上远离铰接侧的一端具有挡板，所述挡板和所述连通腔构成直饮口。

3.根据权利要求2所述的上下双饮口杯盖，其特征在于，所述连通腔的底端安装有固定板，所述固定板中部贯穿设置有限位环，所述限位环与所述连通腔的底端开口相合，并将所述连通腔和杯体连通。

4.根据权利要求3所述的上下双饮口杯盖，其特征在于，所述推拉板的中部开口，并活动套接在所述连通腔和所述限位环的外圈；所述固定板的一侧具有限位槽，所述推拉板的一侧具有与所述限位槽相匹配的第四卡扣，所述第四卡扣凸出于所述下盖远离铰接侧的一端。

5.根据权利要求4所述的上下双饮口杯盖，其特征在于，所述下按键包括转动板和顶块，所述转动板通过转轴和扭簧安装在所述下盖的铰接侧，所述顶块倾斜向下固定在所述转动板上；所述推拉板的另一侧开设有限位腔，所述转动板转动时，所述顶块抵靠在所述限位腔的内侧，并使所述推拉板向所述下盖铰接侧靠近，从而使第四卡扣移动至所述下盖内；所述推拉板通过第一弹簧与所述下盖内壁弹性连接，所述第一弹簧的轴线与所述转动板的移动方向重合。

6.根据权利要求5所述的上下双饮口杯盖，其特征在于，所述中盖远离铰接侧的一端固定有第一卡扣，所述第一卡扣和所述第四卡扣在纵向上相互卡接，当所述第四卡扣向所述下盖内移动时，所述第一卡扣和所述第四卡扣之间的卡接面逐渐减小至无接触；所述中盖的中部开设有安装口，所述安装口内安装有吸嘴。

7.根据权利要求6所述的上下双饮口杯盖，其特征在于，所述安装腔的顶端开设有插接口，所述上盖远离铰接侧的一端固定有第二卡扣，所述第二卡扣穿过所述插接口位于所述安装腔内。

8.根据权利要求7所述的上下双饮口杯盖，其特征在于，所述上按键通过第二弹簧安装在所述安装腔内，所述上按键的内侧固定有第五卡扣，所述第五卡扣与所述第二卡扣在纵向上相互卡接，按压所述上按键，所述第五卡扣与所述第二卡扣之间的卡接面逐渐减小至无接触。

9.根据权利要求8所述的上下双饮口杯盖，其特征在于，所述中盖上远离铰接侧的一端转动安装有锁扣，所述上盖上远离铰接侧的一端固定有第三卡扣，所述锁扣扣接在所述第三卡扣上。

10.根据权利要求6所述的上下双饮口杯盖，其特征在于，所述吸嘴上具有吸管和排气

孔;所述吸管采用不可折弯的吸管或可折弯的吸管。

上下双饮口杯盖

技术领域

[0001] 本实用新型涉及日常生活用品领域，特别是涉及一种上下双饮口杯盖。

背景技术

[0002] 双饮口杯是人们日常生活中常用到的物品。目前市场上出现的双饮口杯盖，其按键通常是均位于某一侧，例如，杯盖上位于同一侧的双饮口开关按键分上按键和下按键两部分，上按键控制上面吸管口盖子，下按键控制下面直饮口盖子，一般这种上下按键的盖子轴向高度都比较高，按键相对也比较小，占用空间大，且按压不便。

实用新型内容

[0003] 基于此，有必要针对上述技术问题，提供一种轴向高度较低，且按压方便的上下双饮口杯盖。

[0004] 一种上下双饮口杯盖，包括下盖、中盖、上盖、推拉板、上按键和下按键；所述下盖、所述中盖和所述上盖的一侧铰接于同一轴线，所述下按键转动安装在所述下盖的铰接侧，所述推拉板安装在所述下盖的底端，并可沿所述下盖铰接侧到另一侧的方向移动；所述中盖的另一侧扣接在所述下盖上，并与所述推拉板的一侧端在纵向上相互卡接；转动所述下按键，使其对所述推拉板的另一侧端进行抵靠，从而使所述推拉板与所述中盖之间的卡接面逐渐减小至无接触；所述中盖的该侧开设有安装腔，所述上按键弹性安装在所述安装腔内，所述上盖的另一侧贯穿至所述安装腔内，并与所述上按键在纵向上相互卡接；按压所述上按键，所述上按键与所述上盖之间的卡接面逐渐减小至无接触。

[0005] 进一步的，所述下盖的中部开设有连通腔，所述连通腔连接所述中盖和杯体；所述连通腔上远离铰接侧的一端具有挡板，所述挡板和所述连通腔构成直饮口。

[0006] 进一步的，所述连通腔的底端安装有固定板，所述固定板中部贯穿设置有限位环，所述限位环与所述连通腔的底端开口相合，并将所述连通腔和杯体连通。

[0007] 进一步的，所述推拉板的中部开口，并活动套接在所述连通腔和所述限位环的外圈；所述固定板的一侧具有限位槽，所述推拉板的一侧具有与所述限位槽相匹配的第四卡扣，所述第四卡扣凸出于所述下盖远离铰接侧的一端。

[0008] 进一步的，所述下按键包括转动板和顶块，所述转动板通过转轴和扭簧安装在所述下盖的铰接侧，所述顶块倾斜向下固定在所述转动板上；所述推拉板的另一侧开设有限位腔，所述转动板转动时，所述顶块抵靠在所述限位腔的内侧，并使所述推拉板向所述下盖铰接侧靠近，从而使第四卡扣移动至所述下盖内；所述推拉板通过第一弹簧与所述下盖内壁弹性连接，所述第一弹簧的轴线与所述转动板的移动方向重合。

[0009] 进一步的，所述中盖远离铰接侧的一端固定有第一卡扣，所述第一卡扣和所述第四卡扣在纵向上相互卡接，当所述第四卡扣向所述下盖内移动时，所述第一卡扣和所述第四卡扣之间的卡接面逐渐减小至无接触；所述中盖的中部开设有安装口，所述安装口内安装有吸嘴。

[0010] 进一步的，所述安装腔的顶端开设有插接口，所述上盖远离铰接侧的一端固定有第二卡扣，所述第二卡扣穿过所述插接口位于所述安装腔内。

[0011] 进一步的，所述上按键通过第二弹簧安装在所述安装腔内，所述上按键的内侧固定有第五卡扣，所述第五卡扣与所述第二卡扣在纵向上相互卡接，按压所述上按键，所述第五卡扣与所述第二卡扣之间的卡接面逐渐减小至无接触。

[0012] 进一步的，所述中盖上远离铰接侧的一端转动安装有锁扣，所述上盖上远离铰接侧的一端固定有第三卡扣，所述锁扣扣接在所述第三卡扣上。

[0013] 进一步的，所述吸嘴上具有吸管和排气孔；所述吸管采用不可折弯的吸管或可折弯的吸管。

[0014] 上述上下双饮口杯盖，通过将下盖、中盖和上盖铰接于同一轴线，在下盖中安装有可与中盖相互卡接的推拉板，并在下盖铰接侧安装有可对推拉板进行推动的下按键，用于控制推拉板和中盖之间的卡接状态，从而打开直饮口；在中盖远离铰接侧的一端设置安装腔，并安装上按键，且上盖远离铰接侧的一端与上按键相互卡接，使用者可通过按压上按键改变两者之间的卡接状态，从而打开吸管口，该杯盖将上、下按键分别设置在杯盖的两侧，使得上、下按键的可设置面积更大，按压更方便，同时杯盖的轴向高度可有效的降低，更节省空间。

附图说明

[0015] 图1为一个实施例中上下双饮口杯盖的拆分结构示意图；

[0016] 图2为图1中采用硬质吸管的上下双饮口杯盖的剖面结构示意图；

[0017] 图3为一个实施例中采用软质吸管的上下双饮口杯盖的剖面结构示意图；

[0018] 图4为图1中上下双饮口杯盖关闭状态的结构示意图；

[0019] 图5为图1中上下双饮口杯盖吸管口打开状态的结构示意图；

[0020] 图6为图1中上下双饮口杯盖直饮口打开状态的结构示意图。

[0021] 图中：100、下盖；110、连通腔；120、直饮口；200、中盖；210、安装腔；220、插接口；230、第一卡扣；240、安装口；300、上盖；310、第二卡扣；320、第三卡扣；400、吸嘴；410、吸管；420、排气孔；500、推拉板；510、第四卡扣；520、限位腔；530、第一弹簧；600、固定板；610、限位环；620、限位槽；700、下按键；710、转动板；720、顶块；800、上按键；810、第五卡扣；820、第二弹簧；900、锁扣。

具体实施方式

[0022] 为使本实用新型实施例的目的、技术方案和优点更加清楚，下面将结合本实用新型实施例中的附图，对本实用新型实施例中的技术方案进行清楚、完整地说明，显然，所描述的实施例是本实用新型一部分实施例，而不是全部的实施例。基于本实用新型中的实施例，本领域普通技术人员在没有做出创造性劳动前提下所获得的所有其他实施例，都属于本实用新型保护的范围。

[0023] 如图1至图3所示，在一个实施中，一种上下双饮口杯盖，包括下盖100、中盖200、上盖300、推拉板500、上按键800和下按键700；下盖100、中盖200和上盖300的一侧铰接于同一轴线，下按键700转动安装在下盖100的铰接侧，推拉板500安装在下盖100的底端，并可沿下

盖100铰接侧到另一侧的方向移动;中盖200的另一侧扣接在下盖100上,并与推拉板500的一侧端在纵向上相互卡接;转动下按键700,使其对推拉板500的另一侧端进行抵靠,从而使推拉板500与中盖200之间的卡接面逐渐减小至无接触;中盖200的该侧开设有安装腔210,上按键800弹性安装在安装腔210内,上盖300的另一侧贯穿至安装腔210内,并与上按键800在纵向上相互卡接;按压上按键800,上按键800与上盖300之间的卡接面逐渐减小至无接触。

[0024] 在上下双饮口均闭合的情况下,如图4所示,中盖200扣接在下盖100上,上盖300扣接在中盖200上,推拉板500的一端凸出于下盖100,并与中盖200远离铰接侧的一端在纵向上相互卡接,上盖300远离铰接侧的一端贯穿至安装腔210内,并与上按键800在纵向上相互卡接,此时下盖100上的直饮口120被中盖200罩设住,中盖200上的吸管口被上盖300罩设住。

[0025] 在使用直饮口120时,如图5所示,转动下按键700使其对推拉板500上靠近下盖100铰接侧的一端进行抵靠,从而使推拉板500与中盖200之间的卡接面逐渐减小,直到两者无接触,此时可将中盖200从下盖100上掀开,使直饮口120暴露在外,从而进行饮用。

[0026] 在使用吸管口时,如图6所示,按压上按键800使其与上盖300之间的卡接面逐渐减小,直到两者无接触,此时可将上盖300从中盖200上掀开,使吸管口暴露在外,从而进行饮用。

[0027] 上述上下双饮口杯盖,通过将下盖100、中盖200和上盖300铰接于同一轴线,在下盖100中安装有可与中盖200相互卡接的推拉板500,并在下盖100铰接侧安装有可对推拉板500进行推动的下按键700,用于控制推拉板500和中盖200之间的卡接状态,从而打开直饮口120;在中盖200远离铰接侧的一端设置安装腔210,并安装上按键800,且上盖300远离铰接侧的一端与上按键800相互卡接,使用者可通过按压上按键800改变两者之间的卡接状态,从而打开吸管口,该杯盖将上、下按键700分别设置在杯盖的两侧,使得上、下按键700的可设置面积更大,按压更方便,同时杯盖的轴向高度可有效的降低,更节省空间。

[0028] 在本实施例中,下盖100的中部开设有连通腔110,连通腔110连接中盖200和杯体;连通腔110上远离铰接侧的一端具有挡板,挡板和连通腔110构成直饮口120。该挡板的板面和顶端均呈弧形设置,以便于使用者饮水。

[0029] 在本实施例中,连通腔110的底端安装有固定板600,固定板600中部贯穿设置有限位环610,限位环610与连通腔110的底端开口相合,并将连通腔110和杯体连通。推拉板500的中部开口,并活动套接在连通腔110和限位环610的外圈;固定板600的一侧具有限位槽620,推拉板500的一侧具有与限位槽620相匹配的第四卡扣510,第四卡扣510凸出于下盖100远离铰接侧的一端。该固定板600的设置使得杯体内部空间仅与连通腔110连通,避免增设的推拉板500造成杯盖渗水或漏水,密封性更好。

[0030] 在本实施例中,下按键700包括转动板710和顶块720,转动板710通过转轴和扭簧安装在下盖100的铰接侧,顶块720倾斜向下固定在转动板710上;推拉板500的另一侧开设有限位腔520,转动板710转动时,顶块720抵靠在限位腔520的内侧,并使推拉板500向下盖100铰接侧靠近,从而使第四卡扣510移动至下盖100内;推拉板500通过第一弹簧530与下盖100内壁弹性连接,第一弹簧530的轴线与转动板710的移动方向重合。转动板710常态下其上的顶块720不与限位腔520接触,转动板710转动后若取消对其的施力,则转动板710受扭

簧影响转动回原位。

[0031] 在本实施例中，中盖200远离铰接侧的一端固定有第一卡扣230，第一卡扣230和第四卡扣510在纵向上相互卡接，当第四卡扣510向下盖100内移动时，第一卡扣230和第四卡扣510之间的卡接面逐渐减小至无接触；中盖200的中部开设有安装口240，安装口240内安装有吸嘴400。吸嘴400上具有吸管410和排气孔420；吸管410采用不可弯折的吸管410或可弯折的吸管410。该排气孔420和吸管410可一体成型设置在吸嘴400上，无需单独开气孔模具。

[0032] 上述直饮口120和吸管口呈关闭状态时，吸嘴400的底端压在连通腔110的顶端，并对连通腔110进行封闭，防止杯体内部水通过连通腔110流出到直饮口120处；不可弯折的吸管410的顶端和排气孔420均与上盖300内壁贴合，并靠上盖300压住进行阻水，而可弯折的吸管410则弯折并被上盖300压住，从而对吸管410内部通道进行阻断。

[0033] 在本实施例中，安装腔210的顶端开设有插接口220，上盖300远离铰接侧的一端固定有第二卡扣310，第二卡扣310穿过插接口220位于安装腔210内。上按键800通过第二弹簧820安装在安装腔210内，上按键800的内侧固定有第五卡扣810，第五卡扣810与第二卡扣310在纵向上相互卡接，按压上按键800，第五卡扣810与第二卡扣310之间的卡接面逐渐减小至无接触。

[0034] 中盖200上远离铰接侧的一端转动安装有锁扣900，上盖300上远离铰接侧的一端固定有第三卡扣320，锁扣900扣接在第三卡扣320上。该锁扣900用于对上盖300进行上锁，避免误触造成上盖300打开和漏水。

[0035] 上述上下双饮口杯盖，通过前后按键、两种饮口的设置，适合不同年龄段的人群，大人小孩都可使用，满足人们的多种使用习惯，吸嘴400可以拆卸，清洗方便。

[0036] 以上所述实施例仅表达了本实用新型的几种实施方式，其描述较为具体和详细，但并不能因此而理解为对本实用新型专利范围的限制。应当指出的是，对于本领域的普通技术人员来说，在不脱离本实用新型构思的前提下，还可以做出若干变形和改进，这些都属于本实用新型的保护范围。因此，本实用新型专利的保护范围应以所附权利要求为准。

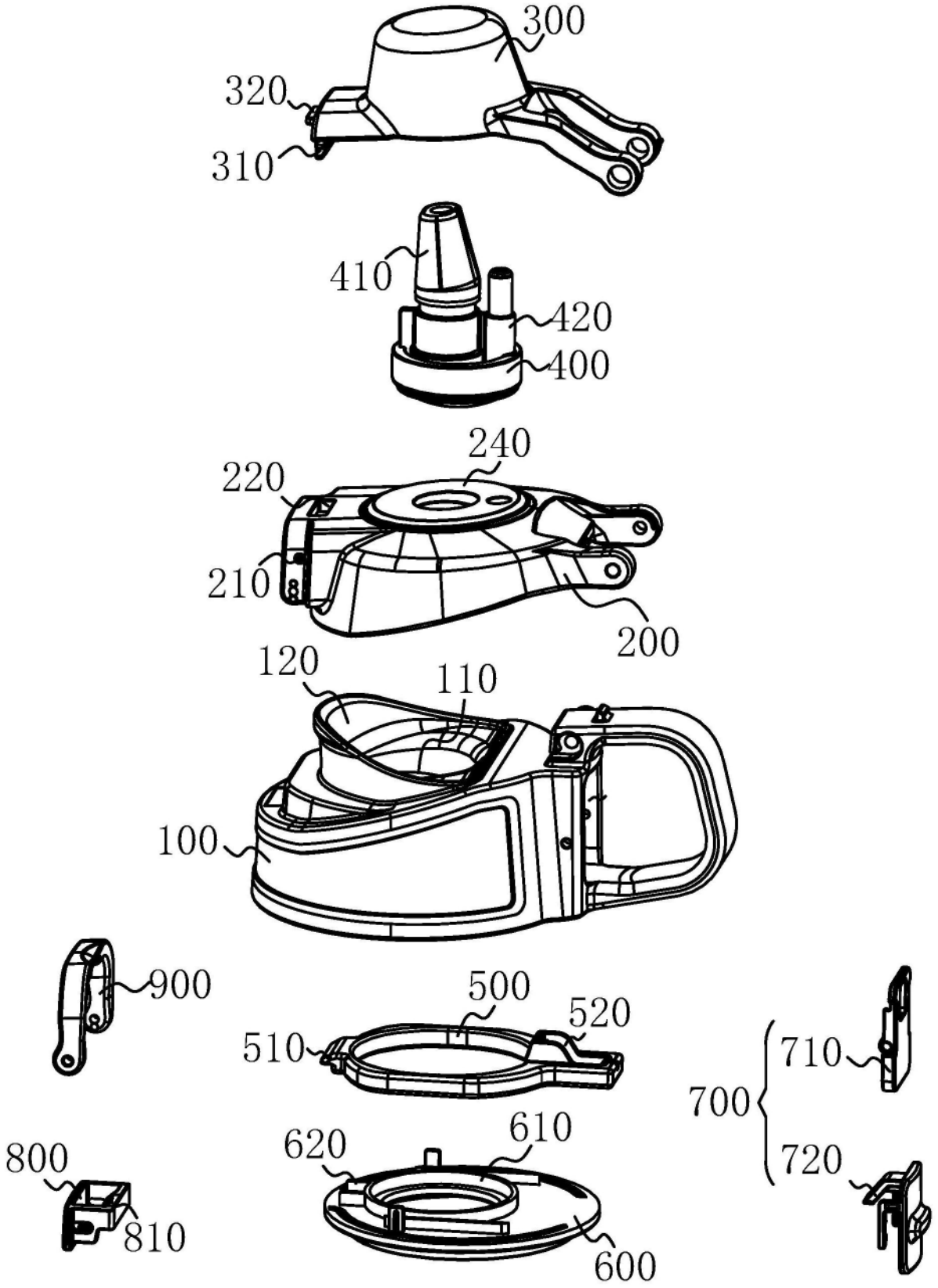
300
320
310
410
420
400
240
220
210
200
120
110
100
900
500
520
510
710
700
720
800
810
620
610
600

图1

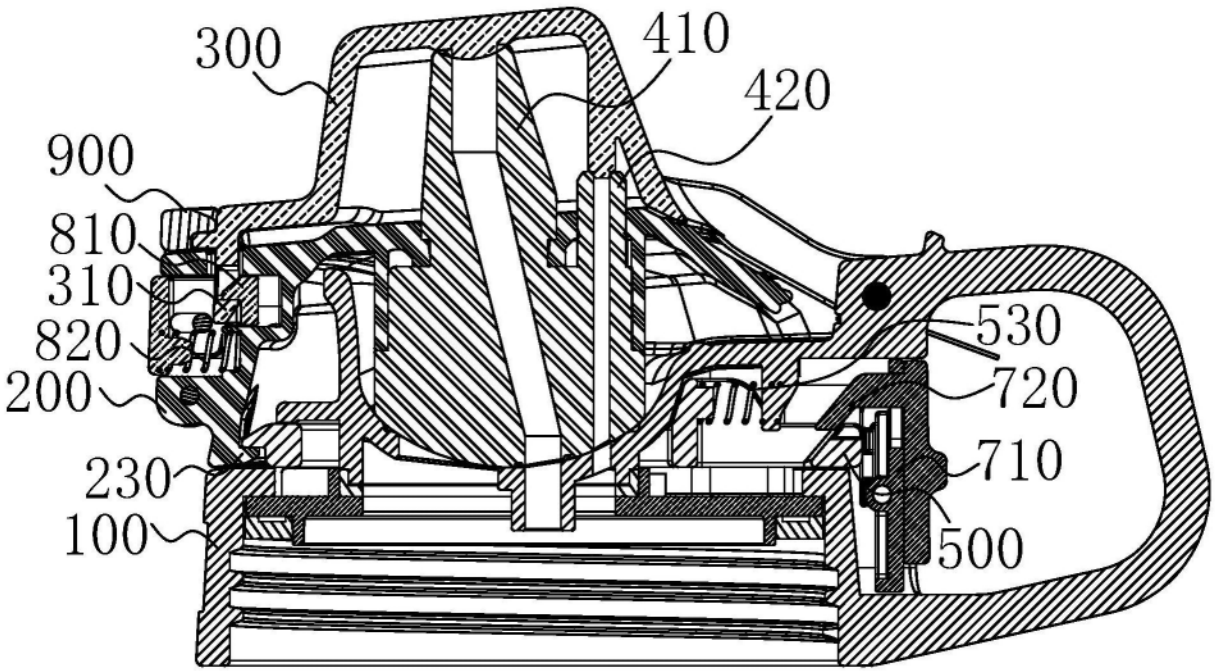
300
410
420
900
810
310
820
200
530
720
710
230
100
500

图2

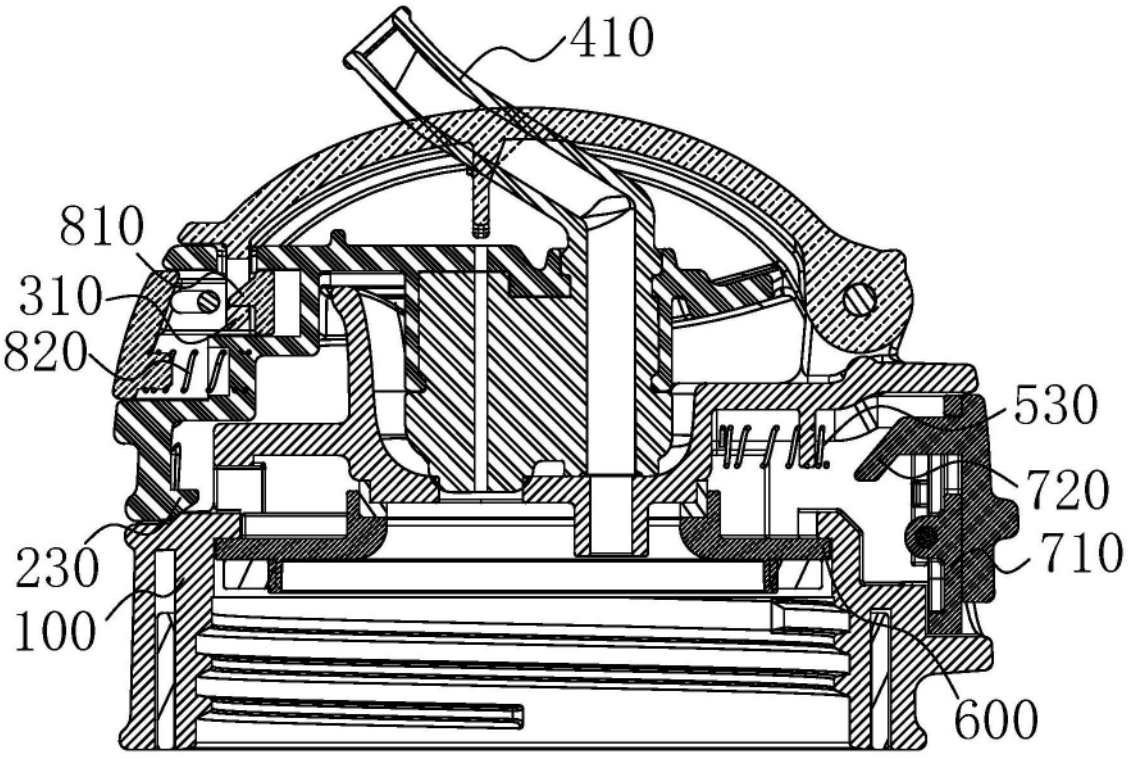
410
810
310
820
530
720
710
230
100
600

图3

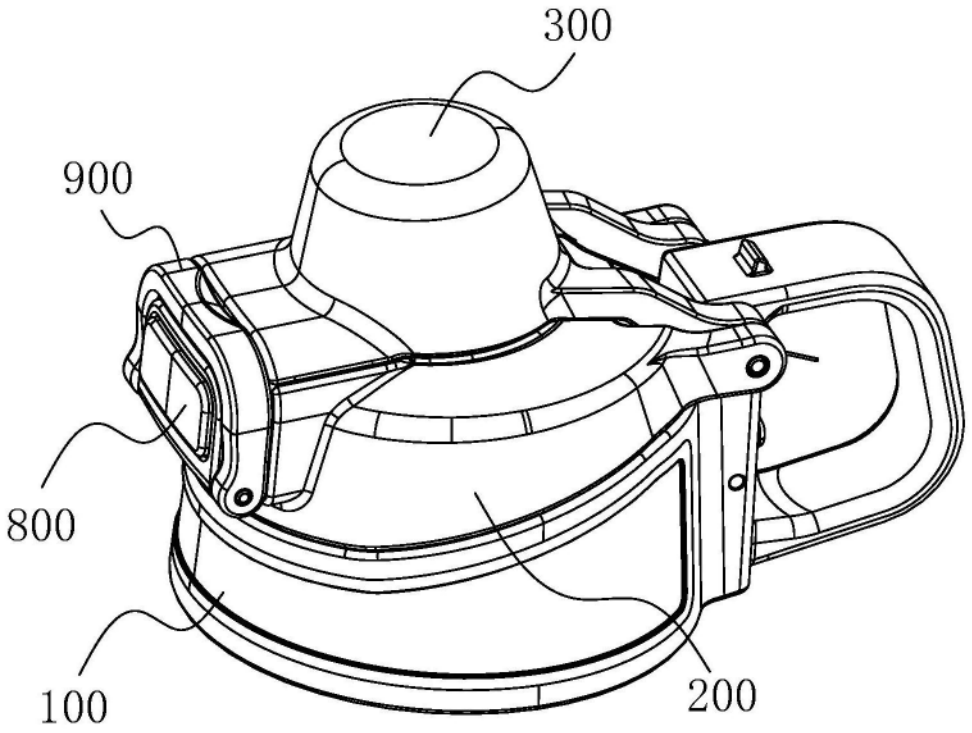

图4

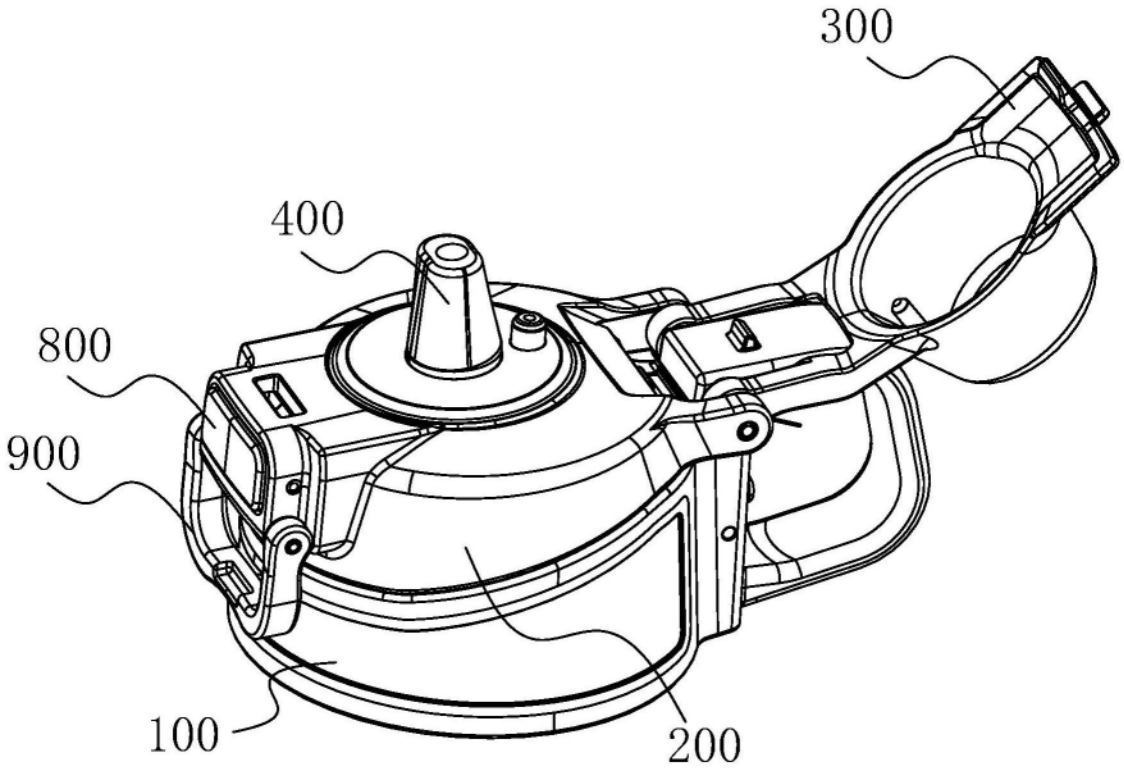

图5

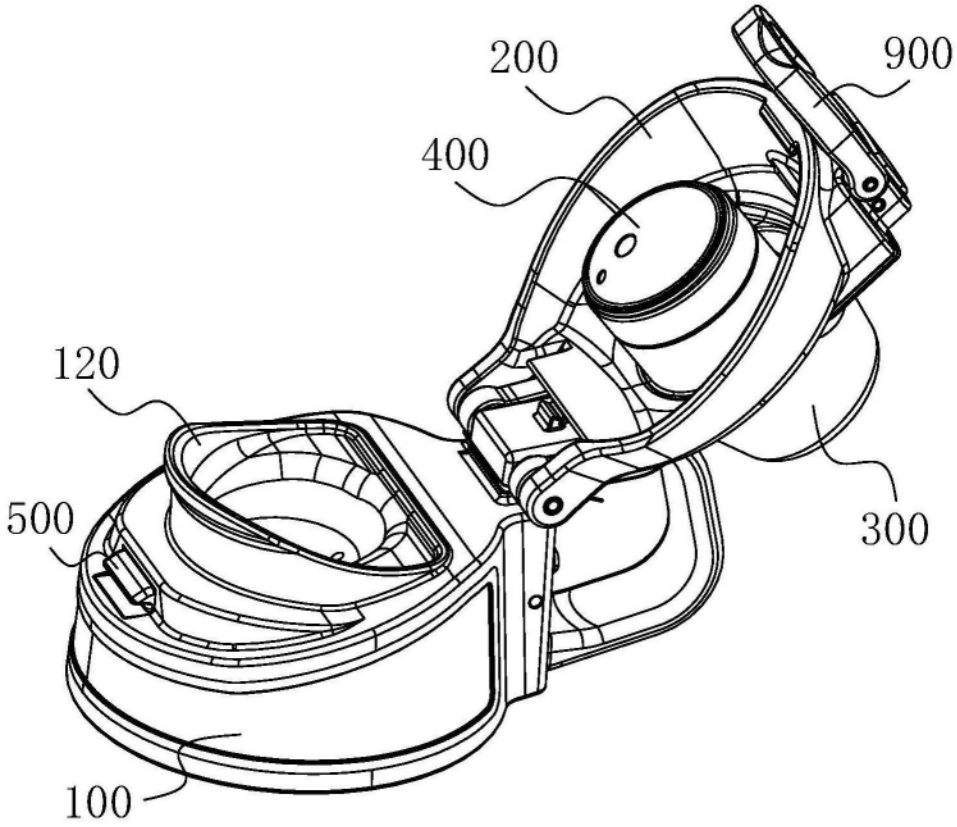

图6