(19)国家知识产权局

(12)实用新型专利

(10)授权公告号 CN 221465853 U
(45)授权公告日 2024.08.02

(21)申请号 202420093554.X

(22)申请日 2024.01.15

(73)专利权人 睿尚眼镜(深圳)有限公司
地址 518100 广东省深圳市龙岗区园山街道大康社区山子下路64、66、68、70号904

(72)发明人 金学尧

(74)专利代理机构 深圳胜博时代专利代理事务所(普通合伙) 44506
专利代理师 黄海艳

(51)Int.Cl.
G02C 5/16(2006.01)
G02C 5/14(2006.01)
G02C 5/22(2006.01)

权利要求书1页 说明书3页 附图2页

(54)实用新型名称

一种具备外置弹力结构的眼镜腿

(57)摘要

本实用新型公开一种具备外置弹力结构的眼镜腿。包括前镜腿、后镜腿和弹片,所述前镜腿的一端与后镜腿的一端铰接连接,所述弹片可拆卸式安装于前镜腿和后镜腿的铰接处,所述弹片的一端顶触于前镜腿的表面,所述弹片的另一端设置有拱起部来跨过铰接处,并且所述弹片的另一端的端头顶触于后镜腿的表面上。本实用新型通过在眼镜腿的铰接点处,加装一个外置的弹片,使得在眼镜腿进行佩戴时,可依靠弹片所设立的拱起部提供弹力顶触,给于眼镜腿增加回弹力,进而提升眼镜腿对头部的夹持力度;同时,弹片的可拆卸式设计,可在弹片发生弹性疲劳后,可通过更换弹片来重新满足使用要求。

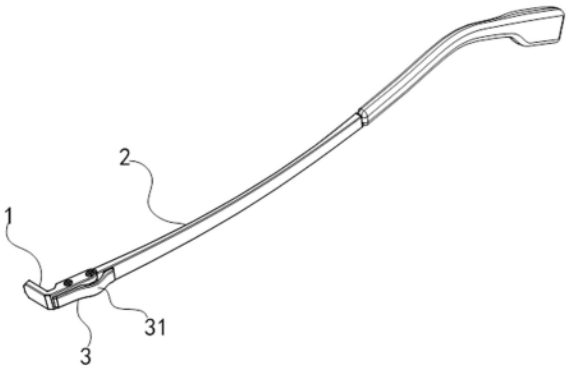

CN 221465853 U

1.一种具备外置弹力结构的眼镜腿,其特征在于:包括前镜腿、后镜腿和弹片,所述前镜腿的一端与后镜腿的一端铰接连接,所述弹片可拆卸式安装于前镜腿和后镜腿的铰接处,所述弹片的一端顶触于前镜腿的表面,所述弹片的另一端设置有拱起部来跨过铰接处,并且所述弹片的另一端的端头顶触于后镜腿的表面上。

2.如权利要求1所述的一种具备外置弹力结构的眼镜腿,其特征在于:所述弹片的内侧面设置有耳座,所述前镜腿设置有插孔,以及所述前镜腿位于插孔处和耳座位于自身端面处均设置有螺纹孔,所述耳座插入于插孔内并通过螺栓插入螺纹孔中进行紧固。

3.如权利要求2所述的一种具备外置弹力结构的眼镜腿,其特征在于:所述后镜腿位于与弹片相互顶触的部位设置有凹槽,所述弹片的端头顶触于凹槽中。

4.如权利要求3所述的一种具备外置弹力结构的眼镜腿,其特征在于:所述凹槽的槽边为弧形面。

一种具备外置弹力结构的眼镜腿

技术领域

[0001] 本实用新型涉及眼镜零部件技术领域,尤其是一种具备外置弹力结构的眼镜腿。

背景技术

[0002] 众所周知,眼镜是由镜片和镜架组合起来的,用来改善视力、保护眼睛或作装饰用途的用品。以及眼镜可矫正多种视力问题,包括近视、远视、散光、老花、斜视或者弱视等。对于眼镜的佩戴,较多都是需要进行长时间佩戴的,而进行佩戴时,则有镜架上的眼镜腿和鼻梁垫构成在头部的支撑,所以眼镜腿的好坏则将直接影响用户佩戴的效果。

[0003] 目前,现有的眼镜腿在佩戴时,都是挂设于人体耳背处,而为了佩戴的稳固,会让眼镜腿之间存在一定的弹性形变力,在佩戴后,给于头部形成一定的夹持力度,这样便使得佩戴起来较比直接搭放更加稳固。然后,现有的眼镜腿所具备的这种弹性夹持力,基本都是依靠眼镜腿自身材质的弹力,这种设计,一方面针对眼镜腿的材质会存在要求,另一发面,长时间佩戴使用后,因为材质的弹性疲劳的存在,这股弹力会越来越差,以致于出现松松垮垮的表象,从而影响佩戴。

实用新型内容

[0004] 针对上述现有技术中存在的不足,本实用新型的目的在于提供一种具备外置弹力结构的眼镜腿。

[0005] 为了实现上述目的,本实用新型采用如下技术方案:

[0006] 一种具备外置弹力结构的眼镜腿,包括前镜腿、后镜腿和弹片,所述前镜腿的一端与后镜腿的一端铰接连接,所述弹片可拆卸式安装于前镜腿和后镜腿的铰接处,所述弹片的一端顶触于前镜腿的表面,所述弹片的另一端设置有拱起部来跨过铰接处,并且所述弹片的另一端的端头顶触于后镜腿的表面上。

[0007] 优选地,所述弹片的内侧面设置有耳座,所述前镜腿设置有插孔,以及所述前镜腿位于插孔处和耳座位于自身端面处均设置有螺纹孔,所述耳座插入于插孔内并通过螺栓插入螺纹孔中进行紧固。

[0008] 优选地,所述后镜腿位于与弹片相互顶触的部位设置有凹槽,所述弹片的端头顶触于凹槽中。

[0009] 优选地,所述凹槽的槽边为弧形面。

[0010] 由于采用了上述方案,本实用新型通过在眼镜腿的铰接点处,加装一个外置的弹片,使得在眼镜腿进行佩戴时,可依靠弹片所设立的拱起部提供弹力顶触,给于眼镜腿增加回弹力,进而提升眼镜腿对头部的夹持力度;同时,弹片的可拆卸式设计,可在弹片发生弹性疲劳后,可通过更换弹片来重新满足使用要求。

附图说明

[0011] 图1是本实用新型实施例的结构示意图。

[0012] 图2是本实用新型实施例的结构爆炸图。

[0013] 图3是本实用新型实施例的铰接处的剖视图。

[0014] 图4是本实用新型实施例的多种状态变化下的结构示意图。

具体实施方式

[0015] 为了使本实用新型的目的、技术方案及优点更加清楚明白,以下结合附图及实施例,对本实用新型进一步详细说明。应当理解,此处所描述的具体实施例仅仅用以解释本实用新型,并不用于限定本实用新型。

[0016] 在本实用新型的描述中,需要理解的是,术语“中心”、“纵向”、“横向”、“长度”、“宽度”、“厚度”、“上”、“下”、“前”、“后”、“左”、“右”、“竖直”、“水平”、“顶”、“底”、“内”、“外”、“顺时针”、“逆时针”等指示的方位或位置关系为基于附图所示的方位或位置关系,仅是为了便于描述本实用新型和简化描述,而不是指示或暗示所指的装置或元件必须具有特定的方位、以特定的方位构造和操作,因此不能理解为对本实用新型的限制。此外,术语“第一”、“第二”仅用于描述目的,而不能理解为指示或暗示相对重要性或者隐含指明所指示的技术特征的数量。由此,限定有“第一”、“第二”的特征可以明示或者隐含地包括一个或者更多个所述特征。在本实用新型的描述中,“多个”的含义是两个或两个以上,除非另有明确具体的限定。

[0017] 在本实用新型的描述中,需要说明的是,除非另有明确的规定和限定,术语“安装”、“相连”、“连接”应做广义理解,例如,可以是固定连接,也可以是可拆卸连接,或一体地连接。可以是机械连接,也可以是电连接。可以是直接相连,也可以通过中间媒介间接相连,可以是两个元件内部的连通或两个元件的相互作用关系。对于本领域的普通技术人员而言,可以根据具体情况理解上述术语在本实用新型中的具体含义。

[0018] 如图1至图4所示,本实施例提供的一种具备外置弹力结构的眼镜腿,包括前镜腿1、后镜腿2和弹片3,所述前镜腿1的一端与后镜腿2的一端铰接连接,所述弹片3可拆卸式安装于前镜腿1和后镜腿2的铰接处,所述弹片3的一端顶触于前镜腿1的表面,所述弹片3的另一端设置有拱起部31来跨过铰接处,并且所述弹片3的另一端的端头顶触于后镜腿2的表面上。

[0019] 本实施例通过在眼镜腿的铰接点处,加装一个外置的弹片3,使得在眼镜腿进行佩戴时,可依靠弹片3所设立的拱起部31提供弹力顶触,给于眼镜腿增加回弹力,进而提升眼镜腿对头部的夹持力度;同时,弹片3的可拆卸式设计,可在弹片3发生弹性疲劳后,可通过更换弹片3来重新满足使用要求。

[0020] 具体在进行佩戴时,在后镜腿2收合时,弹片3的一端是不与后镜腿2接触,当将需要进行佩戴时,即将后镜腿2打开,随着后镜腿2完全打开,并佩戴于人体头部时,后镜腿2的端面便会与弹片3的一端形成顶触,并进一步向外展开,从而便会顶压弹片3,而弹片3一端设立拱起部31,另一端是保持于前镜腿1的顶触,随着继续推压,弹片3便会产生对应的弹力,去顶压后镜腿2,这样便实现依靠外置弹力结构达到增加佩戴夹持力的作用。

[0021] 进一步,因为在眼镜每次佩戴时,都会让弹片3进行弹性形变,而多次长时间反复的发生弹性形变,将会造成弹片3的弹力疲劳,而一旦弹片3发生弹力疲劳后,则之前的外置弹力作用将失去,这样便无法保持佩戴的紧固,所以将弹片3设置成可拆卸结构,即在所述

弹片3的内侧面设置有耳座32,所述前镜腿1设置有插孔11,以及所述前镜腿1位于插孔11处和耳座32位于自身端面处均设置有螺纹孔12,所述耳座32插入于插孔11内并通过螺栓4插入螺纹孔12中进行紧固,在需要进行弹片3的拆装时,只需通过拧转螺栓4便可以快速完成。

[0022] 进一步,为使得弹片3在顶触时更加稳定,对弹片3端头提供限位点,故本实施例的所述后镜腿2位于与弹片3相互顶触的部位设置有凹槽21,所述弹片3的端头顶触于凹槽21中。并且所述凹槽21的槽边为弧形面,这样便于进行装配时,弹片3端头的卡入。

[0023] 此外,需要说明的是,本实施例的弹片3优选采用β钛合金材质,而整体厚度控制在2mm左右,而拱起部31的厚度控制在1mm左右,但对于具体厚度,本实施例需根据材质的特性进行灵活调整,对应具体厚度数值不进行限定。

[0024] 以上仅为本实用新型的优选实施例,并非因此限制本实用新型的专利范围,凡是利用本实用新型说明书及附图内容所作的等效结构或等效流程变换,或直接或间接运用在其他相关的技术领域,均同理包括在本实用新型的专利保护范围内。

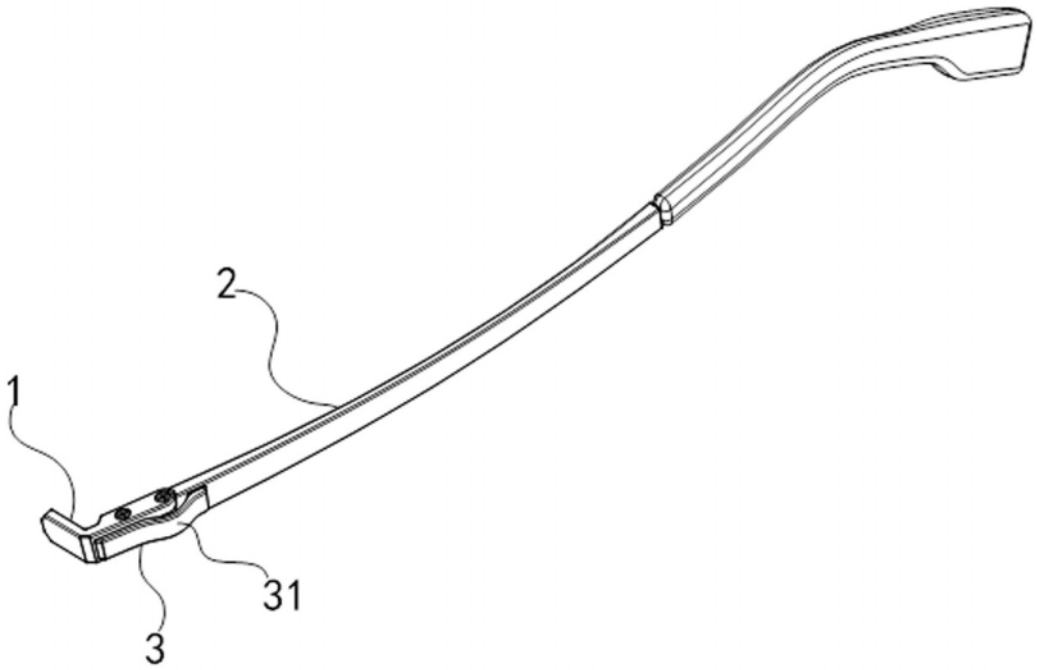

图 1

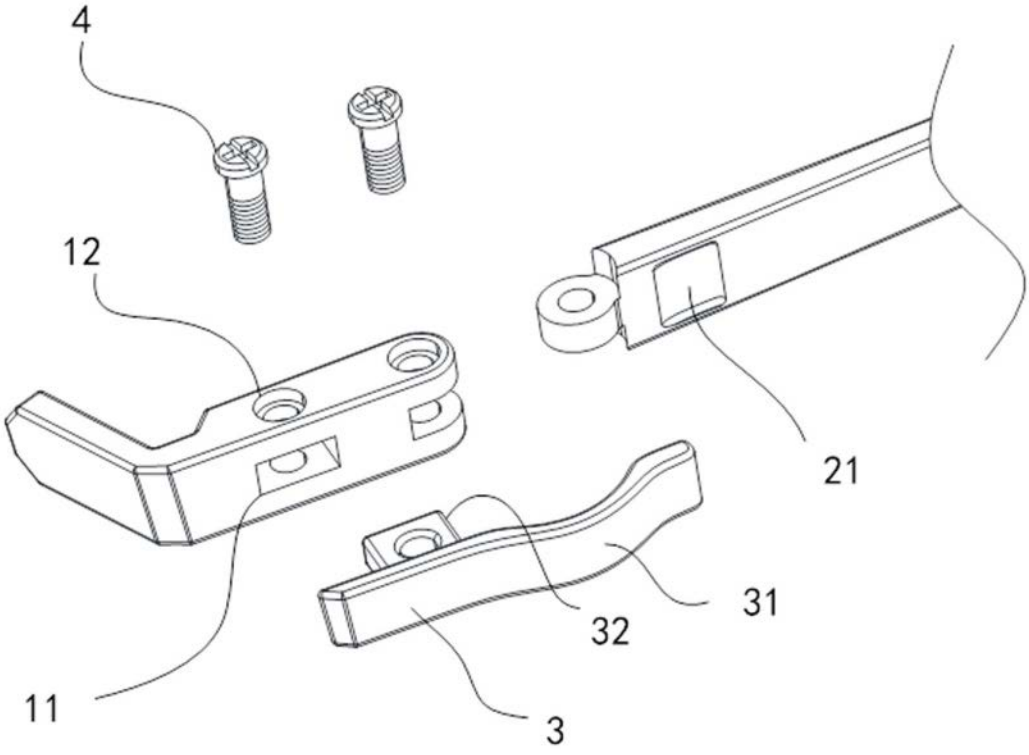

图 2

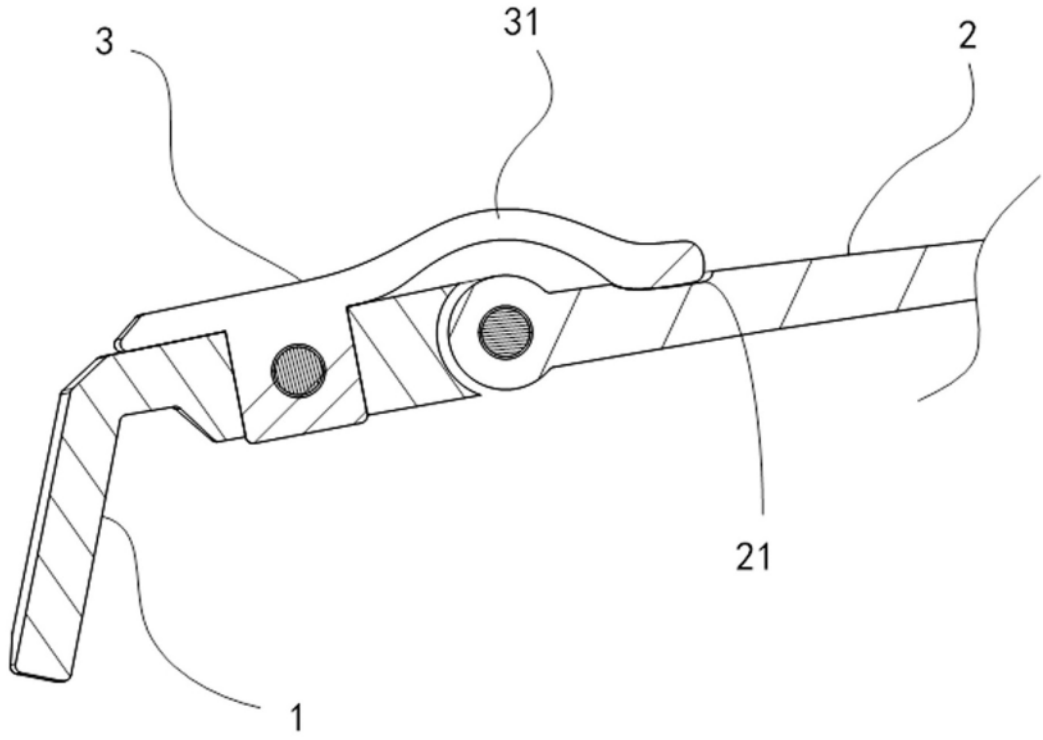

图 3

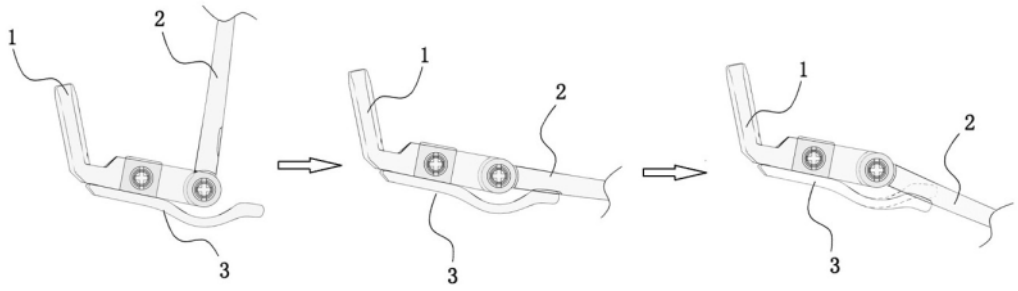

图 4