(19) Europäisches Patentamt
European Patent Office
Office européen des brevets

(11) Numéro de publication: **0 096 603**
A1

(12) DEMANDE DE BREVET EUROPEEN

(21) Numéro de dépôt: **83400942.5**

(22) Date de dépôt: **10.05.83**

(51) Int. Cl.³: **B 65 H 31/34**
B 65 H 31/20

(30) Priorité: **07.06.82 FR 8210273**

(43) Date de publication de la demande:
21.12.83 Bulletin 83/51

(84) Etats contractants désignés:
DE GB IT

(71) Demandeur: **S.A. CUIR**
Rue Paul Langevin ZI du Hellu
F-59260 Lezennes(FR)

(72) Inventeur: **Cuir, Jean Pierre**
36 Avenue de Brigode
F-59650 Villeneuve d'Ascq(FR)

(72) Inventeur: **Cuir, Gérard**
23 Allée des Champs
F-59650 Villeneuve d'Ascq(FR)

(74) Mandataire: **Ecrepont, Robert**
Cabinet Ecrepont 12 Place Simon Vollant (Porte de Paris)
F-59800 Lille(FR)

(54) Taquets de positionnement de produits en feuille.

(57) L'invention se rapporte à un taquet de positionnement de produits en feuille dans un ensemble.

Il est caractérisé en ce qu'il est constitué par une succession de lamelles (9, 10) qui sont sensiblement, d'une part, parallèles entre elles et, d'autre part, perpendiculaires tant au plan P de la feuille (6) qu'au bord (4 ou 5) de la dite feuille (6) que ce taquet (2 ou 3) doit positionner.

Application à la construction mécanique et aux machines d'imprimerie.

Fig. 1

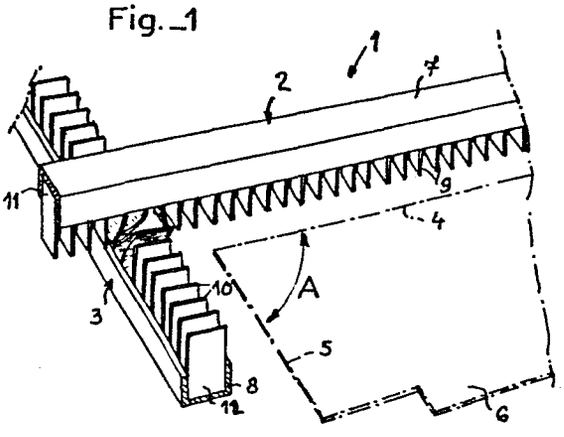

EP 0 096 603 A1

TAQUETS DE POSITIONNEMENT DE PRODUITS EN FEUILLE

L'invention se rapporte à des taquets de positionnement de produits en feuille dans un ensemble et à l'ensemble pourvu de tels taquets.

Elle trouve plus particulièrement mais non exclusivement application à des taquets de positionnement de feuilles de papier ou de carton dans les machines d'imprimerie telles des tables d'alimentation de presse à imprimer et/ou découper ou des dispositifs de mise en pile de feuilles sortant de cette presse.

Dans ces ensembles, il est connu (brevets français A 2.277.727 et 2.308.576) de monter dans leur bâti, des taquets sur lesquels les feuilles viennent buter, de chants, que ce soit donc selon le type d'ensemble considéré, avant d'être prises et entraînées vers la presse et/ou pour parfaire leur mise en place dans la pile.

Ces taquets agissent évidemment tous dans un même plan qui est celui de la feuille à positionner et dans lequel plan ils suivent chacun l'un des chants de ladite feuille qui, par exemple, si elle est rectangulaire, fera ainsi appel à des taquets de front et de côté.

Pour pouvoir s'adapter aux différents formats susceptibles d'être utilisés dans au moins l'une des machines placées en amont et/ou en aval de l'ensemble de positionnement, tout en continuant d'agir dans le même plan, ces taquets doivent évidemment pouvoir être positionnés différemment dans le bâti

dudit ensemble.

Pour leur positionnement, les taquets de front et de côté sont généralement associés à des supports de front et de côté qui, avantageusement, sont placés, dans l'ensemble, à des niveaux différents afin de pouvoir se monter dans le bâti sans se gêner mutuellement.

Pour ce montage des supports dans le bâti, il peut être fait appel à tous moyens connus tels des brides ou des coulisseaux qui coopèrent chacun avec l'une des glissières que porte alors le bâti et qui sont commandés séparément, par exemple, par des volants actionnant des systèmes vis-écrou ou pignon-crémaillère sous le contrôle éventuel d'un vernier.

Si, pour se croiser librement aux différentes coordonnées dictées par les formats des feuilles, les supports peuvent ainsi être placés à des niveaux différents, il n'en est pas de même des taquets qui, ainsi que cela est déjà dit plus haut, doivent nécessairement tous agir dans un même plan.

De ce fait, dans les réalisations connues à ce jour qui font appel à des taquets qui ne peuvent pas se croiser, à chaque intersection, l'un d'eux au moins doit donc être au moins localement interrompu pour laisser passer l'autre.

Aussi pour chacun des formats au moins l'un des taquets doit-il être exécuté spécialement.

Il en résulte évidemment une majoration du coût des pièces nécessaires et une augmentation des temps perdus pour préparer les machines à un nouveau format car il faut alors entretemps démonter l'ancien taquet et monter le nouveau.

Un résultat que l'invention vise à obtenir est un jeu de taquets qui, tout en agissant dans un même plan, peuvent se croiser en différents endroits sans nécessiter de préparation spéciale.

A cet effet, elle a pour objet un taquet du type cité plus haut notamment caractérisé en ce qu'il est constitué par une succession de lamelles sensiblement parallèles entre elles et perpendiculaires tant au plan de la feuille qu'au bord de la dite feuille que ce taquet doit positionner.

L'invention sera bien comprise à l'aide de la description ci-après faite, à titre d'exemple non limitatif, en regard du

dessin ci-annexé, qui représente schématiquement :

- figure 1 : un jeu de taquets vu en perspective,
- figure 2 : une coupe par l'axe de l'un des taquets,
- figure 3 : une variante de réalisation de l'ensemble.

En se reportant au dessin, on voit que l'ensemble 1 comprend au moins deux taquets 2, 3 suivant deux côtés 4, 5 adjacents à un même angle "A" d'une feuille 6 de papier ou de carton située dans un plan P.

Ces taquets, tels un taquet de front 2 et un de côté 3, selon qu'ils suivent le côté frontal ou latéral de la feuille, sont associés à des supports 7, 8 dits de front et de côté, qui sont montés dans le bâti (non représenté) de l'ensemble à des niveaux N_7,N_8 différents afin de pouvoir être réglés en position sans se gêner mutuellement.

Les taquets 2, 3 ont tous, par contre, au moins une partie de leur hauteur qui, nécessairement, est à la hauteur du plan P de la feuille 6.

Selon une caractéristique essentielle de l'invention, au moins l'un des taquets 2, 3 est constitué par une succession de lamelles 9, 10 sensiblement parallèles entre elles et perpendiculaires tant au plan P de la feuille qu'au bord de ladite feuille que ce taquet doit positionner.

Lorsqu'elles recoivent le bord des feuilles sur leur chant 11, les lamelles 9, 10, qui sont alors sollicitées parallèlement à leur plan, résistent à la flexion et réalisent ainsi une excellente bûtée.

Par contre, lorsque lors du réglage au format, elles sont, par l'autre taquet, sollicitées dans une direction parallèle au bord qu'elles positionnent, ces lamelles peuvent fléchir sans grand effort puis revenir élastiquement en bonne position dès que la sollicitation disparaît.

C'est ce qui permet au support du taquet positionnant un côté de feuille adjacent au même angle, de se déplacer parallèlement au bord du premier taquet considéré d'une position à une autre sans nécessiter de montage démontage de taquets qui, constamment, sont donc prêts à l'emploi.

Les supports 2 et 3 ainsi combinés peuvent aussi bien porter leurs lamelles sur leurs faces en vis à vis (figure 2), entre

lesquelles se situe le plan P de la feuille que sur deux faces tournées dans le même sens (figure 3) pour parvenir au plan P qui est alors au dessus ou au dessous des deux supports et, auquel cas, les lamelles 10 de l'un des taquets 8 peuvent être plus longues que celles 9 de l'autre taquet 7.

L'un (2) des taquets 2, 3 et notamment dans le cas de la figure 3, celui dont le support 7 est le plus près du plan P de la feuille, peut être de type traditionnel et évoluer à l'intérieur des lamelles du support 8 de l'autre taquet qui, dans cet exemple, est celui qui est le plus éloigné du dit plan P de la feuille 6.

Le support 7, 8 peut se présenter sous la forme d'un profilé logeant les pieds 11, 12 des lamelles, lesquels pieds, afin de maintenir les parties de lamelles réalisant la butée à des distances convenables, peuvent soit avoir une épaisseur plus importante que le reste de la lamelle, soit recevoir des cales 13, 14.

Les lamelles seront en matériau élastique choisi en tenant compte de la nature des feuilles positionnées et, par exemple, en feuillard d'acier à ressort ou en matière plastique semi rigide tel le polyamide ou le polyéthylène.

Il est bien évident que les supports peuvent se croiser selon des angles différents de quatre vingt dix degrés.

REVENDICATIONS

1. Taquet (2, 3) de positionnement de produits en feuille dans un ensemble et, plus particulièrement mais non exclusivement, taquets de positionnement de feuilles de papier ou de carton dans les machines d'imprimerie telles des tables d'alimentation de presse à imprimer et/ou découper ou des dispositifs de mise en pile de feuilles sortant de cette presse, comprenant à cet effet des taquets (2, 3) sur lesquels les feuilles (6) viennent buter par leurs chants (4, 5), que ce soit avant d'être prises et entraînées vers la presse et/ou pour parfaire leur mise en place dans la pile, lesquels taquets (2, 3) agissent évidemment tous dans un même plan P qui est celui de la feuille (6) à positionner et, dans lequel plan P, ils suivent chacun l'un des chants (4, 5) de ladite feuille (6) qui, par exemple, si elle est rectangulaire, fera ainsi appel à des taquets de front et de côté qui sont généralement associés à des supports (7, 8) dont ceux portant des taquets positionnant des côtés (4, 5) adjacents à un même angle "A", sont placés, dans l'ensemble (1), à des niveaux différents afin de pouvoir se monter dans le bâti sans se gêner mutuellement, ce taquet (2, 3) étant CARACTERISE en ce qu'il est constitué par une succession de lamelles (9, 10) qui sont sensiblement, d'une part, parallèles entre elles et, d'autre part, perpendiculaires tant au plan P de la feuille (6) qu'au bord (4 ou 5) de ladite feuille (6) que ce taquet doit positionner.

2. Taquet selon la revendication 1 caractérisé en ce que son support (7, 8) se présente sous la forme d'un profilé logeant le pied (11, 12) des lamelles.

3. Taquet selon la revendication 2 caractérisé en ce qu'au moins certaines lamelles (9, 10) ont, à leurs pieds (11, 12), une épaisseur plus importante qu'à leur partie réalisant la butée et ce, afin de maintenir une distance convenable entre les lamelles contigües.

4. Taquet selon la revendication 2 caractérisé en ce que, entre les pieds (11, 12) des lamelles, sont insérées des

cales (13, 14) maintenant leur partie réalisant la butée à distance convenable des lamelles contigües.

5. Taquet selon l'une quelconque des revendications 1 à 4, caractérisé en ce que les lamelles sont en matériau élastique.

6. Ensemble (1) de positionnement de feuille au moyen de taquets de positionnement et, plus particulièrement mais non exclusivement, de feuilles de papier ou de carton dans les machines d'imprimerie telles des tables d'alimentation de presse à imprimer et/ou découper ou des dispositifs de mise en pile de feuilles sortant de cette presse CARACTERISE en ce qu'il comprend au moins un taquet selon l'une quelconque des revendications 1 à 5.

7. Ensemble selon la revendication 5 caractérisé en ce que les taquets positionnant des côtés (4, 5) adjacents à un même angle "A" ont leurs supports situés l'un au dessous et l'autre au dessus du plan P de la feuille et en ce qu'ils portent leurs lamelles sur leurs faces en vis à vis entre lesquelles donc se situe le plan P de la feuille.

8. Ensemble selon la revendication 6 caractérisé en ce que les taquets positionnant des côtés adjacents à un même angle "A" ont tous deux leurs supports situés d'un même côté du plan P de la feuille et en ce qu'ils portent leurs lamelles sur leur face tournée vers ce plan.

9. Ensemble selon l'une quelconque des revendications 6 à 8 caractérisé en ce que l'un des taquets positionnant des côtés adjacents à un même angle "A" est de type traditionnel et évolue à l'intérieur des lamelles du support (8) de l'autre taquet.

0096603

Fig. 1

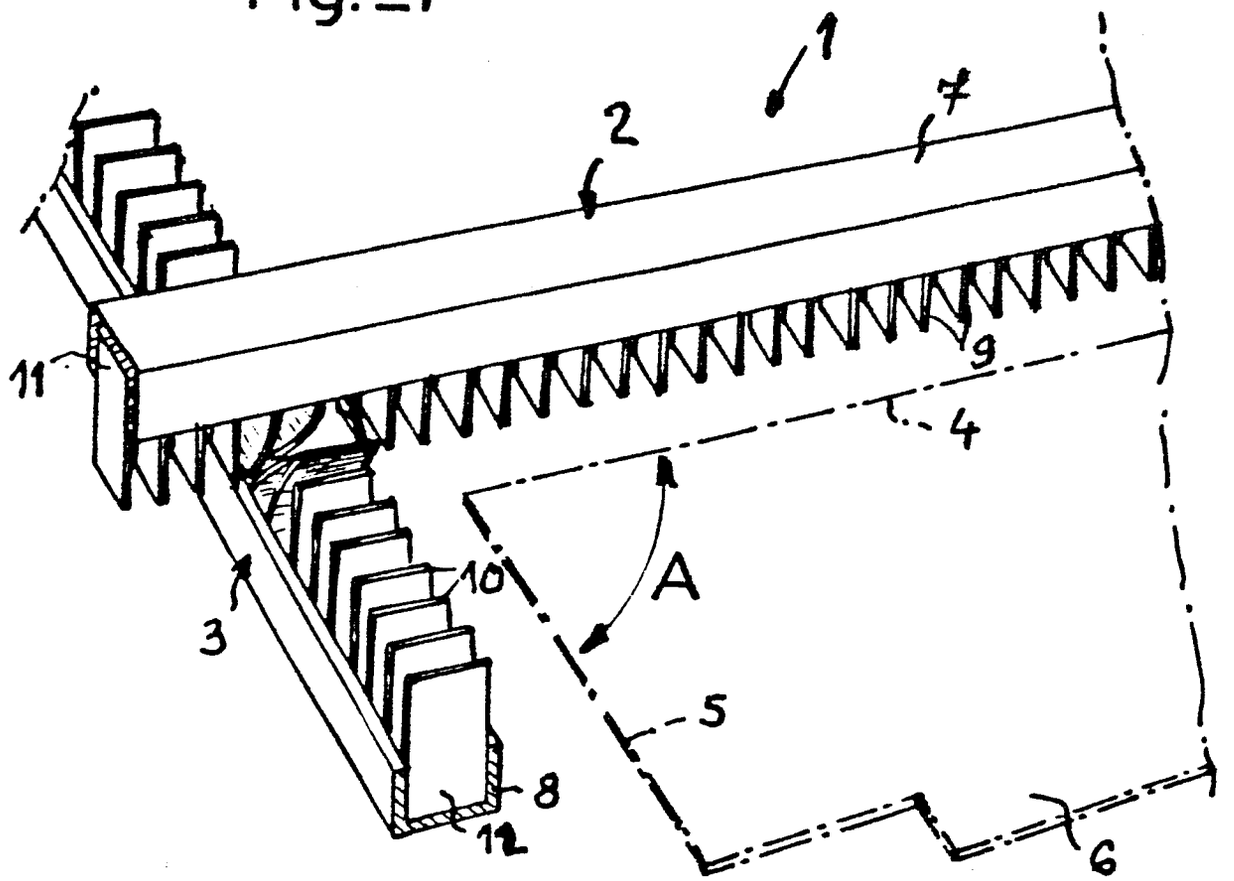

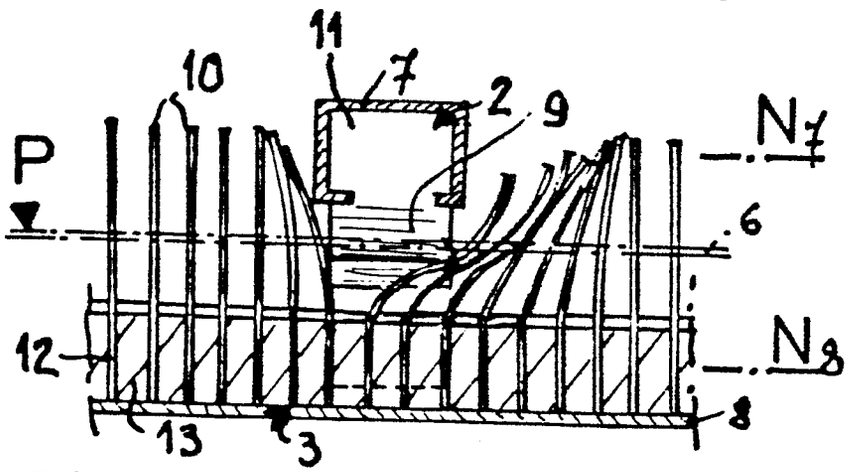

Fig. 2

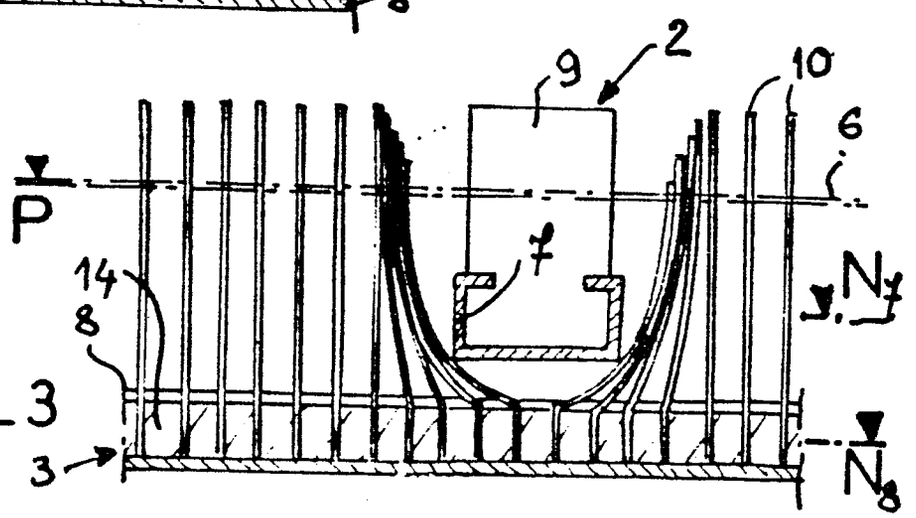

Fig. 3

Office européen des brevets

RAPPORT DE RECHERCHE EUROPEENNE

0096603
Numéro de la demande

EP 83 40 0942

DOCUMENTS CONSIDERES COMME PERTINENTS

Catégorie	Citation du document avec indication, en cas de besoin, des parties pertinentes	Revendication concernée	CLASSEMENT DE LA DEMANDE (Int. Cl. ³)
A	US-A-1 512 679 (DUDLEY) * En entier * -----	1	B 65 H 31/34 B 65 H 31/20

DOMAINES TECHNIQUES RECHERCHES (Int. Cl. ³)
B 65 H

Le présent rapport de recherche a été établi pour toutes les revendications

Lieu de la recherche	Date d'achèvement de la recherche	Examinateur
LA HAYE	05-09-1983	MEULEMANS J.P.

CATEGORIE DES DOCUMENTS CITES

X : particulièrement pertinent à lui seul
Y : particulièrement pertinent en combinaison avec un autre document de la même catégorie
A : arrière-plan technologique
O : divulgation non-écrite
P : document intercalaire

T : théorie ou principe à la base de l'invention
E : document de brevet antérieur, mais publié à la date de dépôt ou après cette date
D : cité dans la demande
L : cité pour d'autres raisons

& : membre de la même famille, document correspondant

OEB Form 1503 03 82