(19)中华人民共和国国家知识产权局

(12)实用新型专利

(10)授权公告号 CN 208491161 U
(45)授权公告日 2019.02.15

(21)申请号 201820285160.9

(22)申请日 2018.02.28

(73)专利权人 邢钊
地址 300131 天津市红桥区丁字沽二号路北头1号红桥实验小学

(72)发明人 邢钊

(74)专利代理机构 天津市鼎和专利商标代理有限公司 12101
代理人 孙宁

(51)Int.Cl.
A47B 3/00(2006.01)
A47B 13/02(2006.01)
A47B 13/08(2006.01)

权利要求书1页 说明书2页 附图2页

(54)实用新型名称

一种可快速收纳和展开的便携式户外桌

(57)摘要

本实用新型涉及一种可快速收纳和展开的便携式户外桌，包括桌面板、桌腿一和桌腿二，桌面板的下端面上开设有可放置桌腿的凹槽，桌腿一和桌腿二的上部两侧均设有防止桌腿与桌面板分离的圆柱形挡块，桌腿一和桌腿二的上端面上均设有两个插块，凹槽在长边方向的两侧均设有供挡块活动的延伸槽，两个延伸槽和凹槽构成一个截面为类T型的槽，凹槽在短边方向的两侧均设有与插块配合的直插槽，凹槽的顶面上开设有与插块配合的斜插槽，延伸槽的深度为大于或等于能够使桌腿转动并插入斜插槽内的深度，桌腿一和桌腿二在位于同侧的支腿铰接。本实用新型不使用时可以收纳起来，携带方便，整体体积较小，大大方便了人们外出游玩时使用。

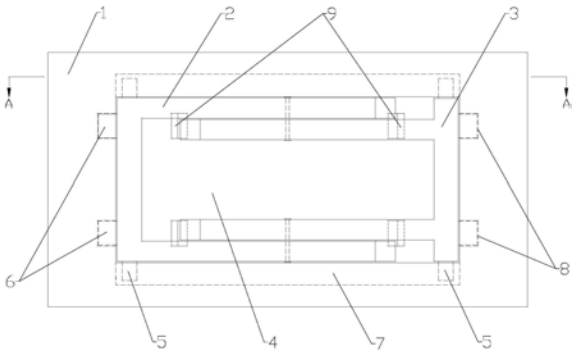

CN 208491161 U

1.一种可快速收纳和展开的便携式户外桌，其特征在于：包括桌面板、桌腿一和桌腿二，所述桌面板的下端面上开设有可放置桌腿的凹槽，所述桌腿一和桌腿二的上部两侧均设有防止桌腿与桌面板分离的圆柱形挡块，所述桌腿一和桌腿二的上端面上均设有两个插块，所述凹槽在长边方向的两侧均设有供挡块活动的延伸槽，两个延伸槽和凹槽构成一个截面为类T型的槽，所述凹槽在短边方向的两侧均设有与插块配合的直插槽，所述凹槽的顶面上开设有与插块配合的斜插槽，所述延伸槽的深度为大于或等于能够使桌腿转动并插入斜插槽内的深度，所述桌腿一和桌腿二在位于同侧的支腿铰接。

2.根据权利要求1所述的一种可快速收纳和展开的便携式户外桌，其特征在于：所述桌腿一和桌腿二上的插块和挡块分别与各自对应的桌腿一和桌腿二一体成型。

3.根据权利要求1所述的一种可快速收纳和展开的便携式户外桌，其特征在于：所述桌腿一和桌腿二的底端面为斜面。

一种可快速收纳和展开的便携式户外桌

技术领域

[0001] 本实用新型属于户外桌技术领域，特别是涉及一种可快速收纳和展开的便携式户外桌。

背景技术

[0002] 随着我国经济不断的发展，人民生活水平越来越高，国内休闲产业风行，从事户外活动及家庭聚会变的频繁起来，人们会在休息日开车去户外游玩，但在野外地区就餐时没有餐桌，这时就需要人们自己携带餐桌来享受美食，但是现有的餐桌组装较为繁琐，不便于收纳，占用空间较大，不易携带，多数人通常选择席地就餐，但这样导致用餐很不方便，也很不卫生。

发明内容

[0003] 本实用新型为解决公知技术中存在的技术问题而提供一种可快速收纳和展开的便携式户外桌，该户外桌解决了现有餐桌结构固定，组装较为繁琐，不便于收纳，占用空间较大，不易携带的问题。

[0004] 本实用新型为解决公知技术中存在的技术问题所采取的技术方案是：

[0005] 一种可快速收纳和展开的便携式户外桌，其特征在于：包括桌面板、桌腿一和桌腿二，所述桌面板的下端面上开设有可放置桌腿的凹槽，所述桌腿一和桌腿二的上部两侧均设有防止桌腿与桌面板分离的圆柱形挡块，所述桌腿一和桌腿二的上端面上均设有两个插块，所述凹槽在长边方向的两侧均设有供挡块活动的延伸槽，两个延伸槽和凹槽构成一个截面为类T型的槽，所述凹槽在短边方向的两侧均设有与插块配合的直插槽，所述凹槽的顶面上开设有与插块配合的斜插槽，所述延伸槽的深度为大于或等于能够使桌腿转动并插入斜插槽内的深度，所述桌腿一和桌腿二在位于同侧的支腿铰接。

[0006] 本实用新型还可以采用如下技术方案：

[0007] 所述桌腿一和桌腿二上的插块和挡块分别与各自对应的桌腿一和桌腿二一体成型。

[0008] 所述桌腿一和桌腿二的底端面为斜面。

[0009] 本实用新型具有的优点和积极效果是：

[0010] 本实用新型由于采用上述技术方案，即采用桌腿一和桌腿二在收纳时交叉放置在桌面板内并与桌面板插接固定，减少占用空间，方便携带，展开时通过插块插接固定，实现快速收纳和展开，并通过设置挡块防止桌腿与桌面板分离；本实用新型结构设计合理、使用方便快捷，解决了现有的餐桌结构固定，组装拆卸较为繁琐，占用空间较大的问题，不使用时可以收纳起来，携带方便，整体体积较小，大大方便了人们外出游玩时使用。

附图说明

[0011] 图1是本实用新型的结构示意图；

[0012] 图2是图1的A-A剖视结构示意图；

[0013] 图3是本实用新型展开时的结构示意图。

[0014] 图中：1-桌面板，2-桌腿一，3-桌腿二，4-凹槽，5-挡块，6-插块，7-延伸槽，8-直插槽，9-斜插槽。

具体实施方式

[0015] 为能进一步了解本实用新型的发明内容、特点及功效，兹例举以下实施例，并配合附图详细说明如下：

[0016] 请参阅图1～3，一种可快速收纳和展开的便携式户外桌，包括桌面板1、桌腿一2和桌腿二3，桌面板1的下端面上开设有可放置桌腿的凹槽4，桌腿一2和桌腿二3的上部两侧均设有防止桌腿与桌面板分离的圆柱形挡块5，桌腿一2和桌腿二3的上端面上均设有两个插块6，凹槽4在长边方向的两侧均设有供挡块5活动的延伸槽7，两个延伸槽7和凹槽4构成一个截面为类T型的槽，凹槽4在短边方向的两侧均设有与插块6配合的直插槽8，凹槽4的顶面上开设有与插块6配合的斜插槽9，延伸槽7的深度为大于或等于能够使桌腿转动并插入斜插槽内的深度，桌腿一2和桌腿二3在位于同侧的支腿铰接。本实施例中的桌腿一2为“┌┐”型，桌腿二3为“┬┬”型，使得桌腿一和桌腿二在收纳时能交叉放置在一起。

[0017] 桌腿一2和桌腿二3上的插块6和挡块5分别与各自对应的桌腿一2和桌腿二3一体成型。

[0018] 桌腿一2和桌腿二3的底端面为斜面，使得桌子在展开后放置更加稳固。

[0019] 以上所述仅是对本实用新型的较佳实施例而已，并非对本实用新型作任何形式上的限制，凡是依据本实用新型的技术实质对以上实施例所做的任何简单修改，等同变化与修饰，均属于本实用新型技术方案的范围内。

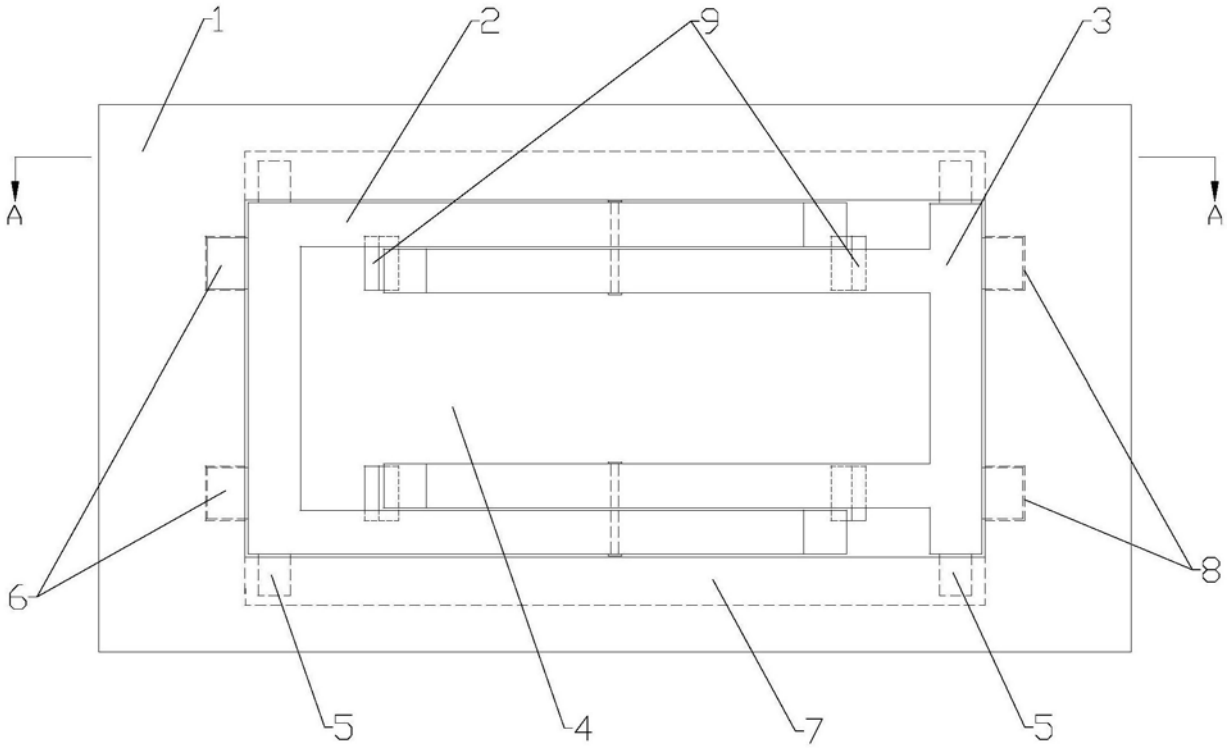

图1

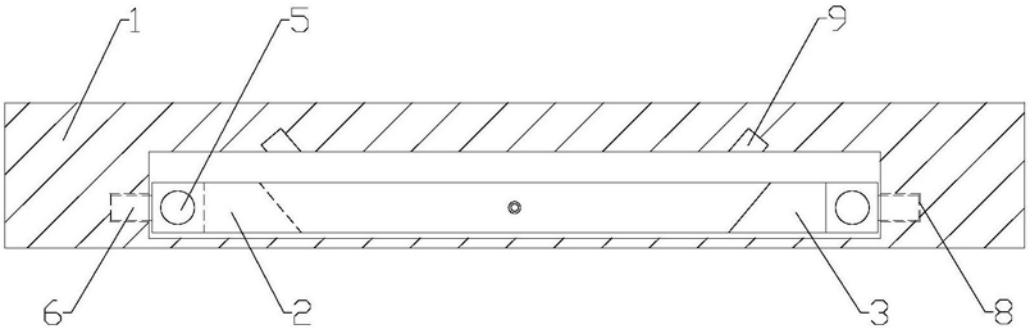

图2

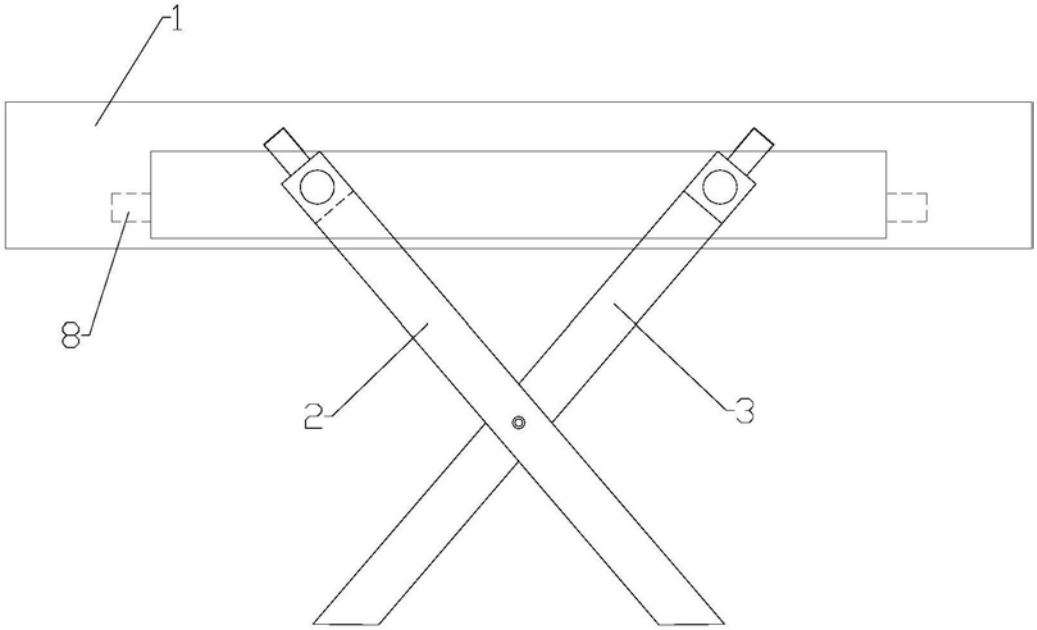

图3