(19)中华人民共和国国家知识产权局

(12)实用新型专利

(10)授权公告号 CN 204157997 U
(45)授权公告日 2015.02.18

(21)申请号 201420560530.7

(22)申请日 2014.09.26

(73)专利权人 蔡德生
地址 272100 山东省济宁市兖州市九州大道东首兖州市铁路医院

(72)发明人 蔡德生

(51)Int.Cl.
A47B 67/02(2006.01)
A47B 96/02(2006.01)
A47B 57/06(2006.01)

权利要求书1页 说明书3页 附图2页

(54)实用新型名称

一种组合西药架

(57)摘要

本实用新型公开了一种组合西药架，其包括药架和搁架，药架上设有三行搁架，所述搁架上设有台阶状板、隔板、橱柜，所述搁架上部设有台阶状板，台阶状板中间用隔板隔开，搁架下端设有橱柜，所述搁架的内侧均设有通风管，多个横向通风管通过药架侧面的通风管并联，所述通风管的最外端与风机连接，所述药架底部设有行走装置，行走装置底部设有可锁止的万向轮，本实用新型的有益效果为设有台阶状板、隔板以及橱柜，具有存取药物方便，存储量大，存储安全，空间使用充足，便于移动，方便清理，便于通风干燥等优点。

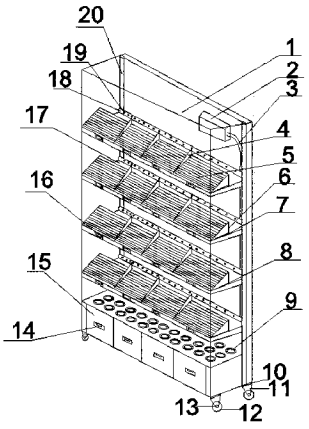

CN 204157997 U

1. 一种组合西药架，其包括药架和搁架，药架上设有三行搁架，其特征在于：所述搁架上设有台阶状板、隔板、橱柜，所述搁架上部设有台阶状板，台阶状板中间用隔板隔开，搁架下端设有橱柜，所述搁架的内侧均设有通风管，多个横向通风管通过药架侧面的通风管并联，所述通风管的最外端与风机连接，所述药架底部设有行走装置，行走装置底部设有可锁止的万向轮。

2. 根据权利要求 1 所述的一种组合西药架，其特征在于，所述的药架两侧设有平行滑道，用以调节搁架的高度。

3. 根据权利要求 2 所述的一种组合西药架，其特征在于，所述的台阶状板通过支架杆和横杆与搁架相连，支架杆与横杆为滑动配套连接，二者设有连接小轮。

4. 根据权利要求 1 所述的一种组合西药架，其特征在于，横向通风管上设有均匀分布的通风孔。

5. 根据权利要求 1 所述的一种组合西药架，其特征在于，所述的行走装置包括 4 个连接板，所述的连接板两侧设轮架并固定在药架底部，所述轮架设在轮轴两端，所述轮轴上设有可锁止的万向轮。

6. 根据权利要求 1 所述的一种组合西药架，其特征在于，所述的每两个隔板中间的搁架外侧设置有药品卡，所述药品卡用螺钉固定在搁架上。

7. 根据权利要求 1 所述的一种组合西药架，其特征在于，所述的橱柜内侧设有凹形插槽，凹形插槽上设有活动插板，活动插板上设有透明夹板。

8. 根据权利要求 1 所述的一种组合西药架，其特征在于，所述的橱柜底部设有风扇，便于通风。

9. 根据权利要求 1 所述的一种组合西药架，其特征在于，所述的橱柜内部的活动插板上设有通风孔。

一种组合西药架

技术领域

[0001] 本实用新型涉及药品存储设备领域，尤其涉及一种组合西药架。

背景技术

[0002] 目前，在医院药剂科里存储西药一般使用西药柜，大多数是由药架和搁板组成的，这种西药柜现在虽然应用普遍，但也存在不足的地方：一是药架没有隔板，各种不同的药品都只能摆放在搁板上存储，药品之间容易混在一起，选取药品时麻烦，费时费力；二是贵重的药品和瓶装药，无防护措施，存放不安全，药架的移动也十分困难；三是西药柜为厚实的复合材料制成，不易通风保持干燥，而且清理也不方便。

实用新型内容

[0003] 本实用新型提供了一种组合西药架，设有台阶状板、隔板以及橱柜，具有存取药物方便，存储量大，存储安全，空间使用充足，便于移动，方便清理，便于通风干燥等优点。

[0004] 为解决上述技术问题，本申请实施例提供了一种组合西药架，其包括药架和搁架，药架上设有三行搁架，所述搁架上设有台阶状板、隔板、橱柜，所述搁架上部设有台阶状板，台阶状板中间用隔板隔开，搁架下端设有橱柜，所述搁架的内侧均设有通风管，多个横向通风管通过药架侧面的通风管并联，所述通风管的最外端与风机连接，所述药架底部设有行走装置，行走装置底部设有可锁止的万向轮。

[0005] 作为本方案的优选实施例，所述的药架两侧设有平行滑道，用以调节搁架的高度。

[0006] 作为本方案的优选实施例，所述的台阶状板通过支架杆和横杆与搁架相连，支架杆与横杆为滑动配套连接，二者设有连接小轮。

[0007] 作为本方案的优选实施例，横向通风管上设有均匀分布的通风孔。

[0008] 作为本方案的优选实施例，所述的行走装置包括 4 个连接板，所述的连接板两侧设轮架并固定在药架底部，所述轮架设在轮轴两端，所述轮轴上设有可锁止的万向轮。

[0009] 作为本方案的优选实施例，所述的每两个隔板中间的搁架外侧设置有药品卡，所述药品卡用螺钉固定在搁架上。

[0010] 作为本方案的优选实施例，所述的橱柜内侧设有凹形插槽，凹形插槽上设有活动插板，活动插板上设有透明夹板。

[0011] 作为本方案的优选实施例，所述的所述的橱柜底部设有风扇，便于通风。

[0012] 作为本方案的优选实施例，所述的橱柜内部的活动插板上设有通风孔。

[0013] 本申请实施例中提供的一个或多个技术方案，至少具有如下技术效果或优点：

[0014] 设有台阶状板、隔板以及橱柜，具有存取药物方便，存储量大，存储安全，空间使用充足，便于移动，方便清理，便于通风干燥等优点。

附图说明

[0015] 为了更清楚地说明本实用新型实施例或现有技术中的技术方案，下面将对实施例

或现有技术描述中所需要使用的附图作简单地介绍，显而易见地，下面描述中的附图仅是本实用新型的一些实施例，对于本领域普通技术人员来讲，在不付出创造性劳动性的前提下，还可以根据这些附图获得其他的附图。

[0016] 图 1 是本申请的结构示意图；

[0017] 图 2 是本申请橱柜结构图。

[0018] 图中，1、药架，2、风机，3、通风管，4、隔板，5、台阶状板，6、支架杆，7、连接小轮，8、横杆，9、瓶座，10、连接板，11、轮架，12、万向轮，13、轮轴，14、橱柜门，15、橱柜，16、药品卡，17、搁架，18、横向通风管，19、通风孔 -1，20、平行滑道，21、凹形插槽，22、通风孔 -2，23、透明夹板，24、风扇，25、活动插板。

具体实施方式

[0019] 本实用新型提供了本实用新型提供了一种组合西药架，设有台阶状板、隔板以及橱柜，具有存取药物方便，存储量大，存储安全，空间使用充足，便于移动，方便清理，便于通风干燥等优点。

[0020] 为了更好的理解上述技术方案，下面将结合说明书附图以及具体的实施方式对上述技术方案进行详细的说明。

[0021] 实施例一：

[0022] 在实施例一中，参照图 1、图 2，提供了一种组合西药架，其包括药架 1 和搁架 17，药架 1 上设有三行搁架 17，所述搁架 17 上设有台阶状板 5、隔板 4、橱柜 15，所述搁架 17 上部设有台阶状板 5，台阶状板 5 中间用隔板 4 隔开，搁架 17 下端设有橱柜 15，所述搁架 17 的内侧均设有通风管 3，多个横向通风管 18 通过药架侧面的通风管 3 并联，所述通风管 3 的最外端与风机 2 连接，所述药架 1 底部设有行走装置，行走装置底部设有可锁止的万向轮 12。

[0023] 其中，在实际应用中，所述的药架 1 两侧设有平行滑道 20，用以调节搁架的高度。

[0024] 其中，所述的台阶状，5 通过支架杆 6 和横杆 8 与搁架 17 相连，支架杆 6 与横杆 8 为滑动配套连接，二者设有连接小轮 7。

[0025] 其中，在实际应用中，横向通风管 18 上设有均匀分布的通风孔 19。

[0026] 其中，在本申请实施例中，所述的行走装置包括 4 个连接板 10，所述的连接板 10 两侧设轮架 11 并固定在药架 1 底部，所述轮架 11 设在轮轴 13 两端，所述轮轴 13 上设有可锁止的万向轮 12。

[0027] 其中，在实际应用中，所述的每两个隔板 4 中间的搁架 17 外侧设置有药品卡 16，所述药品卡 16 用螺钉固定在搁架 17 上。

[0028] 其中，在本申请实施例中，所述的橱柜 15 内侧设有凹形插槽 21，凹形插槽 21 上设有活动插板 25，活动插板 25 上设有透明夹板 23。

[0029] 其中，在实际应用中，所述的橱柜 15 底部设有风扇 24，便于通风。

[0030] 其中，在本申请实施例中，所述的橱柜 15 内部的活动插板 25 上设有通风孔 22。

[0031] 上述本申请实施例中的技术方案，至少具有如下的技术效果或优点：

[0032] 结构简练、能够实现床头柜和床上小餐桌等多功能，还设有可伸缩转动的扶手，方便病人抓扶，方便移动等。

[0033] 尽管已描述了本实用新型的优选实施例，但本领域内的技术人员一旦得知了基本

创造性概念，则可对这些实施例作出另外的变更和修改。所以，所附权利要求意欲解释为包括优选实施例以及落入本实用新型范围的所有变更和修改。

[0034] 显然，本领域的技术人员可以对本实用新型进行各种改动和变型而不脱离本实用新型的精神和范围。这样，倘若本实用新型的这些修改和变型属于本实用新型权利要求及其等同技术的范围之内，则本实用新型也意图包含这些改动和变型在内。

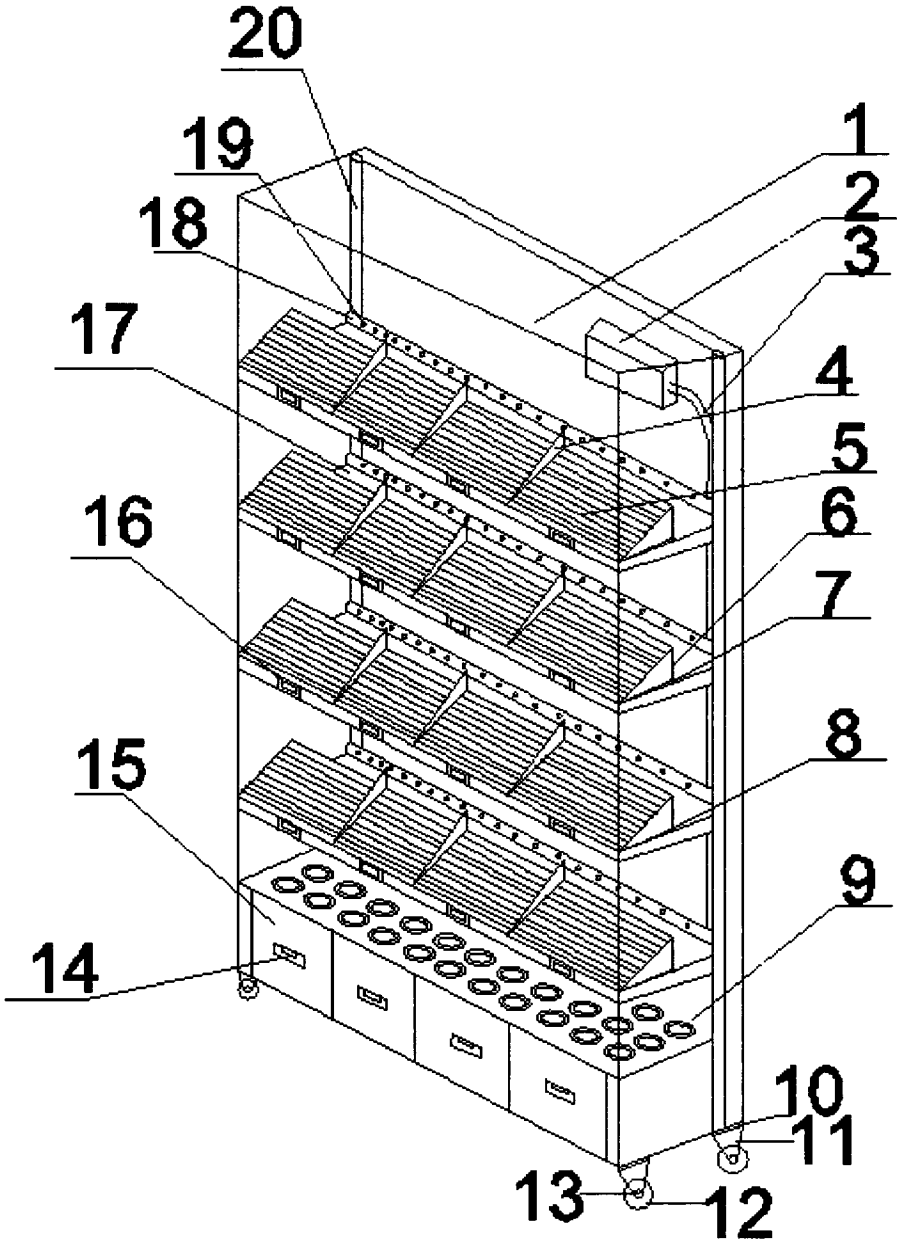

图 1

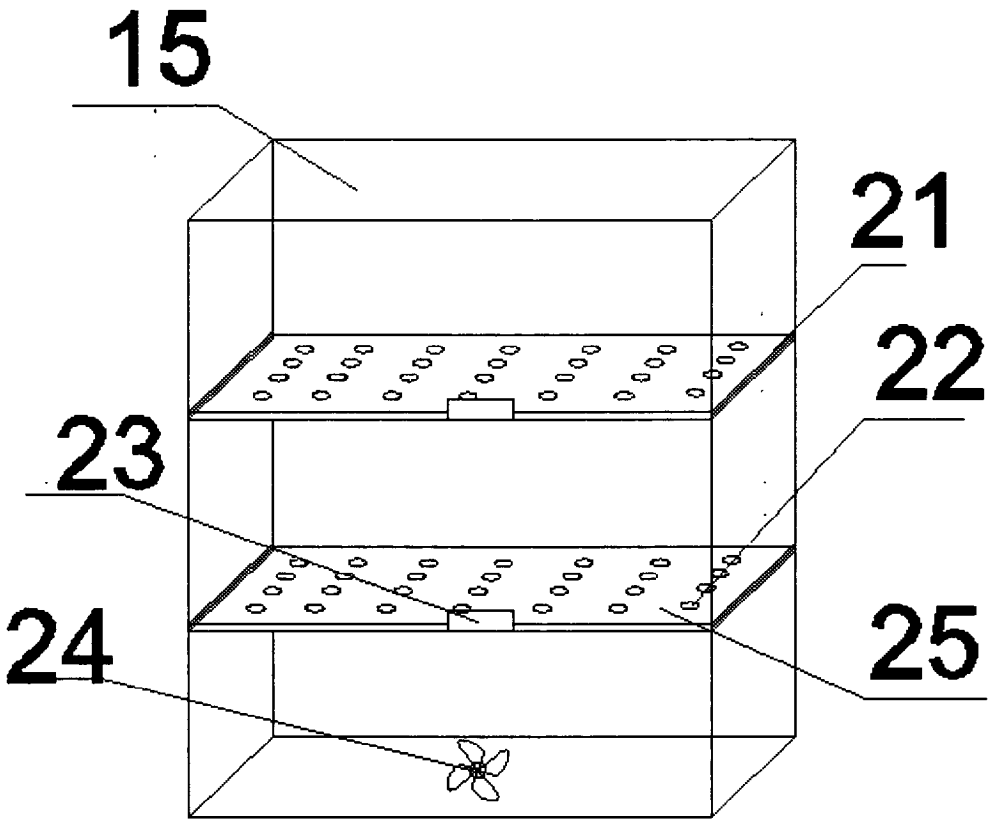

图 2