(19)中华人民共和国国家知识产权局

(12)实用新型专利

(10)授权公告号 CN 216230028 U
(45)授权公告日 2022.04.08

(21)申请号 202122463426.9

(22)申请日 2021.10.13

(73)专利权人 梅州金源海陶瓷发展有限公司
地址 514200 广东省梅州市大埔县高陂镇产业集聚区内

(72)发明人 杨浩楠 杨斯晨 杨海山

(74)专利代理机构 北京科家知识产权代理事务所(普通合伙) 11427
代理人 周瑜

(51)Int.Cl.
B28B 11/04(2006.01)
B28B 11/24(2006.01)

权利要求书1页 说明书4页 附图2页

(54)实用新型名称

便于烘干的上釉工艺瓷胚装置

(57)摘要

本实用新型公开了一种便于烘干的上釉工艺瓷胚装置，涉及工艺陶瓷加工技术领域。本实用新型包括基板，基板的上侧转动配合有托板、滑动配合有液压推杆，托板的上侧设有第一风扇、滑动配合有三个支撑柱，支撑柱的上侧装设有橡胶托板，液压推杆的一侧设有第二风扇、输出端装设有第一电动推杆。本实用新型通过在托板上侧滑动配合的支撑柱，方便根据花瓶瓷胚圈足的大小调节橡胶托板的位置，进而方便橡胶托板对花瓶瓷胚圈足进行支撑，通过第二风扇的作用，方便对花瓶瓷胚外表面进行烘干操作，通过液压推杆滑动配合在基板上侧的作用，方便调节第二风扇的位置，进而方便对花瓶瓷胚的不同外表面进行烘干处理。

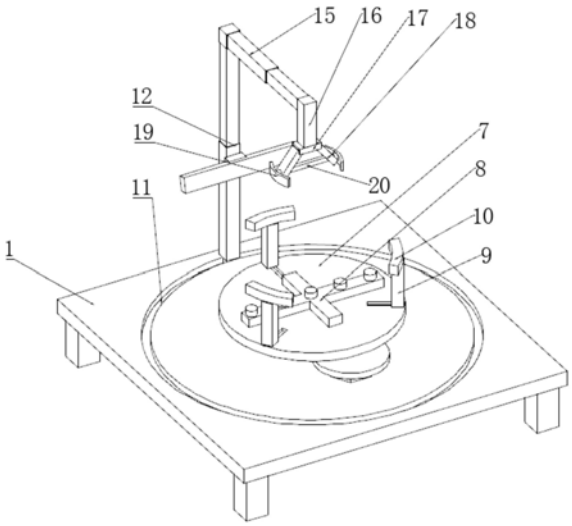

CN 216230028 U

1.一种便于烘干的上釉工艺瓷胚装置,其特征在于,包括:基板(1),基板(1)的上侧转动配合有托板(7)、滑动配合有液压推杆(12),托板(7)的上侧设有第一风扇(8)、滑动配合有三个支撑柱(9),支撑柱(9)的上侧装设有橡胶托板(10),液压推杆(12)的一侧设有第二风扇(14)、输出端装设有第一电动推杆(15),第一电动推杆(15)的输出端装设有固定柱(16),固定柱(16)的下侧设有支撑板(17),支撑板(17)的下侧转动配合有两个支撑杆(18),支撑杆(18)的一侧活动配合有弧形卡板(19),两个支撑杆(18)之间装设有第二电动推杆(20)。

2.如权利要求1所述的一种便于烘干的上釉工艺瓷胚装置,其特征在于,基板(1)的上侧装设有轴承(2),轴承(2)的上侧转动配合有转柱(3),转柱(3)的周侧装设有齿环(4),托板(7)装设在转柱(3)的上侧。

3.如权利要求2所述的一种便于烘干的上釉工艺瓷胚装置,其特征在于,基板(1)的上侧装设有电机(5),电机(5)的输出端装设有齿轮(6),齿轮(6)与齿环(4)相互啮合。

4.如权利要求1所述的一种便于烘干的上釉工艺瓷胚装置,其特征在于,基板(1)的上侧开设有环形滑轨(11),环形滑轨(11)的内部滑动配合有第一滑块,液压推杆(12)装设在第一滑块的上侧。

5.如权利要求4所述的一种便于烘干的上釉工艺瓷胚装置,其特征在于,液压推杆(12)的一侧装设有固定块(13),第二风扇(14)倾斜的装设在固定块(13)的一侧。

6.如权利要求1所述的一种便于烘干的上釉工艺瓷胚装置,其特征在于,基板(1)的下侧装设有四个支撑腿,且四个支撑腿分别位于基板(1)下侧的四个转角处。

便于烘干的上釉工艺瓷胚装置

技术领域

[0001] 本实用新型属于工艺陶瓷加工技术领域，特别是涉及一种便于烘干的上釉工艺瓷胚装置。

背景技术

[0002] 陶瓷工艺品是一种具有一定艺术属性的能够满足人民群众日常生活所需，具有装饰、使用功能的商品；

[0003] 在现有陶瓷工艺品加工的过程中，需要向工艺瓷胚的表面进行上釉，上釉完成后需要在釉面干燥完成后才能进行烧制操作，在现有对釉面进行干燥的过程中，大多采用自然风干，影响生产的效率。

实用新型内容

[0004] 本实用新型的目的在于提供一种便于烘干的上釉工艺瓷胚装置，解决了现有自然风干影响生产效率的技术问题。

[0005] 为解决上述技术问题，本实用新型是通过以下技术方案实现的：

[0006] 一种便于烘干的上釉工艺瓷胚装置，包括基板，基板的上侧转动配合有托板、滑动配合有液压推杆，托板的上侧设有第一风扇、滑动配合有三个支撑柱，支撑柱的上侧装设有橡胶托板，液压推杆的一侧设有第二风扇、输出端装设有第一电动推杆，第一电动推杆的输出端装设有固定柱，固定柱的下侧设有支撑板，支撑板的下侧转动配合有两个支撑杆，支撑杆的一侧活动配合有弧形卡板，两个支撑杆之间装设有第二电动推杆。

[0007] 可选的，基板的上侧装设有轴承，轴承的上侧转动配合有转柱，转柱的周侧装设有齿环，托板装设在转柱的上侧。

[0008] 可选的，基板的上侧装设有电机，电机的输出端装设有齿轮，齿轮与齿环相互啮合。

[0009] 可选的，基板的上侧开设有环形滑轨，环形滑轨的内部滑动配合有第一滑块，液压推杆装设在第一滑块的上侧。

[0010] 可选的，液压推杆的一侧装设有固定块，第二风扇倾斜的装设在固定块的一侧。

[0011] 可选的，基板的下侧装设有四个支撑腿，且四个支撑腿分别位于基板下侧的四个转角处。

[0012] 本实用新型的实施例具有以下有益效果：

[0013] 本实用新型的一个实施例通过在托板上侧滑动配合的支撑柱，方便根据花瓶瓷胚圈足的大小调节橡胶托板的位置，进而方便橡胶托板对花瓶瓷胚圈足进行支撑，通过第二风扇的作用，方便对花瓶瓷胚外表面进行烘干操作，通过液压推杆滑动配合在基板上侧的作用，方便调节第二风扇的位置，进而方便对花瓶瓷胚的不同外表面进行烘干处理，通过第一电动推杆的作用，方便调节两个支撑杆的位置，通过液压推杆的作用方便将两个支撑杆放置到花瓶瓷胚的内部，通过第二电动推杆的作用，方便调节两个支撑杆之间的张开角度，

进而方便将弧形卡板贴合在花瓶瓷胚的内壁，通过液压推杆的作用，方便将花瓶瓷胚升起，通过第一风扇的作用方便对花瓶瓷胚的底部进行烘干操作，通过托板的转动作用，方便对第一风扇进行转动，进而加快第一风扇对花瓶瓷胚底部的烘干效率，提高了陶瓷工艺品生产的效率。

[0014] 当然，实施本实用新型的任一产品并不一定需要同时达到以上所述的所有优点。

附图说明

[0015] 为了更清楚地说明本实用新型实施例的技术方案，下面将对实施例描述所需要使用的附图作简单地介绍，显而易见地，下面描述中的附图仅仅是本实用新型的一些实施例，对于本领域普通技术人员来讲，在不付出创造性劳动的前提下，还可以根据这些附图获得其他的附图。

[0016] 图1为本实用新型一实施例的立体结构示意图；

[0017] 图2为本实用新型一实施例的仰视立体结构示意图；

[0018] 图3为本实用新型一实施例的剖面结构示意图。

[0019] 其中，上述附图包括以下附图标记：

[0020] 基板1，轴承2，转柱3，齿环4，电机5，齿轮6，托板7，第一风扇8，支撑柱9，橡胶托板10，环形滑轨11，液压推杆12，固定块13，第二风扇14，第一电动推杆15，固定柱16，支撑板17，支撑杆18，弧形卡板19，第二电动推杆20。

具体实施方式

[0021] 下面将结合本实用新型实施例中的附图，对本实用新型实施例中的技术方案进行清楚、完整地描述，显然，所描述的实施例仅是本实用新型一部分实施例，而不是全部的实施例。以下对至少一个示例性实施例的描述实际上仅仅是说明性的，决不作为对本实用新型及其应用或使用的任何限制。

[0022] 为了保持本实用新型实施例的以下说明清楚且简明，本实用新型省略了已知功能和已知部件的详细说明。

[0023] 请参阅图1-3所示，在本实施例中提供了一种便于烘干的上釉工艺瓷胚装置，包括基板1，基板1的上侧转动配合有托板7、滑动配合有液压推杆12，托板7的上侧设有第一风扇8、滑动配合有三个支撑柱9，具体的，托板7的上侧设有三个电动滑轨，电动滑轨的内部均滑动配合有第二滑块，支撑柱9装设在第二滑块的上侧，支撑柱9的上侧装设有橡胶托板10，液压推杆12的一侧设有第二风扇14、输出端装设有第一电动推杆15，第一电动推杆15的输出端装设有固定柱16，固定柱16的下侧设有支撑板17，支撑板17的下侧转动配合有两个支撑杆18，支撑杆18的一侧活动配合有弧形卡板19，两个支撑杆18之间装设有第二电动推杆20，具体的，第二电动推杆20的两端分别活动配合在两个支撑杆18的一侧。

[0024] 本实施例一个方面的应用为：在使用时，先根据花瓶瓷胚圈足的大小调节三个橡胶托板10的位置，使三个橡胶托板10的位置与花瓶瓷胚的圈足相互对应，然后将花瓶瓷胚放置到橡胶托板10的上侧，然后滑动液压推杆12调节第二风扇14的位置，使第二风扇14能够对花瓶瓷胚的表面进行烘干处理操作，然后调节支撑杆18的位置，使支撑杆18能够卡置到花瓶瓷胚的内部，然后通过第二电动推杆20调节两个支撑杆18张开的角度，使弧形卡板

19能够贴合在花瓶瓷胚的内壁，最后通过液压推杆12将花瓶瓷胚从橡胶托板10的上侧脱离，随后转动托板7，使第一风扇8能够对花瓶瓷胚的底部进行烘干处理。需要注意的是，本申请中所涉及的所有用电设备均可通过蓄电池供电或外接电源。

[0025] 通过在托板7上侧滑动配合的支撑柱9，方便根据花瓶瓷胚圈足的大小调节橡胶托板10的位置，进而方便橡胶托板10对花瓶瓷胚圈足进行支撑，通过第二风扇14的作用，方便对花瓶瓷胚外表面进行烘干操作，通过液压推杆12滑动配合在基板1上侧的作用，方便调节第二风扇14的位置，进而方便对花瓶瓷胚的不同外表面进行烘干处理，通过第一电动推杆15的作用，方便调节两个支撑杆18的位置，通过液压推杆12的作用方便将两个支撑杆18放置到花瓶瓷胚的内部，通过第二电动推杆20的作用，方便调节两个支撑杆18之间的张开角度，进而方便将弧形卡板19贴合在花瓶瓷胚的内壁，通过液压推杆12的作用，方便将花瓶瓷胚升起，通过第一风扇8的作用方便对花瓶瓷胚的底部进行烘干操作，通过托板7的转动作用，方便对第一风扇8进行转动，进而加快第一风扇8对花瓶瓷胚底部的烘干效率，提高了陶瓷工艺品生产的效率。

[0026] 请参阅图3所示，本实施例的基板1的上侧装设有轴承2，轴承2的上侧转动配合有转柱3，转柱3的周侧装设有齿环4，托板7装设在转柱3的上侧，基板1的上侧装设有电机5，电机5的输出端装设有齿轮6，齿轮6与齿环4相互啮合，，通过轴承2的作用，方便转柱3进行转动，通过电机5的作用，方便带动转柱3进行转动，进而方便带动托板7进行转动，在两个支撑杆18将花瓶瓷胚从橡胶托板10的上侧拿去脱离后，方便带动第一风扇8进行转动，进而方便第一风扇8对花瓶瓷胚的底部釉液进行烘干操作。

[0027] 请参阅图1所示，本实施例的基板1的上侧开设有环形滑轨11，环形滑轨11的内部滑动配合有第一滑块，液压推杆12装设在第一滑块的上侧，通过环形滑轨11的作用，方便液压推杆12绕托板7做圆周运动，进而方便第二风扇14对放置在橡胶托板10上侧的花瓶瓷胚不同的表面进行烘干处理。

[0028] 请参阅图2所示，本实施例的液压推杆12的一侧装设有固定块13，第二风扇14倾斜的装设在固定块13的一侧，具体的，第二风扇14的出风口向上倾斜的装设在固定块13的一侧，基板1的下侧装设有四个支撑腿，且四个支撑腿分别位于基板1下侧的四个转角处，通过第二风扇14的作用，方便对放置在橡胶托板10上侧的花瓶瓷胚表面进行吹风，进而对花瓶瓷胚表面的釉液进行烘干操作。

[0029] 上述实施例可以相互结合。

[0030] 需要注意的是，在本说明书的描述中，诸如“第一”、“第二”等的描述仅仅是用于区分各特征，并没有实际的次序或指向意义，本申请并不以此为限。

[0031] 在本说明书的描述中，参考术语“一个实施例”、“示例”、“具体示例”等的描述意指结合该实施例或示例描述的具体特征、结构、材料或者特点包含于本实用新型的至少一个实施例或示例中。在本说明书中，对上述术语的示意性表述不一定指的是相同的实施例或示例。而且，描述的具体特征、结构、材料或者特点可以在任何的一个或多个实施例或示例中以合适的方式结合。

[0032] 以上公开的本实用新型优选实施例只是用于帮助阐述本实用新型。优选实施例并没有详尽叙述所有的细节，也不限制该实用新型仅为所述的具体实施方式。显然，根据本说明书的内容，可作很多的修改和变化。本说明书选取并具体描述这些实施例，是为了更好地

解释本实用新型的原理和实际应用,从而使所属技术领域技术人员能很好地理解和利用本实用新型。本实用新型仅受权利要求书及其全部范围和等效物的限制。

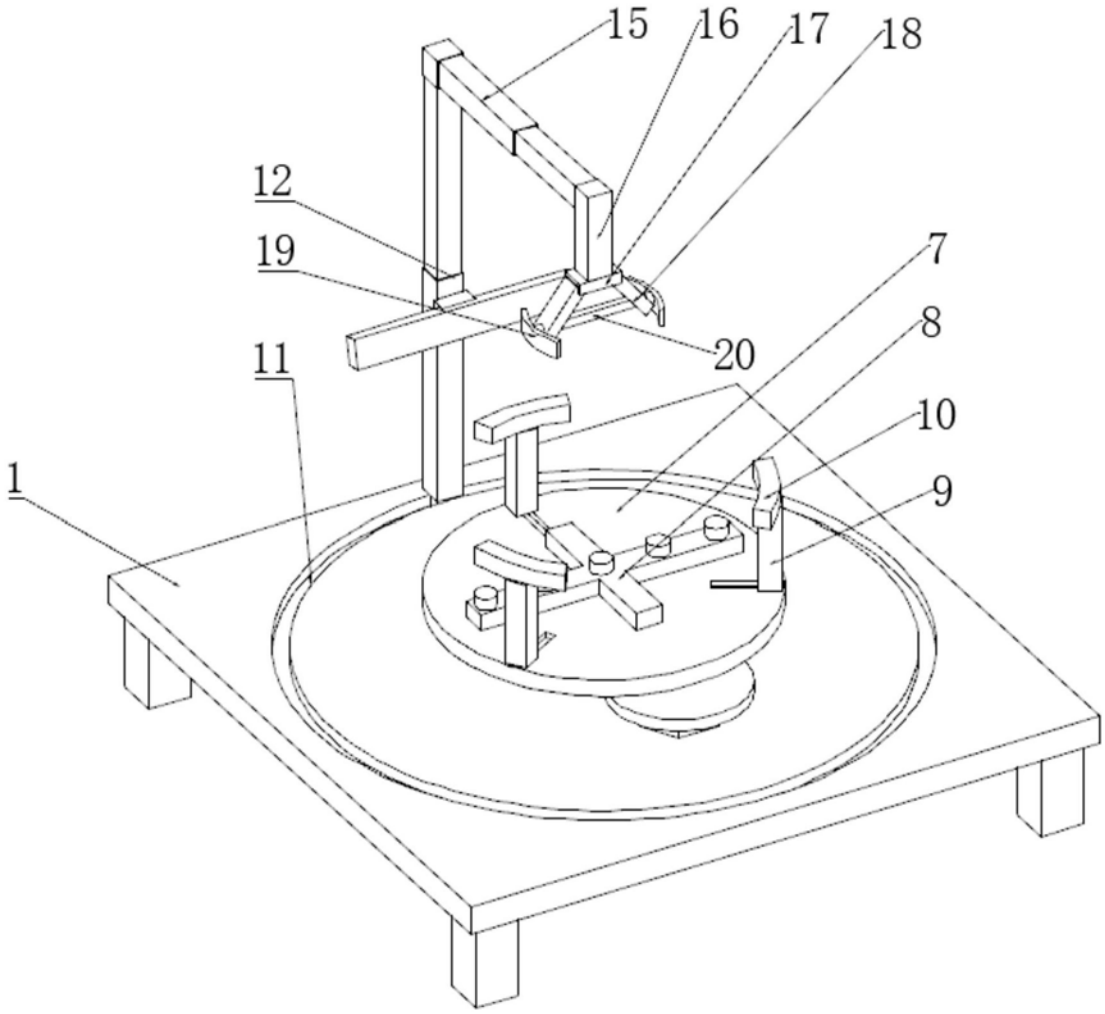

图1

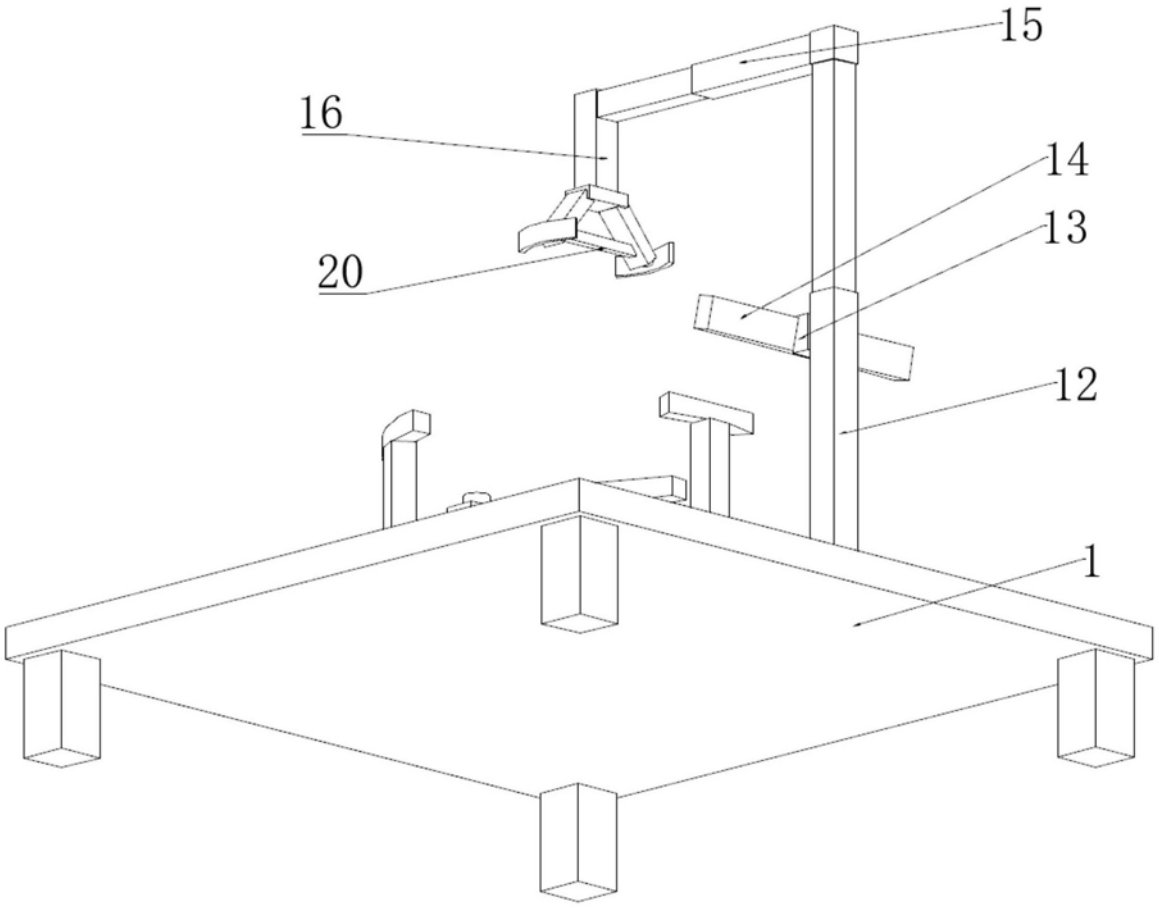

图2

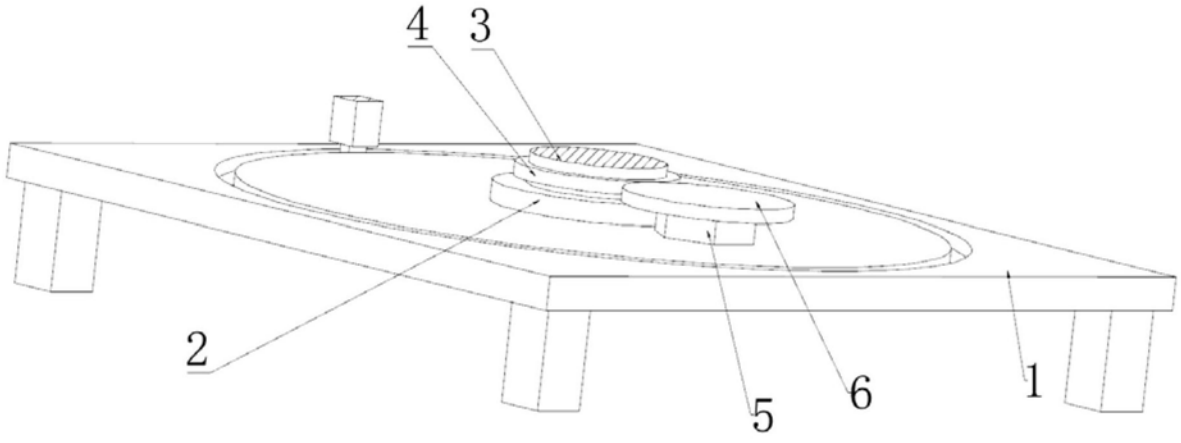

图3