(19)中华人民共和国国家知识产权局

(12)实用新型专利

(10)授权公告号 CN 215456504 U
(45)授权公告日 2022.01.11

(21)申请号 202023042747.3

(22)申请日 2020.12.15

(73)专利权人 广东威法定制家居股份有限公司
地址 528415 广东省中山市小榄镇威法路16号

(72)发明人 杨炼

(74)专利代理机构 广州知顺知识产权代理事务所(普通合伙) 44401
代理人 彭志坚

(51)Int.Cl.
A47B 77/08(2006.01)
F24C 3/00(2006.01)
F24C 7/00(2006.01)
A47J 37/06(2006.01)

权利要求书2页 说明书4页 附图7页

(54)实用新型名称

一种新型厨房岛台

(57)摘要

本实用新型提供一种新型厨房岛台，包括台体、炉具、升降柜、翻转插座和见光板，所述炉具包括燃气炉、电烤炉和电磁炉，炉具均嵌入式安装在台体的台面内；台体内部安装升降柜，台体的台面开口，供升降柜升起探出，升降柜下降至下限位时，其顶面与台体的台面平齐；台体的台面嵌入式安装有翻转插座，翻转插座包括预埋盒和翻转部，预埋盒埋入台体的台面内，预埋盒中安装可进行旋转的翻转部，翻转部呈柱状，沿轴向设置有两个平面，其中一个平面设置有插口，该平面为功能面；台体外表面设置有若干见光板。本实用新型简约美观，使用嵌入炉具、翻转插座、升降柜，隐藏各个功能区，避免了破坏厨房整体美感的弊端，与厨房整体装潢与布局设计保持一致风格。

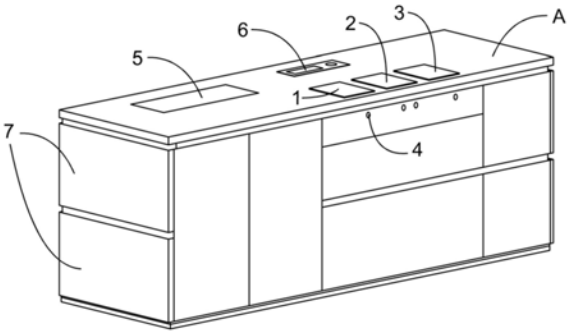

CN 215456504 U

1.一种新型厨房岛台，其特征在于：包括台体(A)、炉具、升降柜(5)、翻转插座(6)和见光板(7)，所述炉具包括燃气炉(1)、电烤炉(2)和电磁炉(3)，炉具均嵌入式安装在台体(A)的台面内；

台体(A)的台面分别向下开设相应于燃气炉(1)、电烤炉(2)和电磁炉(3)的安装槽，燃气炉(1)、电烤炉(2)和电磁炉(3)内嵌入相应的安装槽内，燃气炉(1)、电烤炉(2)和电磁炉(3)的控制旋钮(4)安装在台体(A)前侧面，与安装槽内的炉具连接；

台体(A)内部安装升降柜(5)，台体(A)的台面开口，供升降柜(5)升起探出，升降柜(5)下降至下限位时，其顶面与台体(A)的台面平齐；

台体(A)的台面嵌入式安装有翻转插座(6)，翻转插座(6)包括预埋盒(61)和翻转部(62)，预埋盒(61)埋入台体(A)的台面内，预埋盒(61)中安装可进行旋转的翻转部(62)，翻转部(62)呈柱状，沿轴向设置有两个平面，其中一个平面设置有插口，该平面为功能面(621)；

台体(A)外表面设置有若干见光板(7)。

2.根据权利要求1所述的新型厨房岛台，其特征在于：所述升降柜(5)包括若干升降立柱(51)和开放柜(52)，升降立柱(51)为具有伸缩功能的多节柱体，升降立柱(51)安装在台体(A)内，与开放柜(52)连接，使开放柜(52)进行升降，开放柜(52)内设置若干隔板进行分格，开放柜(52)顶板形状与台体(A)台面上的开口形状契合，升降柜(5)使用遥控控制升降。

3.根据权利要求2所述的新型厨房岛台，其特征在于：所述开放柜(52)内设置有投影仪(53)，其投影画面投射在台体(A)的台面上。

4.根据权利要求1所述的新型厨房岛台，其特征在于：所述翻转插座(6)具有防夹手功能，所述翻转部(62)包括红外传感器(622)，红外传感器(622) 包括发射端和接收端，分别设置在功能面(621)的两端，且凸起于功能面(621)。

5.根据权利要求1所述的新型厨房岛台，其特征在于：所述台体(A)内设置若干柜体或抽屉。

6.根据权利要求1～5任一所述的新型厨房岛台，其特征在于：所述电烤炉(2)包括预埋基座(21)、托盘(23)、加热元件(25)、烤架(24)，预埋基座(21)呈盒状，用于预埋入台体(A)台面的安装槽内，预埋基座(21)内表面朝内凸出，形成具有挂靠边的托盘槽(212)，托盘(23)挂装在托盘槽(212)内，用于盛放导热材料，托盘(23)上方安装有提供热源的加热元件(25)，连接在预埋基座(21)上，加热元件(25)上方、预埋基座(21)开口处盖置有板状的烤架(24)。

7.根据权利要求6所述的新型厨房岛台，其特征在于：所述电烤炉(2)包括转轴座(26)，转轴座(26)安装在所述预埋基座(21)内侧壁上、托盘(23)上方，所述加热元件(25)上设置有轴体，该轴体穿过转轴座(26)，相对转轴座(26)转动，使加热元件(25)整体相对转轴座(26)上下翻动。

8.根据权利要求7所述的新型厨房岛台，其特征在于：所述转轴座(26)设置有两个，分别安装在预埋基座(21)相对的两个内侧壁上，所述加热元件(25)对应的设置有两个，分别安装在两个转轴座(26)上，相对转轴座(26)上下翻动。

9.根据权利要求6所述的新型厨房岛台，其特征在于：所述电烤炉(2)包括集油盘(22)，预埋基座(21)底部具有向下凹陷的集油盘槽(211)，集油盘槽(211)内放置集油盘(22)，所

述托盘(23)的盘底开设有若干通孔(231)。

10.根据权利要求6所述的新型厨房岛台,其特征在于:所述电烤炉(2)包括若干导热石(27),导热石(27)放置在所述托盘(23)内。

一种新型厨房岛台

技术领域

[0001] 本实用新型涉及岛台，具体涉及一种新型厨房岛台。

背景技术

[0002] 随着人们对厨房设施要求的提高，厨房岛台会摆放各式各样的炉具、收纳柜、调料架等等，造成厨房看起来较为凌乱不美观，且占用面积较大，特别在定制家居行业中，岛台及所摆放的物品无法与厨房整体装潢与布局设计保持一致风格，破坏厨房整体美感。

实用新型内容

[0003] 为了克服现有技术不足，现提出一种新型厨房岛台。

[0004] 本实用新型通过如下技术方案实现：

[0005] 一种新型厨房岛台，包括台体、炉具、升降柜、翻转插座和见光板，所述炉具包括燃气炉、电烤炉和电磁炉，炉具均嵌入式安装在台体的台面内；台体的台面分别向下开设相应于燃气炉、电烤炉和电磁炉的安装槽，燃气炉、电烤炉和电磁炉内嵌入相应的安装槽内，燃气炉、电烤炉和电磁炉的控制旋钮安装在台体前侧面，与安装槽内的炉具连接；台体内部安装升降柜，台体的台面开口，供升降柜升起探出，升降柜下降至下限位时，其顶面与台体的台面平齐；台体的台面嵌入式安装有翻转插座，翻转插座包括预埋盒和翻转部，预埋盒埋入台体的台面内，预埋盒中安装可进行旋转的翻转部，翻转部呈柱状，沿轴向设置有两个平面，其中一个平面设置有插口，该平面为功能面；台体外表面设置有若干见光板。

[0006] 进一步地，所述升降柜包括若干升降立柱和开放柜，升降立柱为具有伸缩功能的多节柱体，升降立柱安装在台体内，与开放柜连接，使开放柜进行升降，开放柜内设置若干隔板进行分格，开放柜顶板形状与台体台面上的开口形状契合，升降柜使用遥控控制升降。

[0007] 进一步地，所述开放柜内设置有投影仪，其投影画面投射在台体的台面上。

[0008] 进一步地，所述翻转插座具有防夹手功能，所述翻转部包括红外传感器，红外传感器包括发射端和接收端，分别设置在功能面的两端，且凸起于功能面。

[0009] 进一步地，所述台体内设置若干柜体或抽屉。

[0010] 进一步地，所述电烤炉包括预埋基座、托盘、加热元件、烤架，预埋基座呈盒状，用于预埋入台体台面的安装槽内，预埋基座内表面朝内凸出，形成具有挂靠边的托盘槽，托盘挂装在托盘槽内，用于盛放导热材料，托盘上方安装有提供热源的加热元件，连接在预埋基座上，加热元件上方、预埋基座开口处盖置有板状的烤架。

[0011] 进一步地，所述电烤炉包括转轴座，转轴座安装在所述预埋基座内侧壁上、托盘上方，所述加热元件上设置有轴体，该轴体穿过转轴座，相对转轴座转动，使加热元件整体相对转轴座上下翻动。

[0012] 进一步地，所述转轴座设置有两个，分别安装在预埋基座相对的两个内侧壁上，所述加热元件对应的设置有两个，分别安装在两个转轴座上，相对转轴座上下翻动。

[0013] 进一步地，所述电烤炉包括集油盘，预埋基座底部具有向下凹陷的集油盘槽，集油

盘槽内放置集油盘，所述托盘的盘底开设有若干通孔。

[0014] 进一步地，所述电烤炉包括若干导热石，导热石放置在所述托盘内。

[0015] 本实用新型相对于现有技术，具有以下有益效果：

[0016] 1、设置了隐藏式的升降柜，可用于收纳物品或作为调料架使用，降下时可将开放柜隐藏于岛台内，使得台面外观更为简洁，同时升降柜内设置有投影仪，可投影日期、时间、天气或播放视频，增加岛台的实用性；

[0017] 2、设置了嵌入式的翻转插座，减少了常用插排的电源线，功能面不使用时可翻转收起，保持台面简洁，同时翻转插座具有防夹手功能，增加安全性。

[0018] 3、炉具以预埋入台体台面内的方式安装，仅将与锅具接触的表面裸露在外，其余部件埋设在台面内，减少电烤炉对厨房的占用面积，使岛台更为简约美观，避免了破坏厨房整体美感的弊端，与厨房整体装潢与布局设计保持一致风格；且集合了燃气加热、烧烤烹饪、电磁加热多功能于一体，满足了使用者追求炉具多样化的需求。

附图说明

[0019] 图1为新型厨房台的立体图；

[0020] 图2为升降柜升起时新型厨房台的立体图；

[0021] 图3为升降柜的剖面图；

[0022] 图4为翻转插座的俯视图；

[0023] 图5为翻转插座的纵剖图；

[0024] 图6为炉具的立体图；

[0025] 图7为燃气炉的分解图；

[0026] 图8为电烤炉的分解图；

[0027] 图9为电烤炉的纵剖图。

[0028] 附图标记说明如下：

[0029] A-台体；1-燃气炉；11-底座；12-炉架；121-架脚；13-燃烧头；14-外环火盖；15-锅架；16-炉头火盖；17-小型锅架；18-热电偶；19-点火装置；2-电烤炉；21-预埋基座；211-集油盘槽；212-托盘槽；213-斜坡；22-集油盘；23- 托盘；231-通孔；24-烤架；25-加热元件；26-转轴座；27-导热石；28-烤盘； 3-电磁炉；4-控制旋钮；5-升降柜；51-升降立柱；52-开放柜；53-投影仪；6- 翻转插座；61-预埋盒；611-感应开关；62-翻转部；621-功能面；622-红外传感器；7-见光板。

具体实施方式

[0030] 为了使本实用新型的目的、技术方案及优点更加清楚明白，以下结合附图及实施例，对本实用新型进行进一步详细说明。应当理解，此处所描述的具体实施例仅仅用以解释本实用新型，并不用于限定本实用新型。

[0031] 如图1所示，本实用新型较佳实施例一种新型厨房岛台，包括台体A、炉具、升降柜5、翻转插座6和见光板7，所述炉具包括燃气炉1、电烤炉2和电磁炉3，炉具均嵌入式安装在台体A的台面内。

[0032] 请综合参阅图2、图3，台体A内部安装升降柜5，台体A的台面开口，供升降柜5升起

探出，升降柜5下降至下限位时，其顶面与台体A的台面平齐，升降柜 5包括若干升降立柱51和开放柜52，升降立柱51为具有伸缩功能的多节柱体，升降立柱51安装在台体A内，与开放柜52连接，使开放柜52进行升降，开放柜52 内设置若干隔板进行分格，开放柜52顶板形状与台体A台面上的开口形状契合，升降柜5使用遥控控制升降。开放柜52的顶板使用与台体A台面相同的材质，使岛台整体风格保持一致，升降柜5降下时从岛台外观上观测不到升降柜5的存在，更美观简洁。开放柜52内安装有投影仪53，其投影画面投射在台体A的台面上，增加科技感，可无线连接手机等设备，投影日期、时间、天气或播放烹饪视频，增加岛台的实用性。

[0033] 请综合参阅图2、图4、图5，台体A的台面嵌入式安装有翻转插座6，翻转插座6包括预埋盒61和翻转部62，预埋盒61埋入台体A的台面内，预埋盒61中安装可进行旋转的翻转部62，翻转部62呈柱状，沿轴向设置有两个平面，其中一个平面设置有插口，插口有常用的电源插口和USB接头，该平面为功能面621。使用时，翻转部62沿轴线翻转，功能面621朝上；不需使用时，翻转部62沿轴线翻转，另一平面朝上，预埋盒61上表面设置有感应开关611，可感应人手。翻转插座6设置防夹手功能，所述翻转部62包括红外传感器622，红外传感器622包括发射端和接收端，分别设置在功能面621的两端，且凸起于功能面621。当红外传感器622感应到阻碍物时，翻转部62停止翻转。

[0034] 如图1所示，台体A内设置若干柜体或抽屉，均朝前侧开关，台体A的后侧面及左右侧面贴有见光板7，见光板7和台体A前侧的柜门或抽屉门使用相同材质及统一的外观。使岛台整体保持一致风格。

[0035] 炉具包括燃气炉1、电烤炉2和电磁炉3，台体A的台面分别向下开设相应于燃气炉1、电烤炉2和电磁炉3的安装槽，燃气炉1、电烤炉2和电磁炉3内嵌入相应的安装槽内，燃气炉1、电烤炉2和电磁炉3的控制旋钮4安装在台体A前侧面，与安装槽内的炉具连接。

[0036] 如图7所示，燃气炉1包括底座11、炉架12、燃烧头13、外环火盖14、炉头火盖16、锅架15、热电偶18、点火装置19和小型锅架17。所述底座11为盒状壳体，底座11包括进气装置和炉头，底座11壳体内部安装进气装置，用于供给天然气，进气装置连通底座11顶面的炉头，炉头旁设置有热电偶18和点火装置19，分别用于熄火保护以及脉冲式点火，炉头上安装燃烧头13、燃烧头13中心盖置炉头火盖16，燃烧头13外环盖置外环火盖14。所述底座11上架有镂空的矩形炉架12，炉架12中部设置有若干向上凸出的横向的支架，支架上围绕燃烧头13延伸形成若干架脚121。所述锅架15为圆环形，扣在架脚121上，锅架15上设置有契合于架脚121的扣齿。燃气炉1包括小型锅架17，所述小型锅架17为多边环，放置在锅架15上，用于放置尺寸较小的锅具。其控制旋钮4安装在台体A的前侧面，通过台体A内部与燃气炉1电性连接。

[0037] 电磁炉3亦为嵌入式，只保留电磁炉工作区表面裸露在外，其控制旋钮4安装在台体A的前侧面，通过台体A内部与电磁炉3电性连接。

[0038] 请综合参阅图8和图9，电烤炉2包括预埋基座21、集油盘22、托盘23、烤架 24、加热元件25、转轴座26、导热石27和烤盘28。预埋基座21为矩形盒装，用于预埋入台体A的台面内，预埋基座21内壁为阶梯状，如图9所示，预埋基座21 内表面四个避免朝内部凸出，形成具有挂靠边沿的托盘槽212，托盘23挂装在托盘槽212内，用于盛放导热石27，预埋基座21底部具有向下凹陷的矩形的集油盘槽211，集油盘槽211内放置集油盘22，所述托盘23的盘底

开设有若干通孔231，托盘23的内底面为向下凹陷的曲面，托盘槽212与集油盘槽211之间通过斜坡213 进行倾斜过渡，这样一来，在烧烤时，滴落的废油便顺着托盘内底面的弧度，流向通孔231，集中落到集油盘22中，或顺着斜坡213汇集到集油盘22中。

[0039] 托盘23内的导热石27可以选用导热性能较好的石料，优选火山石，火山石烧烤是一种正在兴起的烧烤方法，火山石烧烤利用火山石的优异的导热性、稳定性和极强的吸附能力，使食物在烧烤程中受热均匀，效率大大提高。

[0040] 如图8所示，托盘23上方安装有提供热源的加热元件25，通过转轴座26连接在预埋基座21上，转轴座26安装在所述预埋基座21内侧壁上、托盘23上方，所述加热元件25上设置有轴体，该轴体穿过转轴座26，相对转轴座26转动，使加热元件25整体相对转轴座26上下翻动，本实施例中，加热元件25对称设置有两个，如图8所示，均可上下翻动，上翻时便于使用者往托盘23内部倾倒导热石 27，下翻至平行于烤架24，为其烧烤工作状态。加热元件25为蛇形盘管，为电加热管，两个加热元件25上方对应设置有两个烤架24，两个加热元件25可分别独立调节温度，电烤炉从而能同时处理需要不同烧烤温度的食材。如图8所示，烤架24优选铸铁板，便于导热，烤架24可选择性地放置烤盘，如图9所示，用于盛放食材。

[0041] 以上所述仅为本实用新型的优选实施例，并非因此限制本实用新型的专利范围，凡是利用本实用新型说明书及附图内容所作的等效结构变换，或直接或间接运用在其他相关的技术领域，均同理包括。

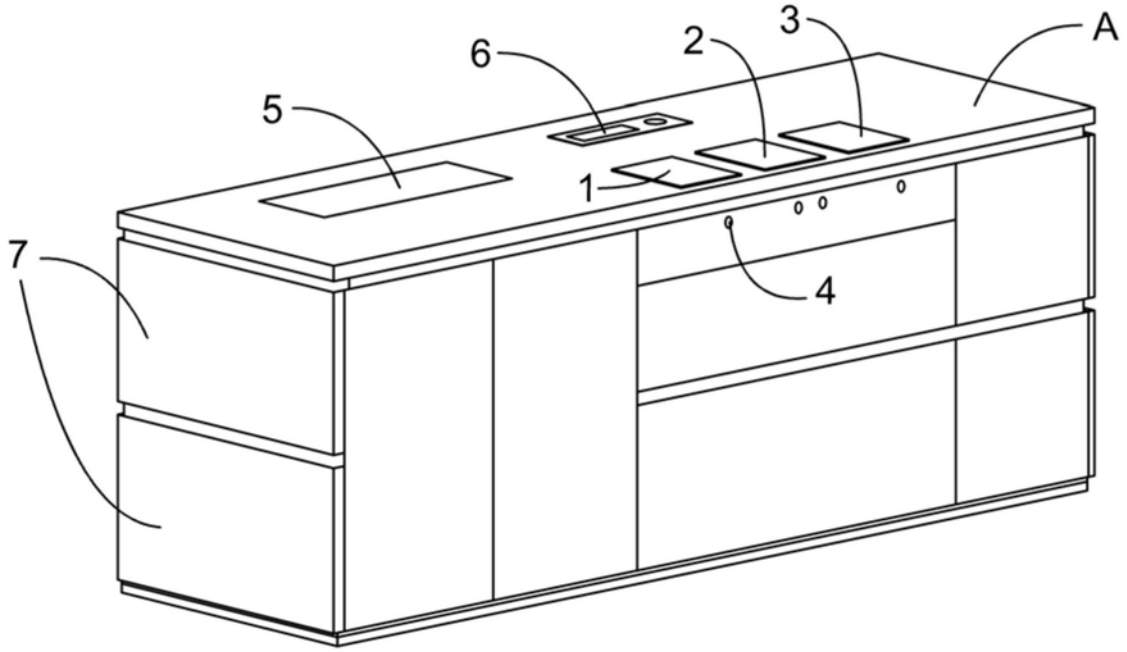

图1

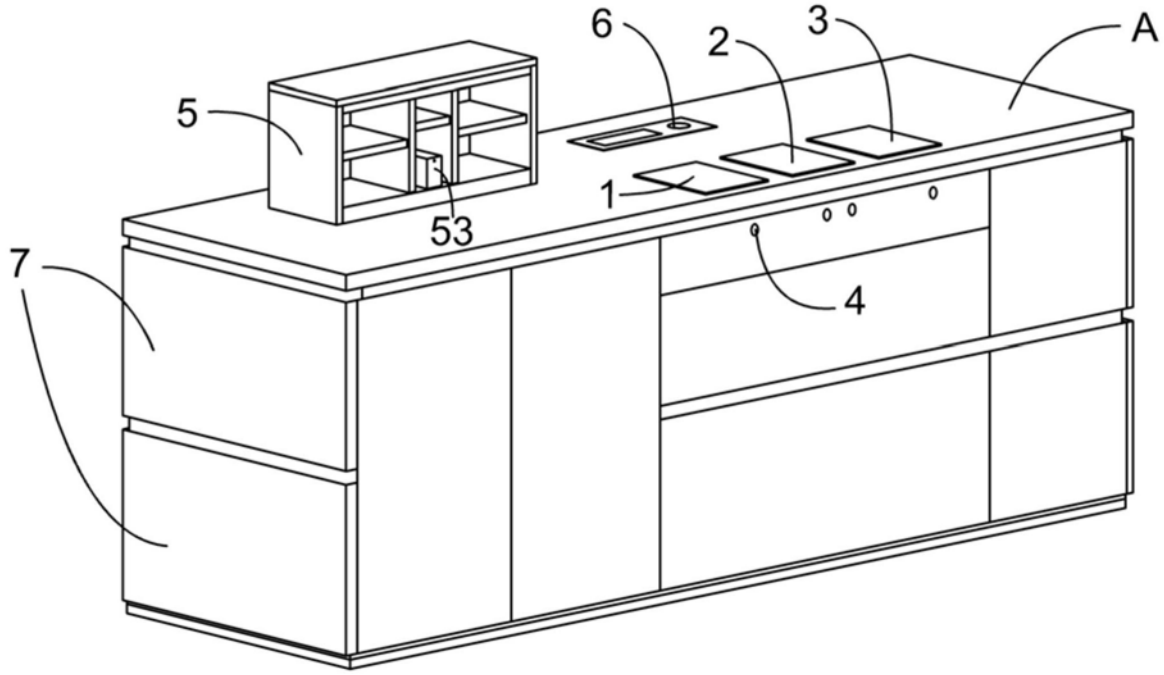

图2

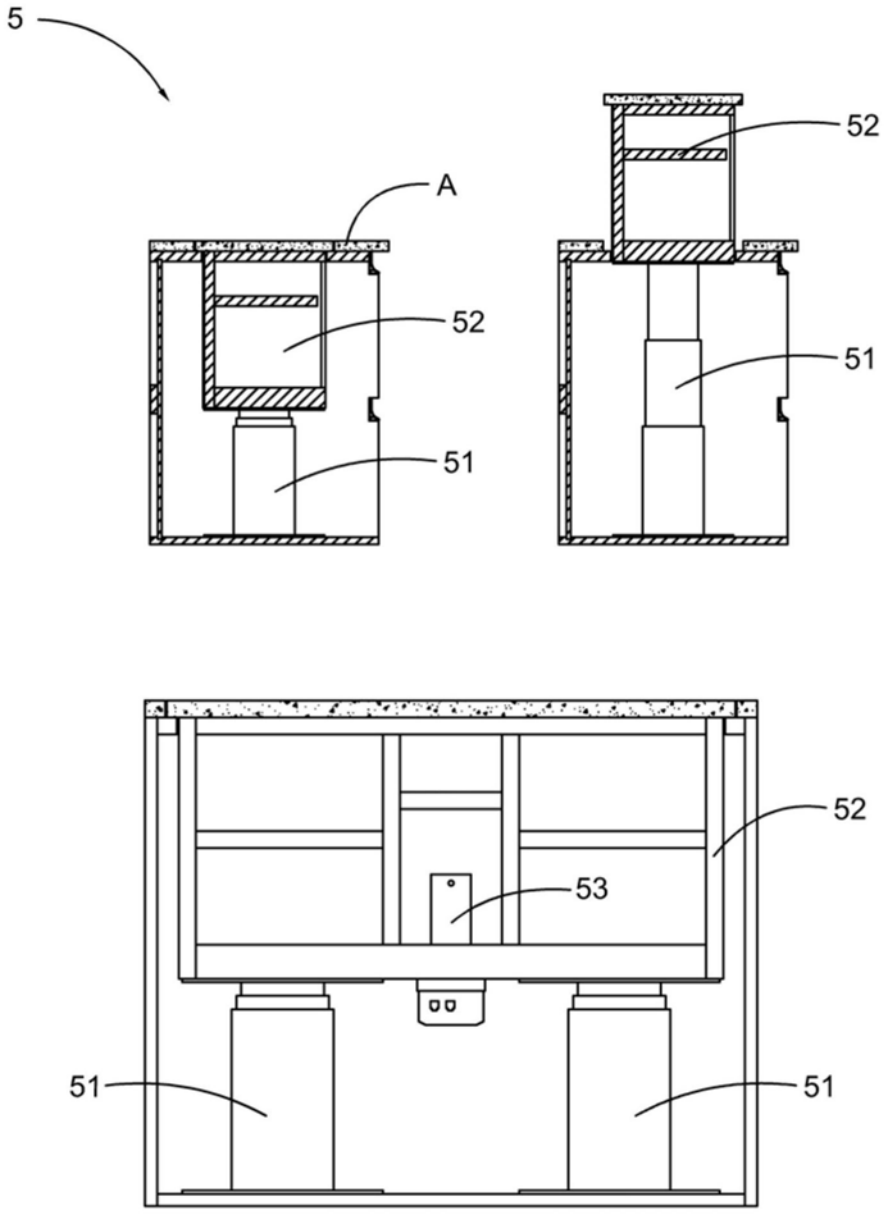

图3

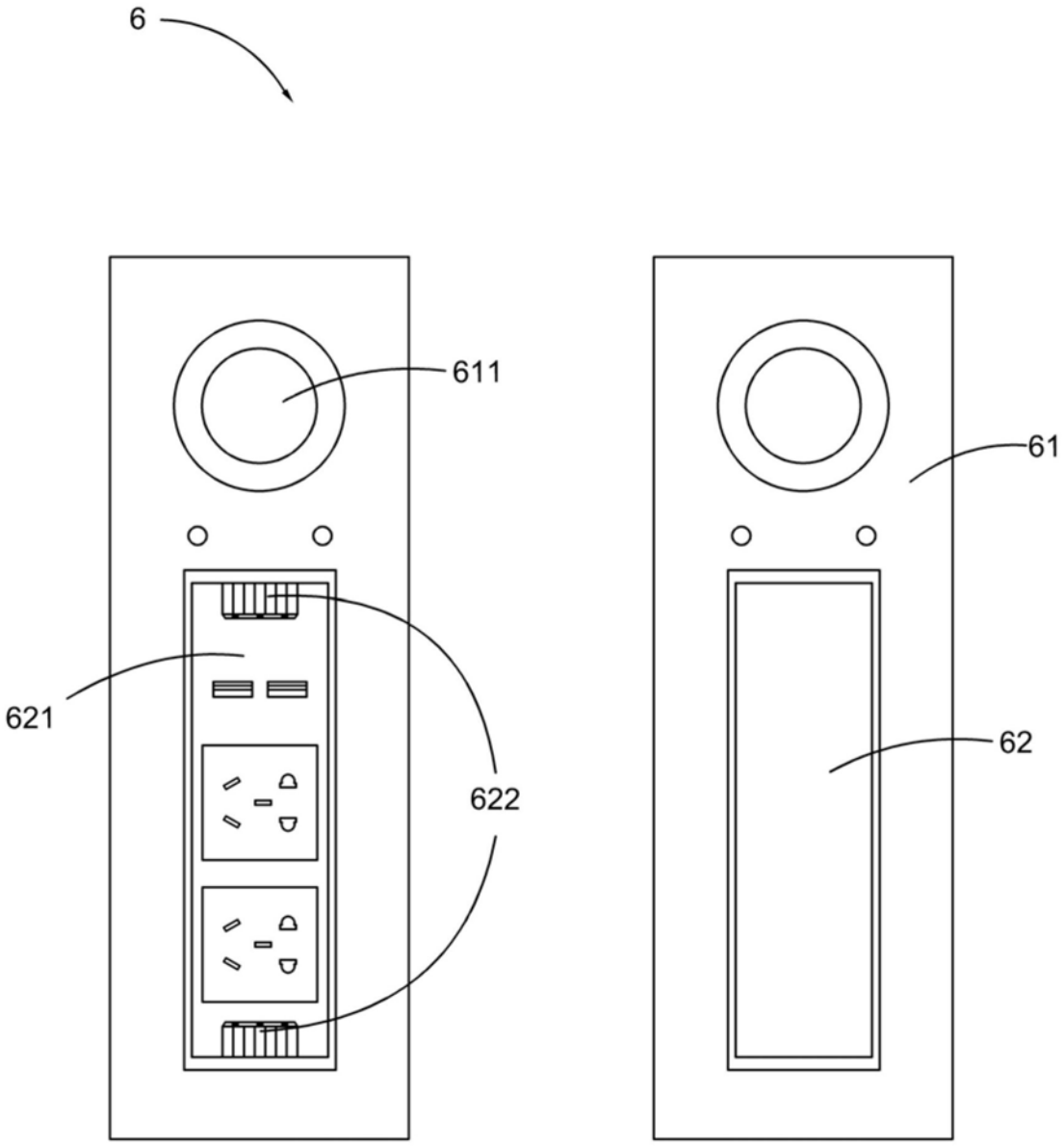

图4

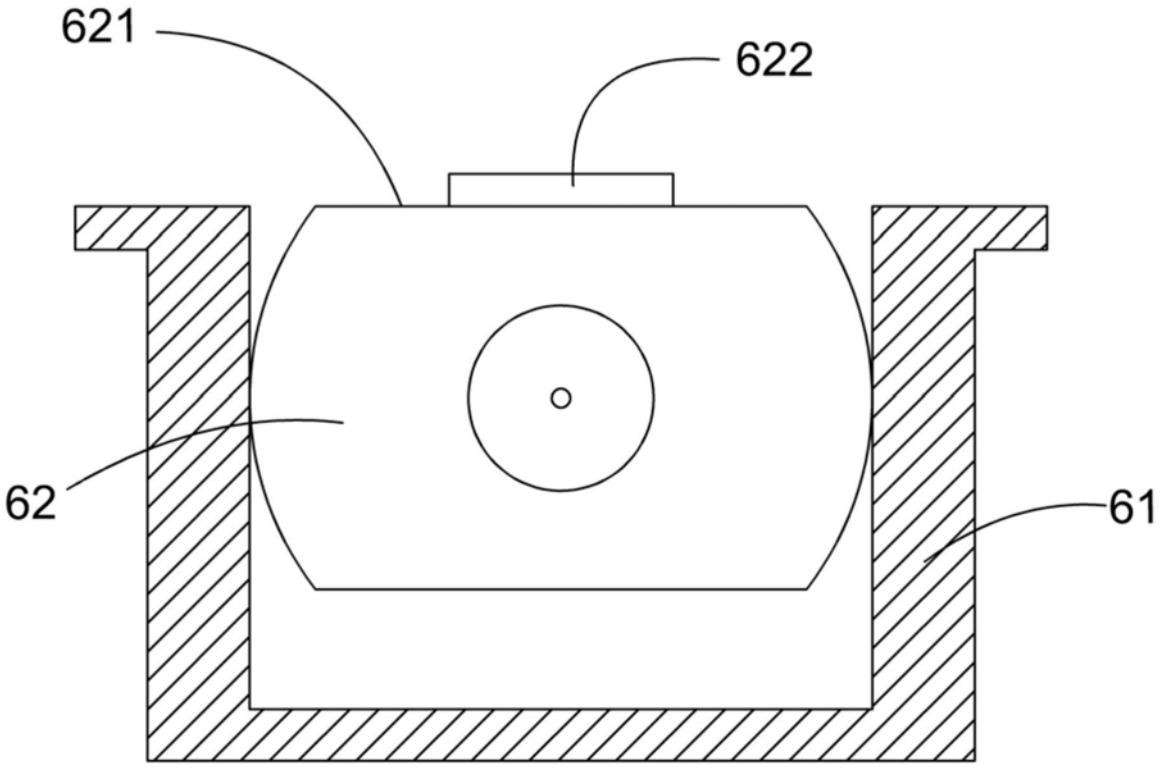

图5

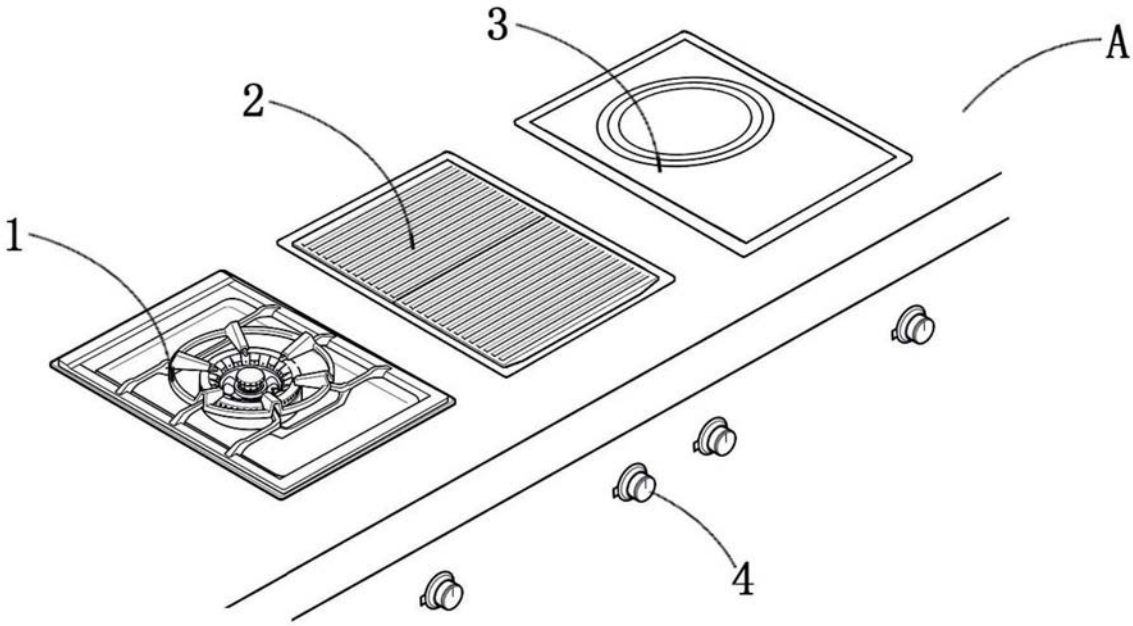

图6

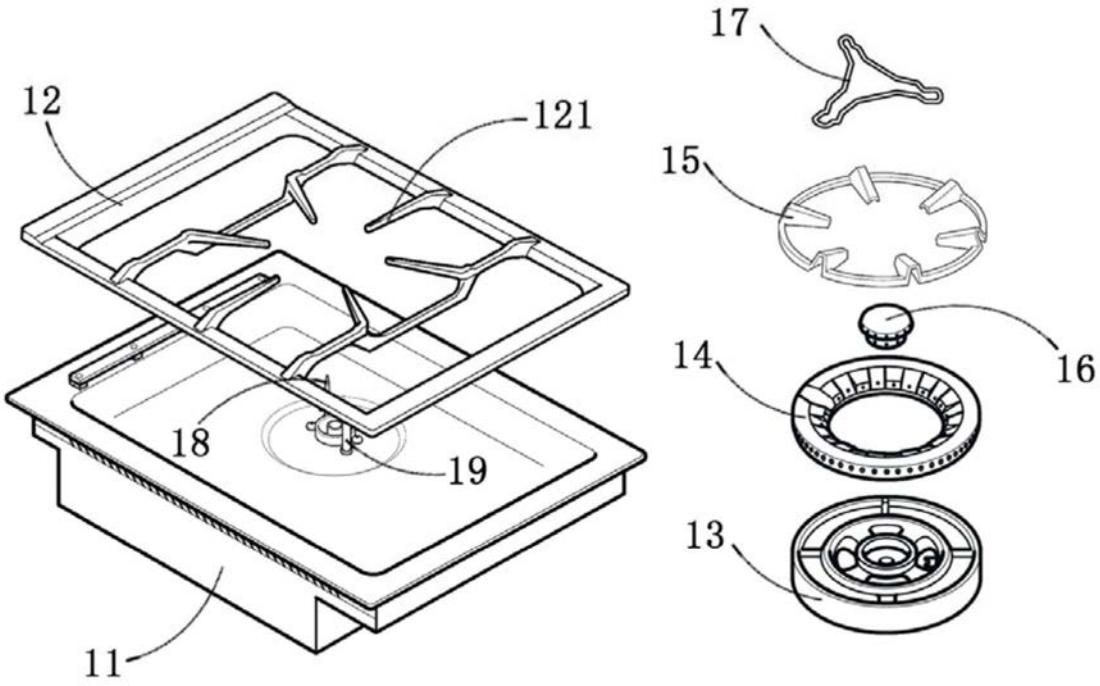

图7

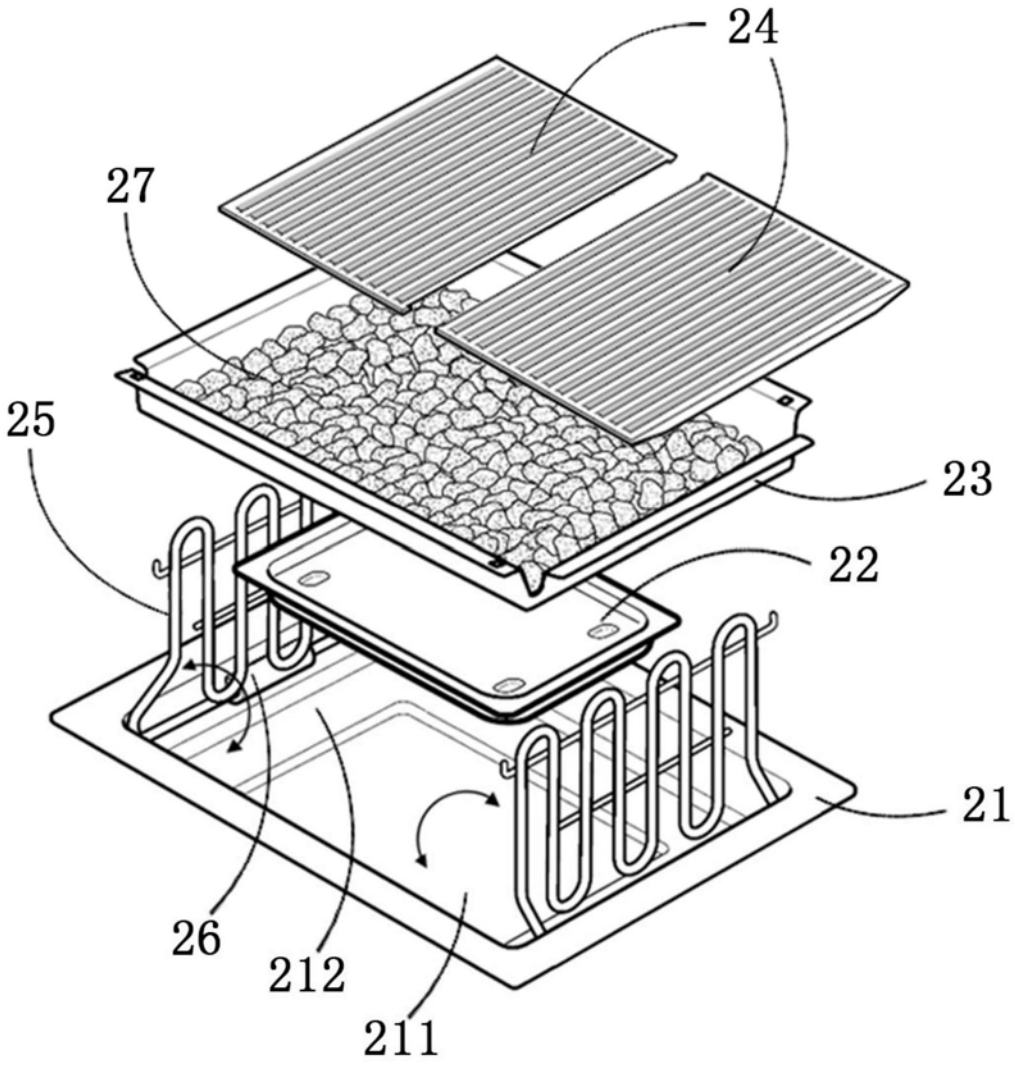

图8

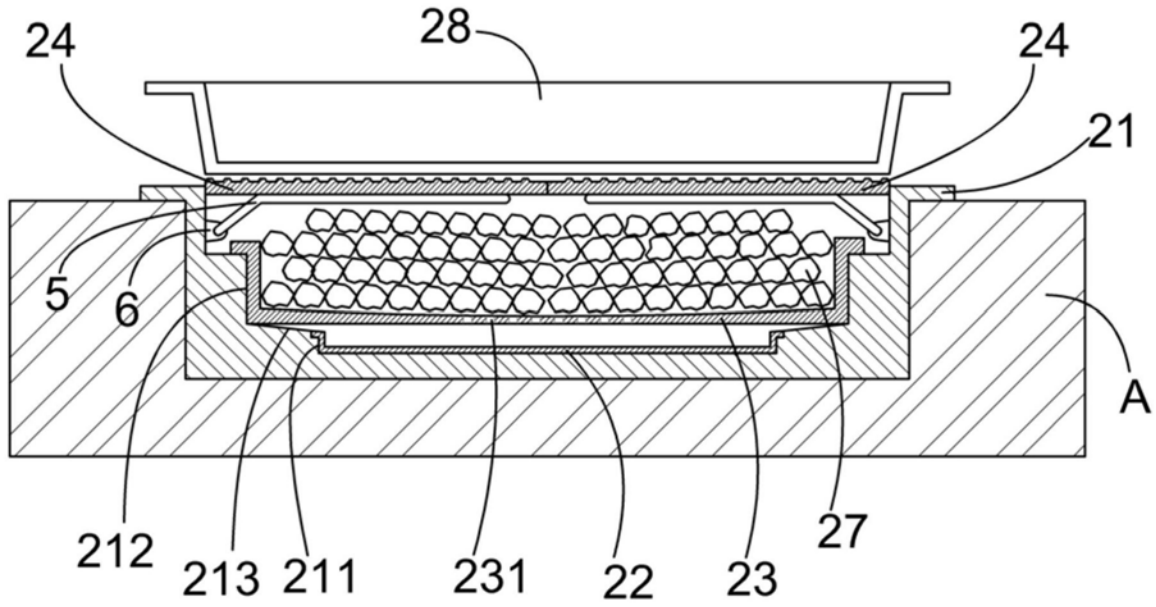

图9