(19)中华人民共和国国家知识产权局

(12)发明专利申请

(10)申请公布号 CN 103623534 A
(43)申请公布日 2014.03.12

(21)申请号 201310638233.X

(22)申请日 2013.12.03

(71)申请人 南通瑞升运动休闲用品有限公司
地址 226000 江苏省南通市南通经济技术开发区通富北路83号

(72)发明人 陈臣 朱宇飞 钱林

(74)专利代理机构 南京正联知识产权代理有限公司 32243
代理人 顾伯兴

(51)Int.Cl.
A63B 17/00(2006.01)
A63B 23/02(2006.01)
A63B 23/035(2006.01)

权利要求书1页 说明书3页 附图3页

(54)发明名称

小群体多功能拓展综合训练架

(57)摘要

本发明涉及一种小群体多功能拓展综合训练架，包括主架体，主架体由多根立柱和多根横梁组成，在主架体上设有多个健身设备，在每个立柱的4个侧面上均设有数个等径等距大圆通孔及孔位标记，在每个立柱上下端的两个侧面均设有数个等径等距错位通孔，在每个立柱侧面的所有孔为圆形、椭圆形、方形、异形孔。本发明具有使用安全、训练功能全面、集娱乐、环保、节能、有效减肥为一体的优点。

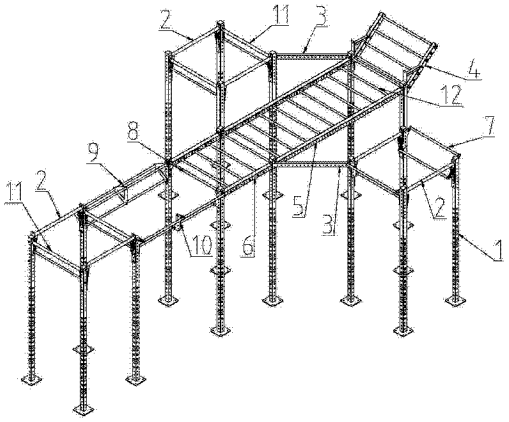

CN 103623534 A

1. 一种小群体多功能拓展综合训练架，其特征在于：包括主架体，所述主架体由多根立柱（1）和多根横梁（2）组成，在所述主架体上设有多个健身设备。

2. 根据权利要求 1 所述一种小群体多功能拓展综合训练架，其特征在于：所述健身设备为单杠（8）、三角抓杆（9）、10- 三弧形板连接杆、11- 双引体杆、（10 和 11 是健身设备吗？）爬杆（12）、拳击训练器（13）、沙袋支架（14）、仰卧板（15）、单炮筒支架（16）、杆座（17）、U 型钩（18）、单握球（19）、双握球（20）、手撑（21）、U 型手柄（22）、垂直爬杆（23）、短引体杆（24）、小引体（25）、开口型引体（26）、重力球蹦床（27）、球形抓手（28）、直引体杆（29）、推拉系统（30）、瑜伽球架（31）、重力球架（32）、哑铃架（33）、壶铃架（34）、smith 系统（35）、臀部训练器（36）、选择片系统（37）、铃片杆吊带组（38）、腿部训练器一号（39）、小跳台（40）、小挂钩（41）、快速安装爬杆（42）、攀岩训练器（43）、小圆墙球训练板（44）、大圆墙球训练板（45）、推举训练器（46）、保护托架（47）、墙球架（48）、腿部训练器二号（49）、弹力带阻力架（50）、铃片架（51）、大跳台（52）、交替引体（53）、双杆交替引体（54）、深蹲训练系统（55）、双炮筒支架（56）。

3. 根据权利要求 1 所述的一种小群体多功能拓展综合训练架，其特征在于：所述在每个所述立柱（1）的 4 个侧面上均设有数个等径等距大圆通孔及孔位标记。

4. 根据权利要求 1 或 3 所述的一种小群体多功能拓展综合训练架，其特征在于：在每个所述立柱（1）上下端的两个侧面均设有数个等径等距错位通孔。

5. 根据权利要求 1 或 4 所述的一种小群体多功能拓展综合训练架，其特征在于：在每个所述立柱（1）侧面的所有孔为圆形、椭圆形、方形、异形孔。

小群体多功能拓展综合训练架

[0001] 技术领域：

本发明涉及一种小群体多功能拓展综合训练架

背景技术：

目前，随着生活水平的提高，人们也越来越重视身体健康保养，运动健身已成为人们日常生活中必不可缺的一部分，普通的健身器械功能单一，训练场地限制，日常锻炼比较枯燥，往往不容易坚持下来；同时处理不当会造成肌肉拉伤，运动疲劳等问题这些就对健身器材有了更高的要求，同时，国家对环保、节能、降耗、减排工作的重视，也对健身器械的研发提出了新的要求。而且，每年都有越来越多的人被综合训练器的多功能、全方位、高安全所吸引，小群体多功能拓展综合训练架是全身各肌肉和神经运动的机器，可锻炼全身的肌肉群，是各种健身器的首选产品。

[0002] 发明内容：

本发明的目的是为了克服以上不足，提供一种结构简单、功能全面、使用安全、外形简洁、节省空间、安装及维修方便、集娱乐、环保节能、有效健身为一体的小群体多功能拓展综合训练架。

[0003] 本发明是通过以下技术方案来实现：

本发明涉及一种小群体多功能拓展综合训练架，一种小群体多功能拓展综合训练架，包括主架体，主架体由多根立柱和多根横梁组成，在主架体上设有多个健身设备，健身设备为单杠、三角抓杆、三弧形板连接杆、双引体杆、爬杆、拳击训练器、沙袋支架、仰卧板、单炮筒支架、杆座、U 型钩、单握球、双握球、手撑、U 型手柄、垂直爬杆、短引体杆、小引体、开口型引体、重力球蹦床、球形抓手、直引体杆、推拉系统、瑜伽球架、重力球架、哑铃架、壶铃架、smith 系统、臀部训练器、选择片系统、铃片杆吊带组、腿部训练器一号、小跳台、小挂钩、快速安装爬杆、攀岩训练器、小圆墙球训练板、大圆墙球训练板、推举训练器、保护托架、墙球架、腿部训练器二号、弹力带阻力架、铃片架、大跳台、交替引体、双杆交替引体、深蹲训练系统、双炮筒支架，立柱的 4 个侧面上均设有数个等径等距大圆通孔及孔位标记，立柱上下端的两个侧面均设有数个等径等距错位通孔，立柱侧面的所有孔可为圆形、椭圆形、方形、异形孔。

[0004] 本发明与现有技术相比具有的优点：本发明是结合机械原理与人体结构学研发而成的一款新概念小群体多功能拓展综合训练架，是按照人体运动力学研发的一种集颈肩臂胸腰臀腿和神经训练集一体的多功能健身器械，它的整体结构可按照场地结构需求而调整改变，多功能训练配件可根据使用者训练需求而选择性使用，拆卸安装方便快捷，而且能满足多人多功能同时进行的训练，本发明还具有运动、娱乐、节能、有效减肥等优点，而且能根据不同的训练要求进行高矮、前后、配重等的调节，多样化的调节机构配合丰富的运动装置，让健身运动不再单调，既安全又舒适。

[0005] 附图说明：

图 1 为本发明的第一种连接方式的主体的安装结构示意图；

图 2 为本发明的第一种连接方式的主体的功能配件安装示意图；

图 3 为本发明的第二种连接方式的安装结构示意图；

图中标号：1- 立柱、2- 高抓杆、3- 斜横梁、4- 上斜坡爬杆组、5- 长横梁、6- 短横梁、7- 双弧形板连接杆、8- 单杠、9- 三角抓杆、10- 三弧形板连接杆、11- 双引体杆、12- 爬杆、13- 拳击训练器、14- 沙袋支架、15- 仰卧板、16- 单炮筒支架、17- 杆座、18-U 型钩、19- 单握球、20- 双握球、21- 手撑、22-U 型手柄、23- 垂直爬杆、24- 短引体杆、25- 小引体、26- 开口型引体、27- 重力球蹦床、28- 球形抓手、29- 直引体杆、30- 推拉系统、31- 瑜伽球架、32- 重力球架、33- 哑铃架、34- 壶铃架、35-smith 系统、36- 臀部训练器、37- 选择片系统、38- 铃片杆吊带组、39- 腿部训练器一号、40- 小跳台、41- 小挂钩、42- 快速安装爬杆、43- 攀岩训练器、44- 小圆墙球训练板、45- 大圆墙球训练板、46- 推举训练器、47- 保护托架、48- 墙球架、49- 腿部训练器二号、50- 弹力带阻力架、51- 铃片架、52- 大跳台、53- 交替引体、54- 双杆交替引体、55- 深蹲训练系统、56- 双炮筒支架

具体实施方式：

为了加深对本发明的理解，下面将结合实施例和附图对本发明作进一步详述，该实施例仅用于解释本发明，并不构成对本发明保护范围的限定。

[0006] 图 1-3 示出了一种小群体多功能拓展综合训练架的具体实施方式，包括主架体，主架体由多根立柱 1 和多根横梁 2 组成，在主架体上设有多个健身设备，健身设备为单杠 8、三角抓杆 9、10- 三弧形板连接杆、11- 双引体杆、爬杆 12、拳击训练器 13、沙袋支架 14、仰卧板 15、单炮筒支架 16、杆座 17、U 型钩 18、单握球 19、双握球 20、手撑 21、U 型手柄 22、垂直爬杆 23、短引体杆 24、小引体 25、开口型引体 26、重力球蹦床 27、球形抓手 28、直引体杆 29、推拉系统 30、瑜伽球架 31、重力球架 32、哑铃架 33、壶铃架 34、smith 系统 35、臀部训练器 36、选择片系统 37、铃片杆吊带组 38、腿部训练器一号 39、小跳台 40、小挂钩 41、快速安装爬杆 42、攀岩训练器 43、小圆墙球训练板 44、大圆墙球训练板 45、推举训练器 46、保护托架 47、墙球架 48、腿部训练器二号 49、弹力带阻力架 50、铃片架 51、大跳台 52、交替引体 53、双杆交替引体 54、深蹲训练系统 55、双炮筒支架 56，立柱 1 的 4 个侧面上均设有数个等径等距大圆通孔及孔位标记，立柱 1 上下端的两个侧面均设有数个等径等距错位通孔，立柱 1 侧面的所有孔可为圆形、椭圆形、方形、异形孔。

[0007] 实施例 1：

包括主架体，包括主架体，主架体由多跟立柱和两根平行设置的主横梁组成，在两根平行设置的主横梁之间连接有多根爬杆 12，在主横梁的一端连接有上斜坡爬杆组 4，另一端都连接有短横梁 6，在其中一个所述短横梁 6 的另一端连接有三角抓杆 9，在另一个所述端横梁 6 的另一端连接有弧形连接杆 10，在三角抓杆 9 和有弧形连接杆 10 的另一端连接有高抓杆 2，三角抓杆 9 和有弧形连接杆 10 的后端通过单杠 8 相连接，在三角抓杆 9 和弧形连接杆 10 的前端连接有第一引体组，在其中一个长横梁 5 前端的外侧通过斜横梁 3 连接有第二引体组，在另一根长横梁 5 后端的外侧通过斜横梁 3 连接有第三引体组，所述第一引体组、第二引体组和第三引体组包括两个平行设置的双引体杆 11，所述双引体杆 11 的两端通过高抓杆 2 相连接，在所述第一引体组下端的四根立柱上设有推举训练器 46、腿部训练器 49、墙球架 48、弹力带阻力架 50、保护托架 47、大跳台 52、大圆墙球训练板 45 和小挂钩 41，

在第一引体组的双引体杆 11 上设有小圆墙球训练板 44，在第一引体组的高抓杆 2 上设有攀岩训练器 43，在所述单杠 8 和三弧形板连接杆 10 下端的立柱 1 上设有选择片系统 37、第一腿部训练器 39、和小跳台 40、保护托架 47、臀部训练器 36 和铃片杆吊带组 38，在两个短横梁 6 之间连接有壶铃架 34 和双杆交替引体 54，在其中一个长横梁 3 的外侧设有 U 型手柄 22 和垂直爬杆 23，在另一个长横梁 3 的外侧连接有多个球型抓手 28，在两根斜横梁 3 上分别连接有短引体杆 24 和直引体杆 29，在长横梁 3 下端的立柱上设有手撑 21、开口型引体 26、重力球蹦床 27、铃片架 51 和交替引体 53，在第二引体组上的双弧形板连接杆 7 上设有单握球 19 和双握球 20，在第二引体组下端的立柱上设有小引体 25、拳击训练器 13、沙袋支架 14、仰卧板 15、单炮筒支架 16、杆座 17、U 型钩 18 和手撑 21，在第三引体组下端的立柱上设有瑜伽球架 31、重力球架 32、哑铃架 33 和 smith 系统 35。

[0008] 实施例 2 ：

包括主架体，主架体由多根立柱 1 和多根横梁组成，所述横梁包括两根长横梁 5、多根短横梁 6 和多跟斜横梁 3，在多根横梁的下端连接有多根立柱，在两根平行设置的短横梁 6 的两端都连接有长横梁 5，包括主架体，主架体由多跟立柱和两根平行设置的主横梁组成，在两根平行设置的主横梁之间连接有多根爬杆 12，在主横梁的两端连接有上斜坡爬杆组 4，在主横梁一侧的两端通过斜横梁 3 分别连接有第一引体组和第二引体组，在主横梁另一侧的前后两端通过斜横梁 3 连接有高抓杆 2，在主横梁前端的一侧设有球形抓手 28，在主横梁后端的另一侧设有 U 型手柄 22，第一引体组和第二引体组包括两个平行设置的双引体杆 11，所述双引体杆 11 的两端通过高抓杆 2 相连接，在所述第一引体组下端的立柱上设有瑜伽球架 31、重力球架 32、哑铃架 33、壶铃架 34、弹力带阻力架 50、开口型引体 26、小挂钩 41 和保护托架 47，在第二引体组下端的立柱上设有仰卧板 15、杆座 17、单握球 19、双握球 20、手撑 21、U 型钩 18、小跳台 40、沙袋支架 14 和深蹲训练系统 55，在主横梁下端的多个立柱上设有推举训练器 46、第二腿部训练器 49 和交替引体 53，在两个高抓杆 2 下端的多个立柱上设有小圆墙球训练板 44 和选择片系统 37.

本发明的各立柱及横杆上均设有自由搭配的选择性功能性配件，立柱 4 个侧面上设有数个等径等距大圆孔及孔位标记，此结构的设计使用者可根据训练功能需求选择自由选择所需功能性配件、及安装位置，且能快速的安装、拆除。

[0009] 本发明把人体各个部位的训练运动集于一体，使用者在一台器械上进行全方位的锻炼，针对不同类型、不同需求的人可以进行调节，安装拆除便捷，且可满足多人同时训练，同时，整个机构采用加厚型方形钢管的结合，不规则外形加厚的垫子，舒适合理的把手，鲜明的配色，更显现代气派，设计成敞开式的结构，更可以提高器械的功能利用率及安全性。本发明具有多功能、全方位、高安全的优点。

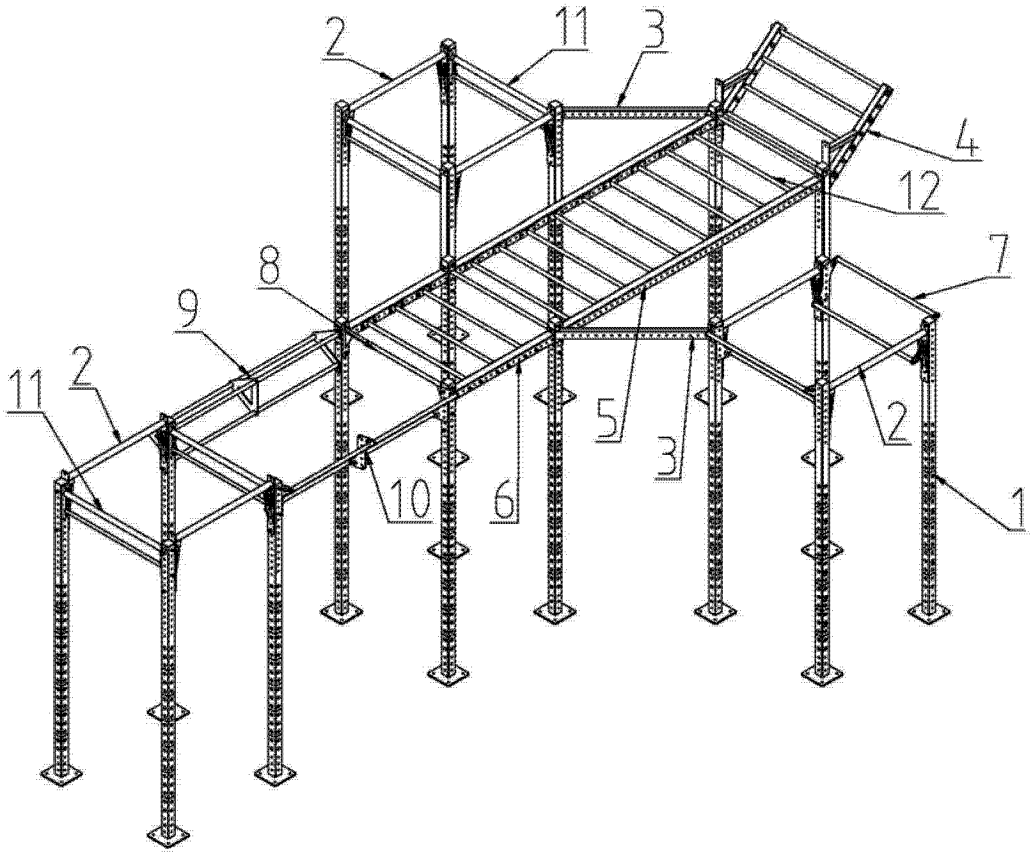

图 1

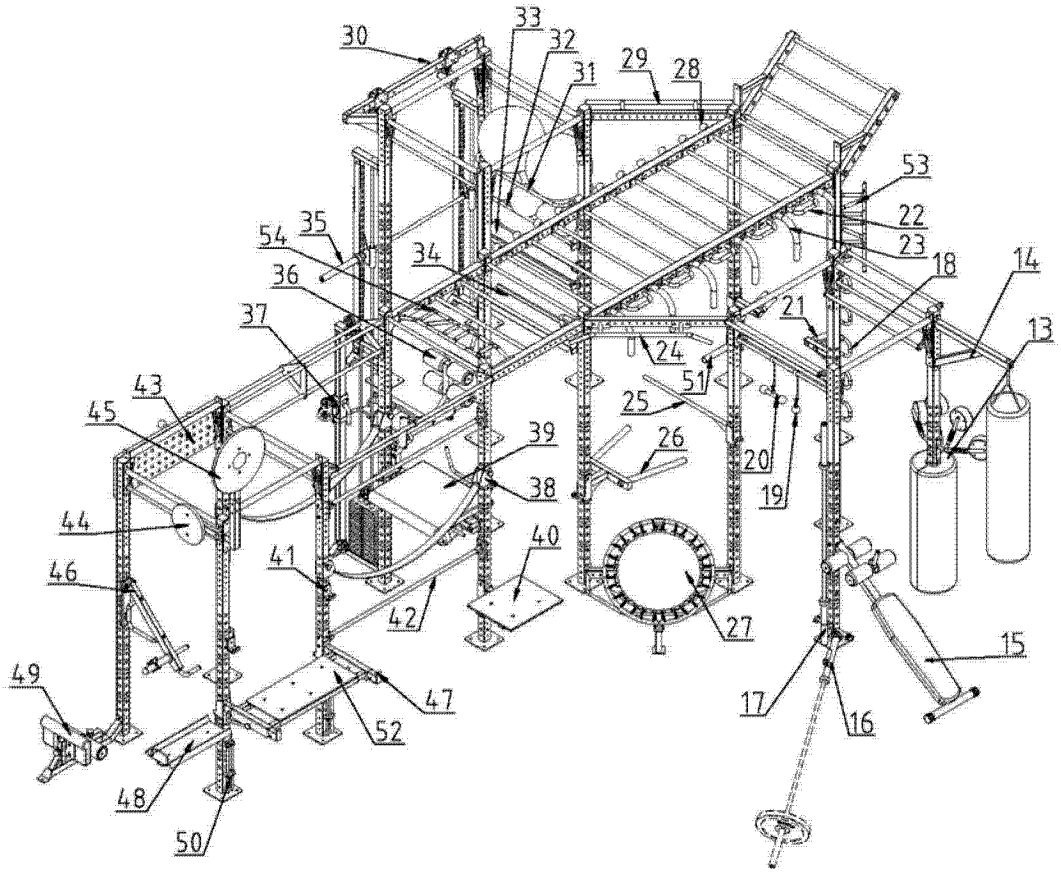
30
33
32
31
29
28
53
22
23
18
14
13
54
35
34
36
37
21
24
51
25
43
45
39
26
20
19
38
44
40
41
46
42
27
15
49
47
17
16
52
48
50

图 2

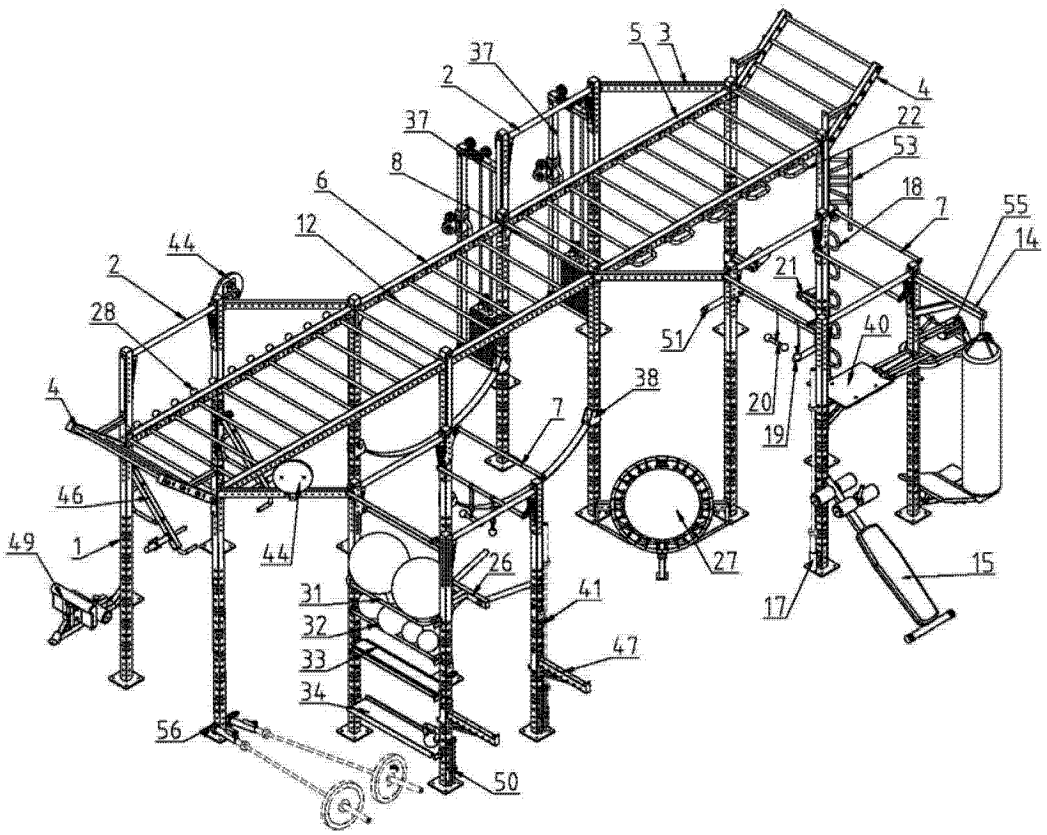
5
3
37
2
37
8
6
12
44
2
28
4
46
49
1
44
31
32
33
34
56
50
26
41
47
7
38
27
51
21
20
19
40
18
7
55
14
22
53
4
17
15

图 3