(19)中华人民共和国国家知识产权局

(12)实用新型专利

(10)授权公告号 CN 202104714 U
(45)授权公告日 2012.01.11

(21)申请号 201120107808.1

(22)申请日 2011.04.12

(73)专利权人 郑若翔
地址 325200 浙江省瑞安市开元高中

(72)发明人 郑若翔

(51)Int.Cl.
A47G 27/02(2006.01)

权利要求书 1 页 说明书 1 页 附图 1 页

(54)实用新型名称

一种地毯

(57)摘要

一种地毯，其特征在于：地毯(1)与重量感应器(2)相连，地毯(1)与音乐播放器(3)相连。提供一种可以自动唱歌的地毯。

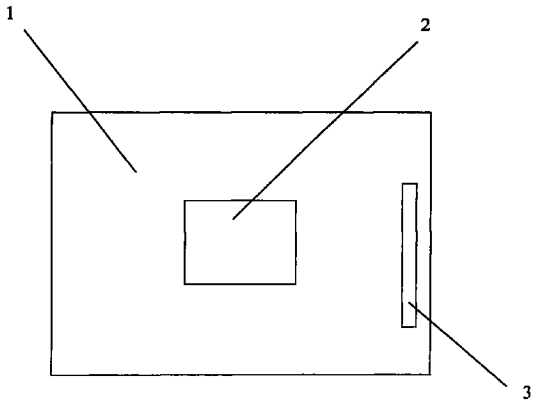

CN 202104714 U

1. 一种地毯，其特征在于：地毯 (1) 与重量感应器 (2) 相连，地毯 (1) 与音乐播放器 (3) 相连。

一种地毯

技术领域

[0001] 本实用新型涉及一种地毯。

背景技术

[0002] 一般地毯没有自动唱歌的功能。

发明内容

[0003] 本实用新型的目的就是要解决现有技术中，一般地毯没有自动唱歌功能的问题，提供一种可以自动唱歌的地毯。

[0004] 本实用新型采用的技术方案是：一种地毯，其特征在于：地毯 1 与重量感应器 2 相连，地毯 1 与音乐播放器 3 相连。

[0005] 本实用新型的有益效果是：提供一种可以自动唱歌的地毯。

附图说明

[0006] 下面结合附图和实施例对本实用新型作进一步详细说明。

[0007] 图为本实用新型的结构示意图。

[0008] 图中：1、地毯，2、重量感应器，3、音乐播放器。

具体实施方式

[0009] 如图，一种地毯，其特征在于：地毯 1 与重量感应器 2 相连，地毯 1 与音乐播放器 3 相连。

[0010] 提供一种可以自动唱歌的地毯。

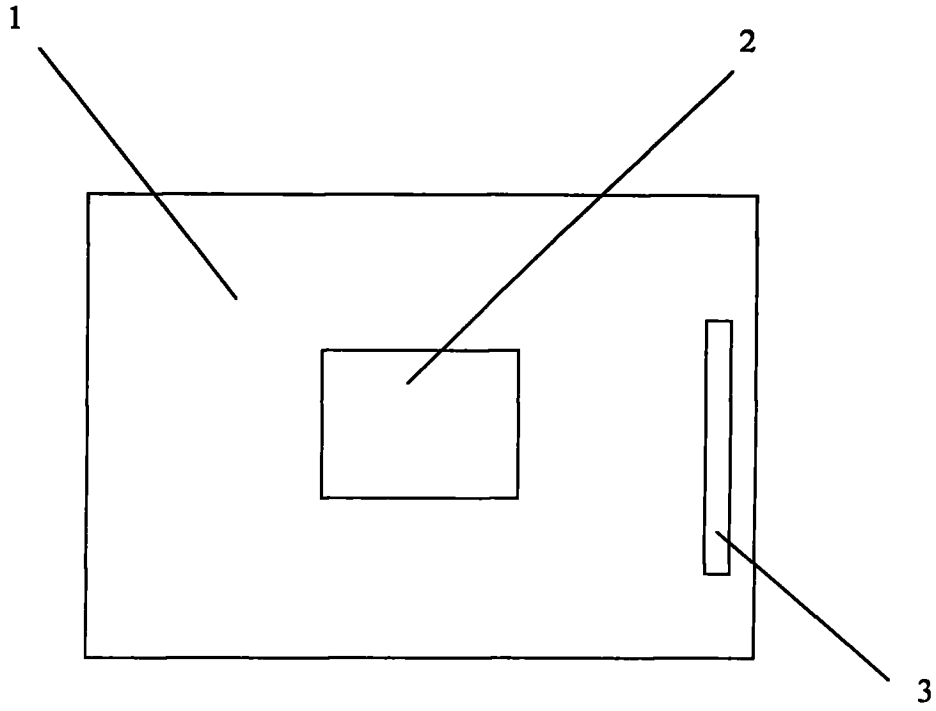
1
2
3