(19)中华人民共和国国家知识产权局

(12)发明专利申请

(10)申请公布号 CN 106390634 A
(43)申请公布日 2017.02.15

(21)申请号 201611226620.2

(22)申请日 2016.12.27

(71)申请人 河南省汉盛新型材料科技有限公司
地址 471200 河南省洛阳市汝阳县产业集聚区(大安村)

(72)发明人 翟灿波

(74)专利代理机构 北京远创理想知识产权代理事务所(普通合伙) 11513
代理人 张素妍

(51)Int.Cl.
B01D 46/24(2006.01)

权利要求书1页 说明书2页 附图1页

(54)发明名称

一种塑料管材生产车间的除尘装置

(57)摘要

本发明公开了一种塑料管材生产车间的除尘装置，包括除尘箱，在除尘箱上设置有进风口和引风口，并且所述进风口位于除尘箱侧壁上靠下的位置，进风口处连接有位于除尘箱内部的进风管，进风管呈水平布置，进风管的自由端口位于筒状的导风板内，所述导风板呈竖直状布置，导风板的上端口连接于固设在除尘箱内侧壁上的过滤网上；所述引风口位于除尘箱侧壁上靠上的位置，在引风口处设置有引风机；在除尘箱的下端口设置有倒锥状的收集口，所述导风板的下端口对应于所述收集口，收集口上设置有排放管。

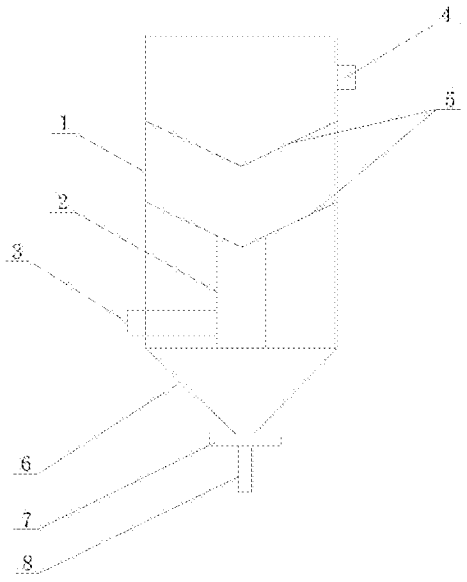

CN 106390634 A

1.一种塑料管材生产车间的除尘装置，包括除尘箱，其特征是：在除尘箱上设置有进风口和引风口，并且所述进风口位于除尘箱侧壁上靠下的位置，进风口处连接有位于除尘箱内部的进风管，进风管呈水平布置，进风管的自由端口位于筒状的导风板内，所述导风板呈竖直状布置，导风板的上端口连接于固设在除尘箱内侧壁上的过滤网上；所述引风口位于除尘箱侧壁上靠上的位置，在引风口处设置有引风机；在除尘箱的下端口设置有倒锥状的收集口，所述导风板的下端口对应于所述收集口，收集口上设置有排放管。

2.根据权利要求1所述的塑料管材生产车间的除尘装置，其特征是：所述排放管上设置有阀门。

3.根据权利要求1所述的塑料管材生产车间的除尘装置，其特征是：所述过滤网设置有两个，两个过滤网在除尘箱内自上而下平行间隔布置，所述导风板的上端口连接于位于下方的过滤网上。

4.根据权利要求1所述的塑料管材生产车间的除尘装置，其特征是：两个过滤网的网孔大小不相同，位于上方的过滤网的网孔直径小于位于下方的过滤网的网孔直径。

5.根据权利要求1所述的塑料管材生产车间的除尘装置，其特征是：所述过滤网呈倒锥状结构。

一种塑料管材生产车间的除尘装置

技术领域

[0001] 本发明属于塑料管生产技术领域，尤其涉及一种塑料管材生产车间的除尘装置。

背景技术

[0002] 在PVC管材的挤出成型过程中，常伴随产生一些未完全塑化的混合配料粉尘，这些粉尘必须随时排出。现有的排出装置有真空箱等，因其体积较小、结构复杂、除尘效率不高，需经常清理，清理不及时就造成真空故障导致管材内部气泡等性能缺陷，管材无法稳定正常生产，增加了设备维修成本。

发明内容

[0003] 本发明的目的是提供一种塑料管材生产车间的除尘装置。

[0004] 为了实现上述发明目的，本发明采用如下所述的技术方案：

一种塑料管材生产车间的除尘装置，包括除尘箱，在除尘箱上设置有进风口和引风口，并且所述进风口位于除尘箱侧壁上靠下的位置，进风口处连接有位于除尘箱内部的进风管，进风管呈水平布置，进风管的自由端口位于筒状的导风板内，所述导风板呈竖直状布置，导风板的上端口连接于固设在除尘箱内侧壁上的过滤网上；所述引风口位于除尘箱侧壁上靠上的位置，在引风口处设置有引风机；在除尘箱的下端口设置有倒锥状的收集口，所述导风板的下端口对应于所述收集口，收集口上设置有排放管。

[0005] 进一步的，所述排放管上设置有阀门。

[0006] 进一步的，所述过滤网设置有两个，两个过滤网在除尘箱内自上而下平行间隔布置，所述导风板的上端口连接于位于下方的过滤网上。

[0007] 进一步的，两个过滤网的网孔大小不相同，位于上方的过滤网的网孔直径小于位于下方的过滤网的网孔直径。

[0008] 进一步的，所述过滤网呈倒锥状结构。

[0009] 由于采用上述技术方案，本发明具有以下优越性：

本发明具有结构简单、使用方便，除尘效果好的优点，尤其通过上下两个不同孔径的过滤网使得除尘效果更加彻底。

附图说明

[0010] 图1为本发明的结构示意图；

图2为过滤网的结构示意图；

图中：1、除尘箱；2、导风板；3、进风口；4、引风口；5、过滤网；6、收集口；7、阀门；8、排放管。

具体实施方式

[0011] 下面结合附图及实施例对本发明的技术方案做进一步详细的说明。

[0012] 如图1、2所示，一种塑料管材生产车间的除尘装置，包括除尘箱1，在除尘箱1上设置有进风口3和引风口4，并且所述进风口3位于除尘箱1侧壁上靠下的位置，进风口4处连接有位于除尘箱1内部的进风管，进风管呈水平布置，进风管的自由端口位于筒状的导风板2内，所述导风板2呈竖直状布置，导风板2的上端口连接于固设在除尘箱1内侧壁上的过滤网5上；所述引风口4位于除尘箱1侧壁上靠上的位置，在引风口4处设置有引风机；在除尘箱1的下端口设置有倒锥状的收集口6，所述导风板2的下端口对应于所述收集口6，收集口6上设置有排放管8，排放管上设置有阀门7。

[0013] 所述过滤网5设置有两个，两个过滤网5在除尘箱内自上而下平行间隔布置，所述导风板2的上端口连接于位于下方的过滤网上。

[0014] 作为本实施例的优选，两个过滤网5的网孔大小不相同，位于上方的过滤网的网孔直径小于位于下方的过滤网的网孔直径。

[0015] 所述过滤网5呈倒锥状结构。

[0016] 本发明具有结构简单、使用方便，除尘效果好的优点，尤其通过上下两个不同孔径的过滤网使得除尘效果更加彻底。

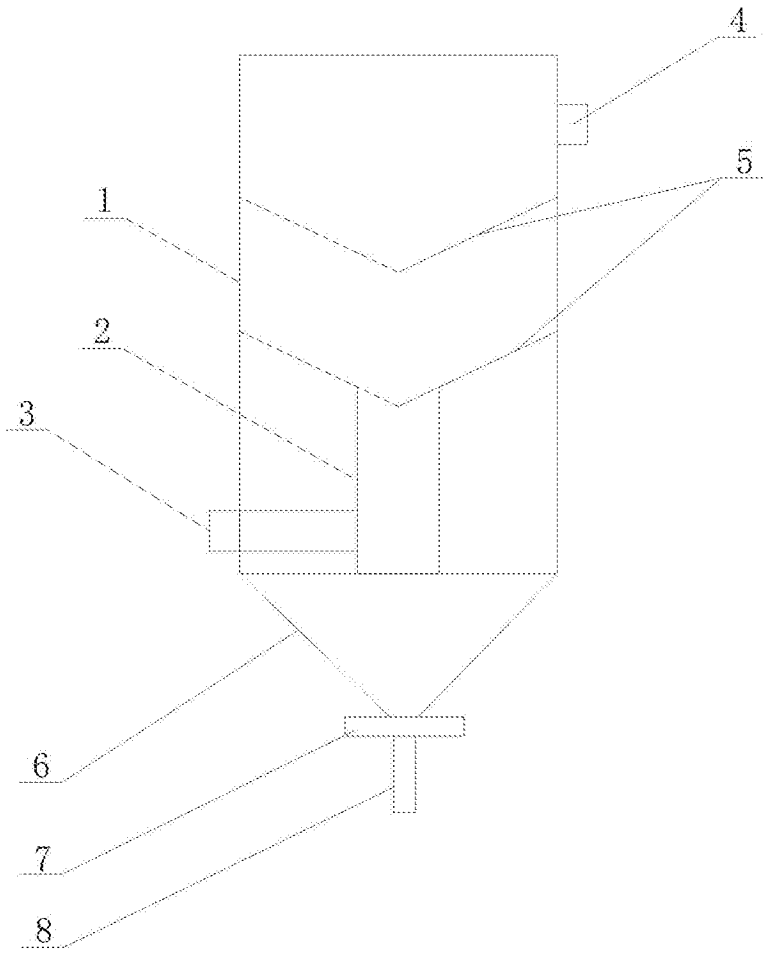

图1

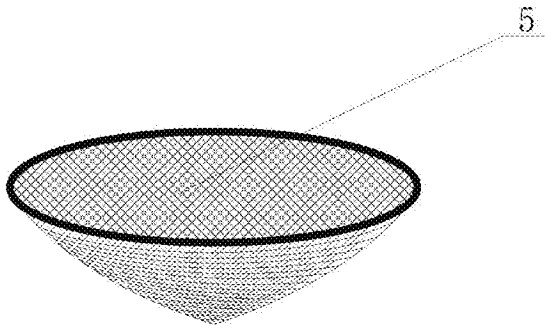

图2