(19)中华人民共和国国家知识产权局

(12)实用新型专利

(10)授权公告号 CN 202301984 U
(45)授权公告日 2012.07.04

(21)申请号 201120380881.6

(22)申请日 2011.10.08

(73)专利权人 江苏兴亚船用阀门有限公司
地址 225500 江苏省泰州市姜堰市兴泰镇工业集中区

(72)发明人 孙敬东

(51)Int.Cl.
F16K 1/18(2006.01)
F16K 27/02(2006.01)
F16K 41/02(2006.01)
F16K 1/42(2006.01)

(ESM)同样的发明创造已同日申请发明专利

权利要求书 1 页 说明书 2 页 附图 2 页

(54)实用新型名称

一种新型截止阀

(57)摘要

本实用新型涉及一种新型截止阀，包括阀体、阀杆和阀座，阀体设有进口和出口，阀座与阀体连接，阀杆与阀座连接，阀杆上端设有手柄，阀杆下端设有封帽，阀体过渡面开有通孔，封帽与通孔相适配并形成密封连接；阀杆通过螺纹与阀座上端连接，阀座下端与阀体上表面连接，阀座中心设有填料孔，阀杆与填料孔之间填充有密封填料；所述填料孔的上面设有压盖，压盖通过螺钉与阀座连接和固定。相对于现有技术，本实用新型阀体和阀座由铸钢加工而成，强度较高；阀座中心的填料孔中填充密封填料，封帽与通孔相适配并形成密封连接，密封良好。本实用新型结构紧凑、操作方便，使用寿命较长。

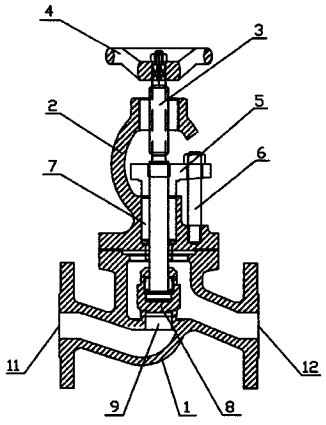

CN 202301984 U

1. 一种新型截止阀，包括阀体、阀杆和阀座，阀体设有进口和出口，阀座与阀体连接，阀杆与阀座连接，阀杆上端设有手柄，阀杆下端设有封帽，封帽伸入到阀体内，其特征是：所述阀体的进口与出口之间设有过渡面，过渡面开有通孔，所述封帽与通孔相适配并可以形成密封连接；

所述阀杆靠近手柄的部分通过螺纹与阀座的上端连接，阀座的下端与阀体上表面连接，阀座中心设有填料孔，阀杆的中间部分通过填料孔，阀杆与填料孔的孔壁之间填充有密封填料；

所述填料孔的上面设有压盖，压盖通过螺钉与阀座连接和固定。

2. 根据权利要求 1 所述的新型截止阀，其特征是：所述过渡面的通孔设有倒角，所述封帽的顶端设有与所述通孔倒角相适配的锥面。

3. 根据权利要求 1 或 2 所述的新型截止阀，其特征是：所述阀体进口的轴线与阀体出口的轴线相平行。

4. 根据权利要求 1 或 2 所述的新型截止阀，其特征是：所述阀体进口的轴线垂直与阀体出口的轴线。

5. 根据权利要求 1 所述的新型截止阀，其特征是：所述阀体和阀座由铸钢材料加工而成。

一种新型截止阀

技术领域

[0001] 本实用新型涉及阀门，尤其是一种密封良好，操作方便的新型截止阀。

背景技术

[0002] 目前，现有的截止阀一般是普通旋塞式或平堵式结构，材料主要是铸铁，现有截止阀通常存在阀门结构复杂，强度不高，不耐磨损，易渗漏，使用寿命短等缺点。

实用新型内容

[0003] 本实用新型的目的是提供一种结构紧凑、强度较高、密封良好、操作方便，并且使用寿命较长的新型截止阀。

[0004] 本实用新型的目的是通过采用以下技术方案来实现的：

[0005] 新型截止阀，包括阀体、阀杆和阀座，阀体设有进口和出口，阀座与阀体连接，阀杆与阀座连接，阀杆上端设有手柄，阀杆下端设有封帽，封帽伸入到阀体内，所述阀体的进口与出口之间设有过渡面，过渡面开有通孔，所述封帽与通孔相适配并可以形成密封连接；

[0006] 所述阀杆靠近手柄的部分通过螺纹与阀座的上端连接，阀座的下端与阀体上表面连接，阀座中心设有填料孔，阀杆的中间部分通过填料孔，阀杆与填料孔的孔壁之间填充有密封填料；

[0007] 所述填料孔的上面设有压盖，压盖通过螺钉与阀座连接和固定。

[0008] 作为本实用新型的优选技术方案，所述过渡面的通孔设有倒角，所述封帽的顶端设有与所述通孔倒角相适配的锥面。

[0009] 作为本实用新型的优选技术方案，所述阀体进口的轴线与阀体出口的轴线相平行。

[0010] 作为本实用新型的优选技术方案，所述阀体进口的轴线垂直与阀体出口的轴线。

[0011] 作为本实用新型的优选技术方案，所述阀体和阀座由铸钢材料加工而成。

[0012] 本实用新型的有益效果是：相对于现有技术，本实用新型阀体和阀座由铸钢加工而成，强度较高；阀座中心的填料孔中填充密封填料，封帽与通孔相适配并形成密封连接，密封良好。本实用新型结构紧凑、操作方便，使用寿命较长。

附图说明

[0013] 下面结合附图与具体实施例对本实用新型作进一步说明：

[0014] 图 1 是本实用新型实施一的剖视结构示意图；

[0015] 图 2 是本实用新型实施二的剖视结构示意图。

具体实施方式

[0016] 实施一

[0017] 如图 1 所示，新型截止阀，包括阀体 1、阀杆 3 和阀座 2，阀体 1 设有进口 11 和出口

12，阀座 2 与阀体 1 连接，阀杆 3 与阀座 2 连接，阀杆 3 上端设有手柄 4，阀杆 3 下端设有封帽 8，封帽 8 伸入到阀体 1 内，所述阀体 1 的进口 11 与出口 12 之间设有过渡面，过渡面开有通孔 9，封帽 8 与通孔 9 相适配并可以形成密封连接。所述阀杆 3 靠近手柄 4 的部分通过螺纹与阀座 2 的上端连接，阀座 2 的下端与阀体 1 上表面连接，阀座 2 中心设有填料孔 7，阀杆 3 的中间部分通过填料孔 7，阀杆 3 与填料孔 7 的孔壁之间填充有密封填料，填料孔 7 的上面设有压盖 5，压盖 5 通过螺钉 6 与阀座 2 连接和固定。

[0018] 本实施例中，所述过渡面的通孔 9 设有倒角，所述封帽 8 的顶端设有与所述通孔 9 倒角相适配的锥面。所述阀体 1 进口 11 的轴线与阀体出口 12 的轴线相平行。本实施例阀体 1 和阀座 2 由铸钢材料加工而成。

[0019] 实施二

[0020] 如图 2 所示，新型截止阀包括阀体 1、阀杆 3 和阀座 2，阀体 1 设有进口 11 和出口 12，阀座 2 与阀体 1 连接，阀杆 3 与阀座 2 连接，阀杆 3 下端设有封帽 8，所述阀体 1 进口 11 的轴线垂直与阀体 1 出口 12 的轴线。其它实施方式与实施例一相同。

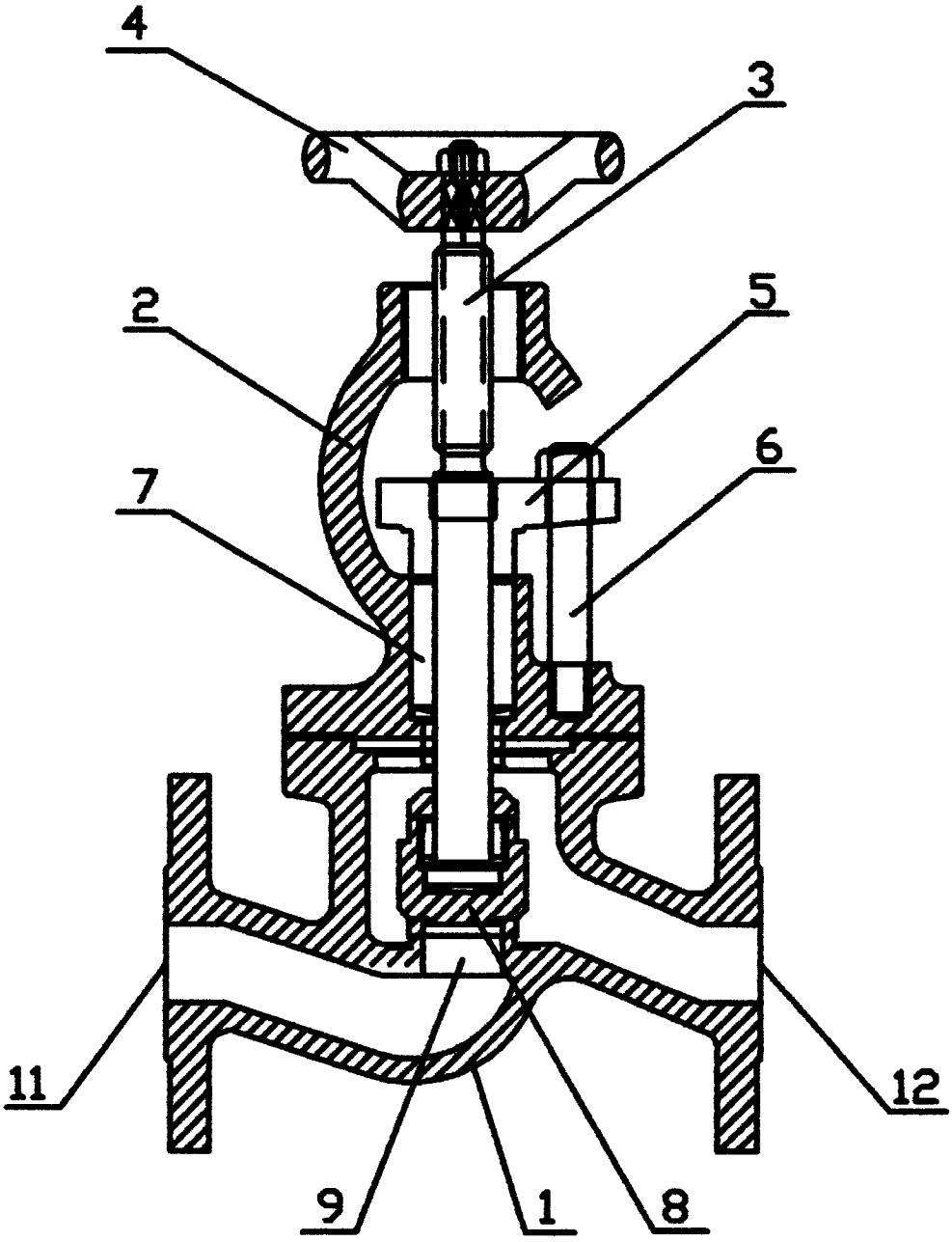

图 1

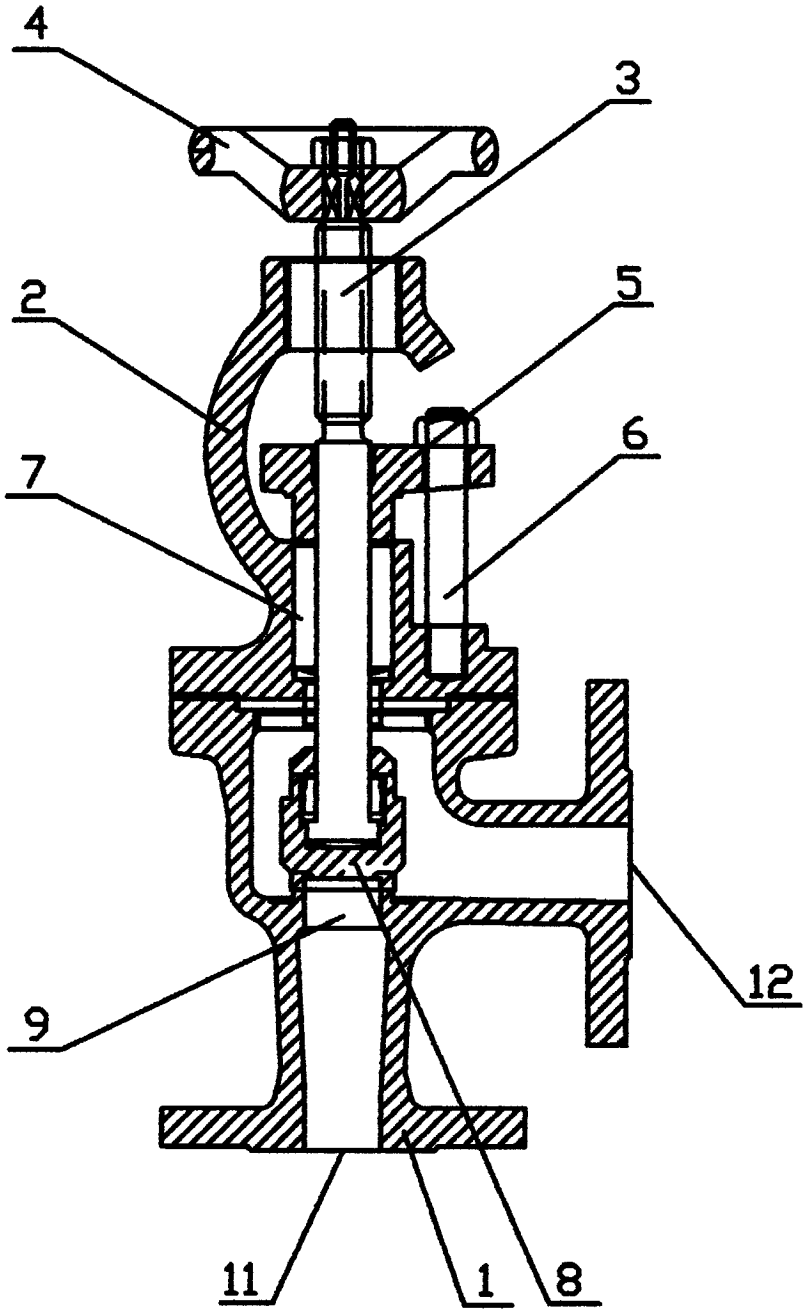

图 2