ČESKOSLOVENSKÁ SOCIALISTICKÁ REPUBLIKA
(19)

ÚŘAD PRO VYNÁLEZY A OBJEVY

POPIS VYNÁLEZU K AUTORSKÉMU OSVĚDČENÍ

259792

(11) B_1

(61)
(23) Výstavní priorita
(22) Přihlášeno 18 10 86
(21) PV 7554-86.C

(51) Int. Cl.[4]
A 47 L 9/00

(40) Zveřejněno 15 03 88
(45) Vydáno 10.05.89

(75)
Autor vynálezu

ŽOUDLÍK JOSEF, HLINSKO

(54) Pojížděcí ústrojí vysavače prachu

Pojížděcí ústrojí vysavače prachu s okrasnou poklicí, která je opatřena středovým čepem, zasahujícím do rozpínacího dříku, je zajištěno otočné spojení pojížděcího ústrojí s pláštěm vysavače. Pojížděcí ústrojí lze použít i u jiných lehčích spotřebičů, které vyžadují pojíždění.

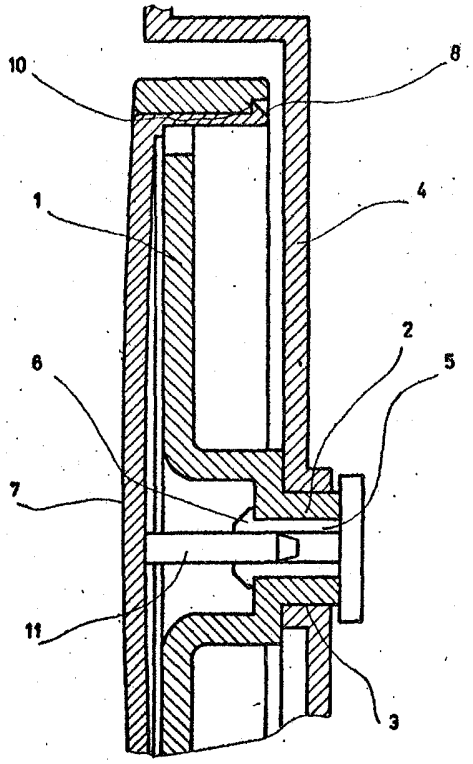

Vynález řeší pojíždějící ústrojí vysavače prachu sestávající z pojížděcího kola, rozpínacího dříku a ochranné poklice.

Dosud známá provedení pojíždějících ústrojů vysavače prachu jsou řešena tak, že čepy kol, na kterých se kola otáčí, jsou vytvořeny v plášti vysavače, kola jsou zajištěna pomocí podložky a samořeznych šroubů, nebo jsou do kol zalisovány kovové čepy, navlečeny do otvorů v plášti a zajištěna pojistnými kroužky a pro lepší design jsou použity pryžové obruče. V prvním případě, dojde-li k ulomení čepů, je nutno vyměnit celý plášť vysavače, v druhém případě se jedná o provedení nákladné jak z hlediska materiálu, tak i pracnosti.

Podstata pojíždějícího ústrojí vysavače prachu je v tom, že okrasná poklice je opatřena středovým čepem, zasahujícím do rozpínacího dříku.

Hlavní výhody řešení pojíždějícího ústrojí vysavače podle vynálezu spočívají v tom, že se snižuje pracnost a materiálové náklady, umožňuje řešit vhodný design bez použití pryžových obručí.

Na výkresu je na obr. 1 naznačeno v osovém řezu upevněné pojíždějící ústrojí v plášti vysavače a na obr. 2 toto pojíždějící ústrojí v příčném řezu osazeným čepem.

Kolo 1 opatřeno osazeným čepem 2 je navlečeno v otvoru 3, vytvořeném v plášti vysavače 4, z jehož vnitřní strany je navlečen do tvarového otvoru 12 rozpínací dřík 5, který svými pružnými háčky 6 zajišťuje axiálně spojení kola 1 s pláštěm vysavače 4. Okrasná poklice 7, s vytvořenými upevňovacími háčky 8, které zapadají do lůžek 10, vytvořených na kole 1, zajišťují spojení okrasné poklice 7 s kolem 1. Při tomto vzájemném spojení zasahuje středový čep 11, kterým je opatřena okrasná poklice 7 do rozpínacího dříku 5, čímž přitlačuje pružné háčky 6, vytvořené na rozpínacím dříku 5 na čelo tvarového otvoru 12. Při demontáži kola 1 se uvolní upevňovací háčky 8 z lůžek 10 a sejme se okrasná poklice 7, tím se uvolní pružné háčky 6 a rozpínací dřík 5 se vyjme z tvarového otvoru 12.

Toto řešení vytváří rozebiratelný otočný spoj pojížděcího ústrojí s pláštěm vysavače.

P Ř E D M Ě T V Y N Á L E Z U

Pojížděcí ústrojí vysavače prachu, sestávající z pojížděcího kola, rozpínacího dříku a okrasné poklice, vyznačené tím, že okrasná poklice /7/ je opatřena středovým čepem /11/, zasahující do rozpínacího dříku /5/.

1 výkres

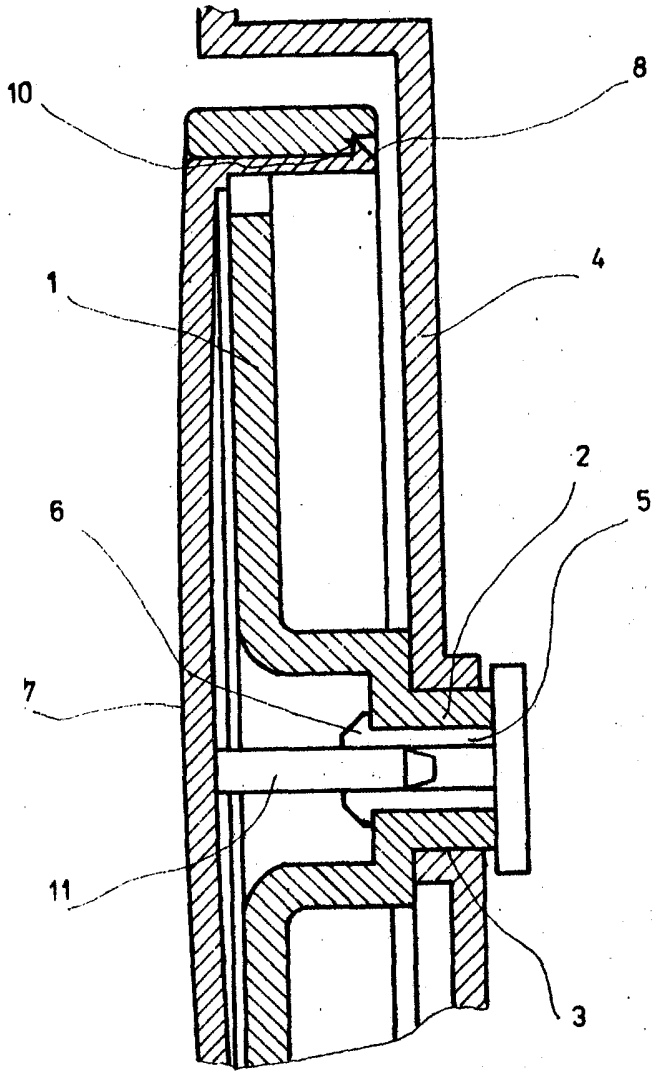

Obr. 1

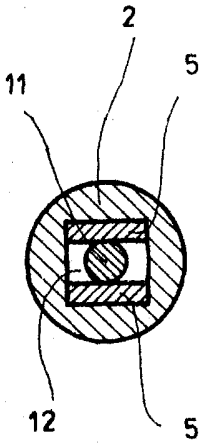

Obr. 2

Užgorodský výrobně-poligrafický podnik "Patent", Gagarina 101, Užgorod
₱ 2327 , Cena 2,40 Kčs