(19)中华人民共和国国家知识产权局

(12)实用新型专利

(10)授权公告号 CN 203926700 U
(45)授权公告日 2014.11.05

(21)申请号 201420257779.0

(22)申请日 2014.05.20

(73)专利权人 苏州柏德纳科技有限公司
地址 215011 江苏省苏州市苏州高新区湘江路1128号

(72)发明人 黄志刚

(74)专利代理机构 南京纵横知识产权代理有限公司 32224
代理人 董建林

(51)Int.Cl.
F16H 57/021(2012.01)
F16B 7/08(2006.01)

(ESM)同样的发明创造已同日申请发明专利

权利要求书1页 说明书2页 附图3页

(54)实用新型名称

一种轴件安装台

(57)摘要

本实用新型公开了机械零件技术领域内的一种轴件安装台，旨在解决现有技术中多个方向轴件汇集相交导致轴件安装结构复杂，空间占用大的技术问题。它包括安装台本体，所述安装台本体的侧壁上设有水平安装板，所述安装台本体的底面上设有竖直安装板，所述水平安装板上开设有Y轴方向轴孔，所述竖直安装板上开设有Z轴方向轴孔，安装台本体上开设有X轴方向螺孔。本实用新型满足了X轴、Y轴、Z轴三个方向轴件的安装，极大地减少了轴件安装空间。

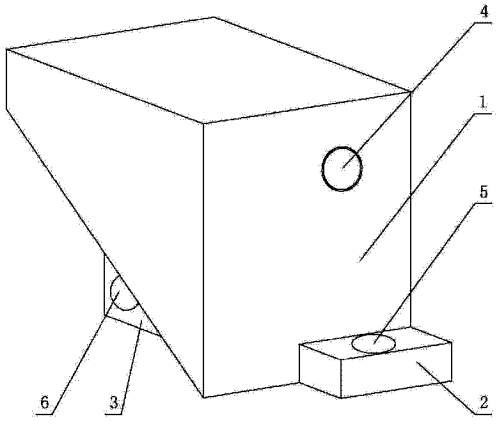

CN 203926700 U

1. 一种轴件安装台，其特征在于，包括安装台本体，所述安装台本体的侧壁上设有水平安装板，所述安装台本体的底面上设有竖直安装板，所述水平安装板上开设有 Y 轴方向轴孔，所述竖直安装板上开设有 Z 轴方向轴孔，安装台本体上开设有 X 轴方向螺孔。

2. 根据权利要求 1 所述的轴件安装台，其特征在于，所述安装台本体的底面设有一斜切面，所述竖直安装板连接在所述斜切面上。

3. 根据权利要求 2 所述的轴件安装台，其特征在于，所述斜切面与水平面的夹角为 15~45 度。

4. 根据权利要求 1 所述的轴件安装台，其特征在于，所述 Y 轴方向轴孔的中心轴与 X 轴方向螺孔的中心轴在同一平面内。

5. 根据权利要求 1 所述的轴件安装台，其特征在于，所述 Z 轴方向轴孔至少设置有两个。

6. 根据权利要求 1 所述的轴件安装台，其特征在于，所述安装台本体、水平安装板和竖直安装板一体设置。

一种轴件安装台

技术领域

[0001] 本实用新型涉及一种轴件安装台，属于机械零件技术领域。

背景技术

[0002] 在机械领域中，常常涉及到多个轴件在同一位置处交叉的情况，若为多个轴件分别设置各自独立的安装机构，则必然导致空间占用大，安装结构极为复杂。

实用新型内容

[0003] 本实用新型的目的在于克服现有技术中的不足，提供一种轴件安装台，解决现有技术中多个方向轴件汇集相交导致轴件安装结构复杂，空间占用大的技术问题。

[0004] 本实用新型所采用的技术方案是：一种轴件安装台，包括安装台本体，所述安装台本体的侧壁上设有水平安装板，所述安装台本体的底面上设有竖直安装板，所述水平安装板上开设有 Y 轴方向轴孔，所述竖直安装板上开设有 Z 轴方向轴孔，安装台本体上开设有 X 轴方向螺孔。

[0005] 所述安装台本体的底面设有一斜切面，所述竖直安装板连接在所述斜切面上。

[0006] 所述斜切面与水平面的夹角为 15~45 度。

[0007] 所述 Y 轴方向轴孔的中心轴与 X 轴方向螺孔的中心轴在同一平面内。

[0008] 所述 Z 轴方向轴孔至少设置有两个。

[0009] 所述安装台本体、水平安装板和竖直安装板一体设置。

[0010] 与现有技术相比，本实用新型所达到的有益效果：满足 X 轴、Y 轴、Z 轴三个方向轴件的安装，极大地减少了轴件安装空间，解决了多个轴件汇集交叉导致安装机构复杂、空间占用大的技术问题。

附图说明

[0011] 图 1 是本实用新型的局部剖视图。

[0012] 图 2 是图 1 的 A 向视图。

[0013] 图 3 是本实用新型的立体结构示意图。

[0014] 其中：1、安装台本体；2、水平安装板；3、竖直安装板；4、X 轴方向螺孔；5、Y 轴方向轴孔；6、Z 轴方向轴孔。

具体实施方式

[0015] 下面结合附图对本实用新型作进一步描述。以下实施例仅用于更加清楚地说明本实用新型的技术方案，而不能以此来限制本实用新型的保护范围。

[0016] 如图 1 至图 3 所示，一种轴件安装台，包括安装台本体 1，安装台本体 1 的侧壁上设有水平安装板 2，安装台本体 1 的底面设有一斜切面，竖直安装板 3 连接在斜切面上，斜切面与水平面的夹角为 15~45 度，竖直安装板 3 上开设有 Z 轴方向轴孔 6，Z 轴方向轴孔 6 至少

设置有两个。水平安装板 2 上开设有 Y 轴方向轴孔 5，安装台本体 1 上开设有 X 轴方向螺孔 4，Y 轴方向轴孔 5 的中心轴与 X 轴方向螺孔 4 的中心轴在同一平面内。为增加水平安装板 2 和竖直安装板 3 与安装台本体 1 之间的机械连接强度且便于生产制造，安装台本体 1、水平安装板 2 和竖直安装板 3 一体设置。

[0017] 以上所述仅是本实用新型的优选实施方式，应当指出，对于本技术领域的普通技术人员来说，在不脱离本实用新型技术原理的前提下，还可以做出若干改进和变形，这些改进和变形也应视为本实用新型的保护范围。

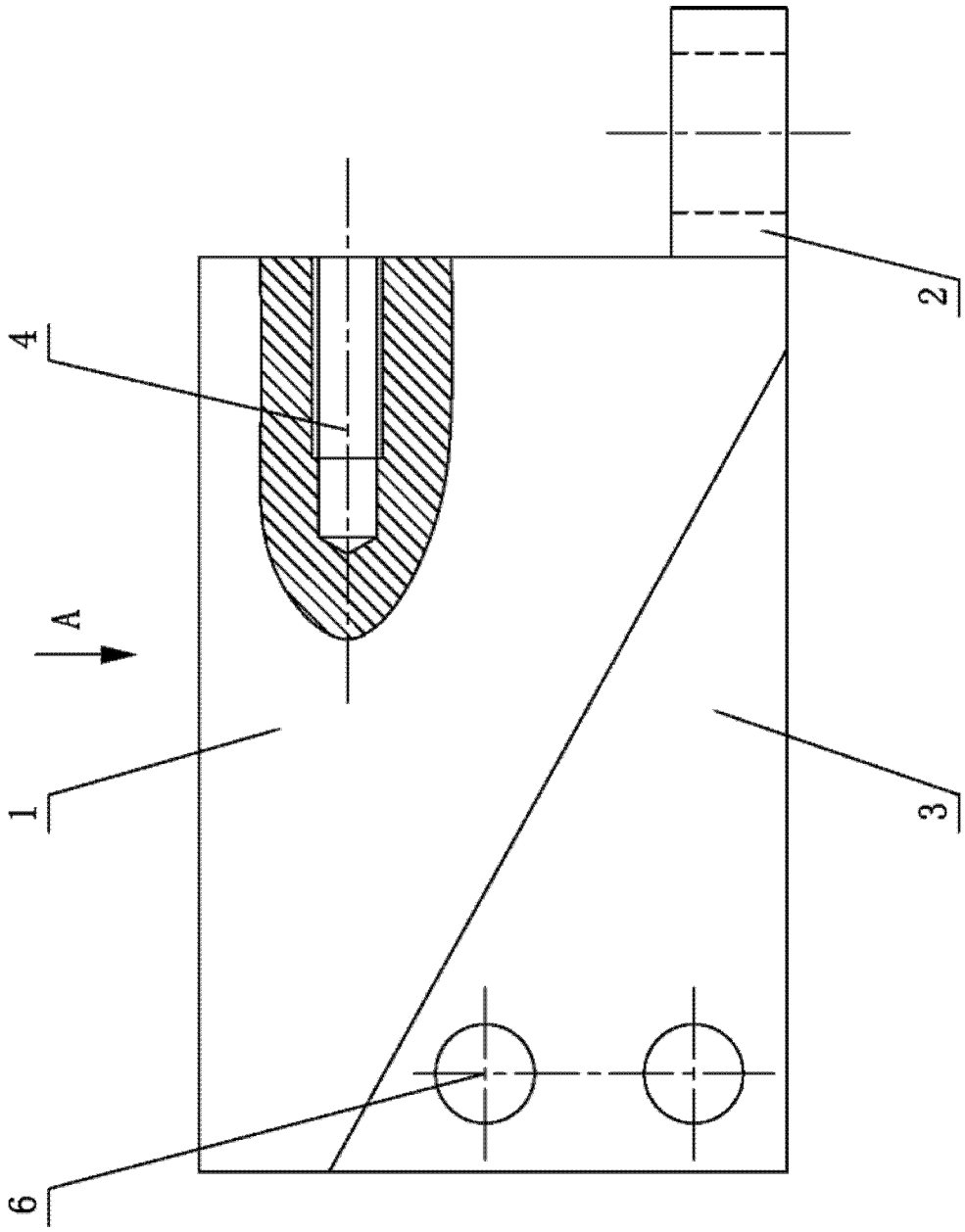

图 1

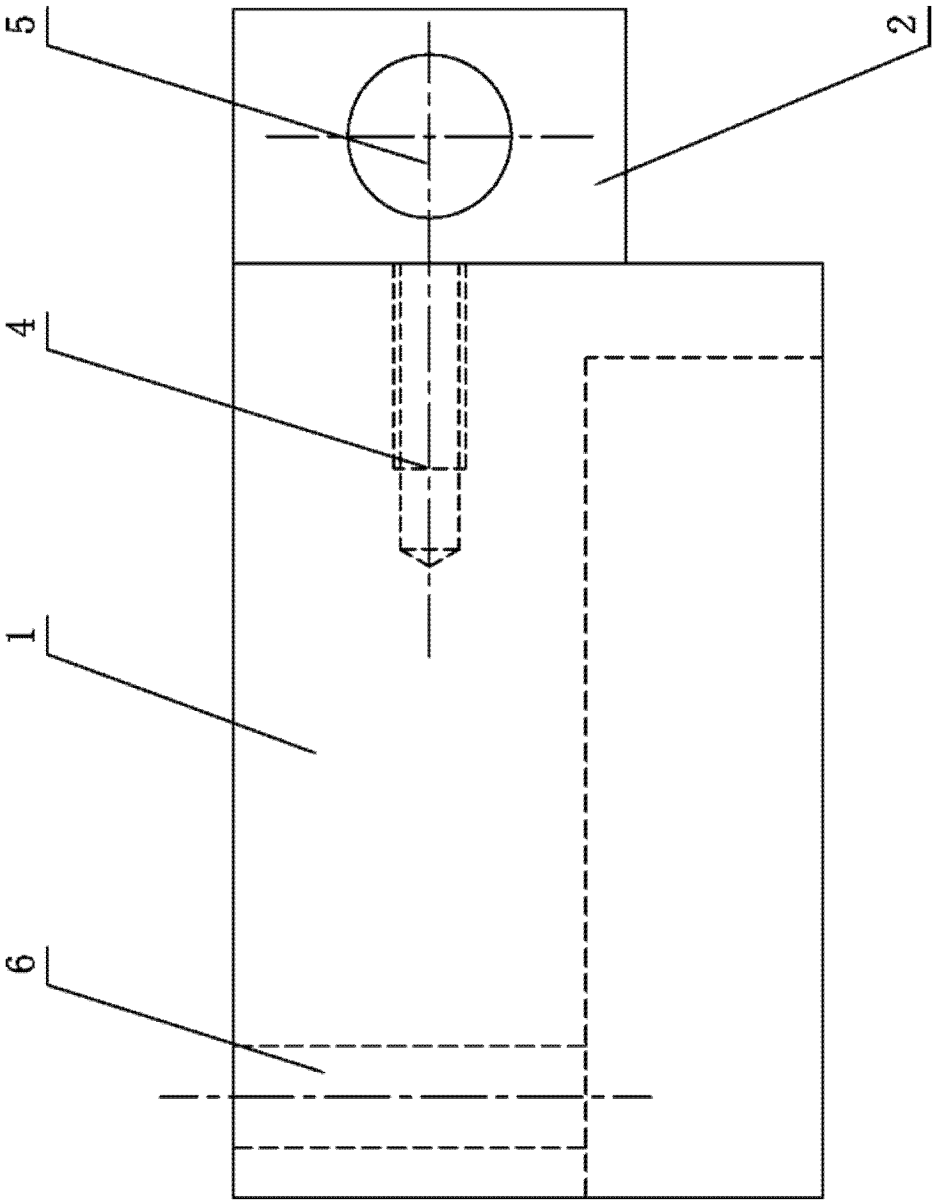

图 2

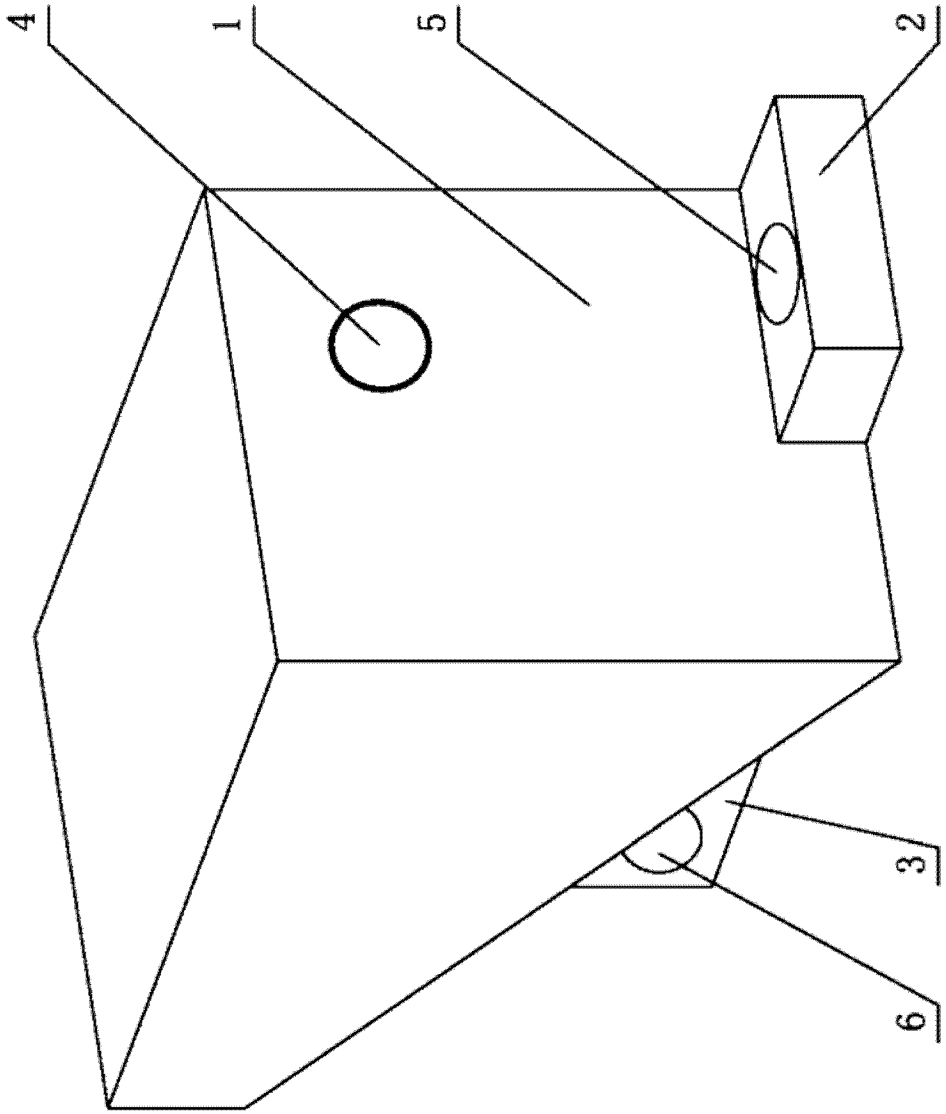

图 3