(19)中华人民共和国国家知识产权局

(12)实用新型专利

(10)授权公告号 CN 202223139 U
(45)授权公告日 2012.05.23

(21)申请号 201120336300.9

(22)申请日 2011.09.07

(73)专利权人 侯松昆
地址 441002 湖北省襄阳市第三十二中学

(72)发明人 侯松昆

(51)Int.Cl.
A47K 11/10(2006.01)
A46B 11/04(2006.01)
A46B 5/00(2006.01)

权利要求书 1 页 说明书 1 页 附图 1 页

(54)实用新型名称

便池清洁刷

(57)摘要

本实用新型提供一种便池清洁刷，在柄把与刷头内设有一个相通的容腔，刷头内的容腔有与毛刷相通的孔眼，在柄把与刷头之间设置有容腔通断的按钮开关，柄把尾端设有带旋盖的注入口。使用时，可在柄把的容腔内装入消毒液通过按钮开关让消毒液进入毛刷直接刷洗便池，避免双手直接接触消毒液的麻烦和污染，有利方便的刷洗便池。

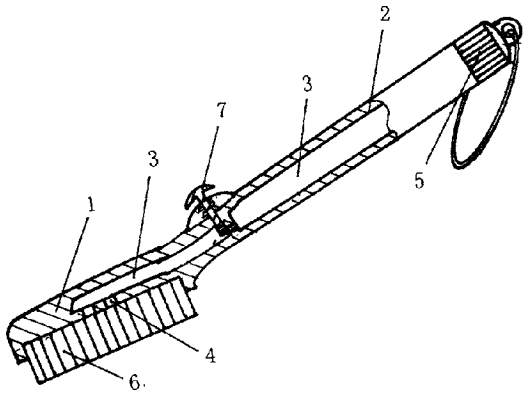

CN 202223139 U

1. 一种便池清洁刷，包括清洁刷的柄把 (2) 和刷头 (1)，柄把 (2) 与刷头 (1) 为一体，其特征在于：在柄把 (2) 与刷头 (1) 内设有一个相通的容腔 (3)，刷头 (1) 内的容腔 (3) 有与毛刷 (6) 相通的孔眼 (4)。

2. 根据权利要求 1 所述的便池清洁刷，其特征在于：在柄把 (2) 与刷头 (1) 之间设置有容腔 (3) 通断的按钮开关 (7)。

3. 根据权利要求 1 所述的便池清洁刷，其特征在于：柄把 (2) 尾端设有带旋盖的注入口 (5)。

便池清洁刷

技术领域

[0001] 本实用新型涉及一种用于刷洗厕所便池的毛刷，具体的说是一种便池清洁刷。

背景技术

[0002] 在清洗厕所内的便池时，都会使用毛刷配合消毒液，由于消毒清洁剂都具有的腐蚀性，双手直接使用会对皮肤造成一定的影响。

发明内容

[0003] 本实用新型提供一种便池清洁刷，可将消毒液注入清洁刷的柄把内直接配合使用。

[0004] 本实用新型包括清洁刷的柄把和刷头，柄把与刷头为一体，所采用的技术方案在于：在柄把与刷头内设有一个相通的容腔，刷头内的容腔有与毛刷相通的孔眼。

[0005] 在柄把与刷头之间设置有容腔通断的按钮开关。

[0006] 柄把尾端设有带旋盖的注入口。

[0007] 本实用新型的有益效果在于：使用时，可在柄把的容腔内装入消毒液通过按钮开关让消毒液进入毛刷直接刷洗便池，避免双手直接接触消毒液的麻烦和污染，有利方便的刷洗便池。

附图说明

[0008] 下面结合附图和实施例对本实用新型作进一步详述。

[0009] 附图为本实用新型结构示意图。

具体实施方式

[0010] 附图实施例所示：在柄把 2 与刷头 1 内设有一个相通的容腔 3，刷头 1 内的容腔 3 有与毛刷 6 相通的孔眼 4。在柄把 2 与刷头 1 之间设置有容腔 3 通断的按钮开关 7。柄把 2 尾端设有带旋盖的注入口 5。

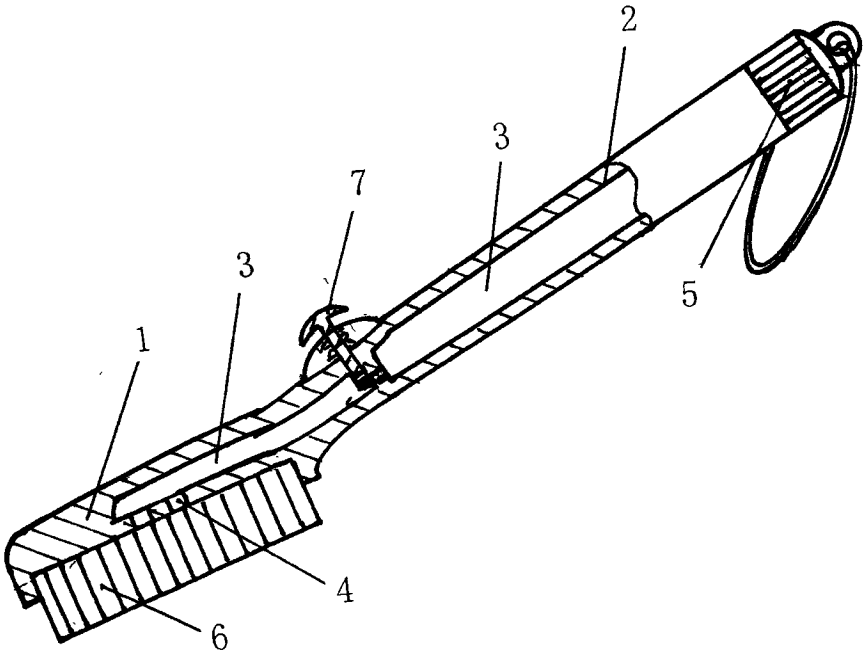
2
3
7
3
1
5
4
6