(19)国家知识产权局

(12)实用新型专利

(10)授权公告号 CN 219207878 U
(45)授权公告日 2023.06.20

(21)申请号 202223168965.0

(22)申请日 2022.11.29

(73)专利权人 吉林大学第一医院
地址 130021 吉林省长春市新民大街1号

(72)发明人 王颖超

(74)专利代理机构 深圳峰诚志合知识产权代理有限公司 44525
专利代理师 宋宇航

(51)Int.Cl.
A61G 13/12(2006.01)

权利要求书1页 说明书4页 附图2页

(54)实用新型名称

产妇产前检查用支撑器

(57)摘要

本实用新型公开了产妇产前检查用支撑器，包括支撑垫，所述支撑垫的底端粘贴有摩擦垫，且支撑垫一端的中间位置处开设有检查槽，所述支撑垫顶端的两侧均开设有滑道，且滑道的内部滑动连接有与滑道相匹配的滑块，所述滑块的顶端固定连接有脚部支撑板，所述支撑垫两侧的一端固定连接有安装框，且安装框底端的中间位置处通过螺纹转动连接有固定螺栓，所述支撑垫顶端两侧的一端均固定连接有调节管。本实用新型当进行腹部检查或进行盆骨检查时时，可将支撑器稳定的固定在床上或者床尾处，并能够调节脚部支撑板和橡胶筒的高度，便于对产妇的脚掌和腘窝支撑，大大提高产妇检查时的便利，从而解决了不便于针对检查部位而进行调节支撑的问题。

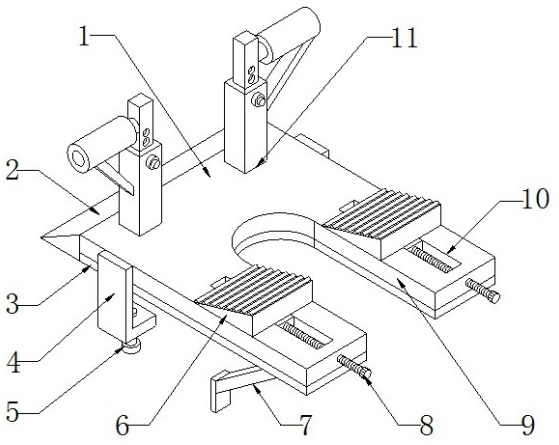

CN 219207878 U

1.产妇产前检查用支撑器,包括:支撑垫(1),其特征在于:所述支撑垫(1)的底端粘贴有摩擦垫(3),且支撑垫(1)一端的中间位置处开设有检查槽(9),所述支撑垫(1)顶端的两侧均开设有滑道(10),且滑道(10)的内部滑动连接有与滑道(10)相匹配的滑块(17),所述滑块(17)的顶端固定连接有脚部支撑板(6),所述支撑垫(1)两侧的一端固定连接有安装框(4),且安装框(4)底端的中间位置处通过螺纹转动连接有固定螺栓(5),所述支撑垫(1)顶端两侧的一端均固定连接有调节管(11),且调节管(11)的内部滑动连接有调节杆(16),所述调节杆(16)一侧的上端安装有橡胶筒(12)。

2.根据权利要求1所述的产妇产前检查用支撑器,其特征在于:所述支撑垫(1)的另一端固定连接有斜板(2),且斜板(2)的侧视形状为三角形。

3.根据权利要求1所述的产妇产前检查用支撑器,其特征在于:所述支撑垫(1)底端的两侧均滑动连接有支撑架(7),且支撑架(7)的一侧焊接有矩形板。

4.根据权利要求1所述的产妇产前检查用支撑器,其特征在于:所述支撑垫(1)一端的两侧均通过螺纹转动连接有调节螺栓(8),且调节螺栓(8)的一端通过轴承与滑块(17)相连。

5.根据权利要求1所述的产妇产前检查用支撑器,其特征在于:所述脚部支撑板(6)的侧视形状为三角形,且脚部支撑板(6)的顶端均匀粘贴有防滑条(18)。

6.根据权利要求1所述的产妇产前检查用支撑器,其特征在于:所述调节管(11)一端的上端通过螺纹转动连接有限位螺栓(14),且限位螺栓(14)一侧的调节杆(16)侧壁上均匀开设有限位孔(15)。

7.根据权利要求1所述的产妇产前检查用支撑器,其特征在于:所述橡胶筒(12)底端的一侧倾斜安装有支撑杆(13),且支撑杆(13)的一侧在调节管(11)侧壁上滑动连接。

产妇产前检查用支撑器

技术领域

[0001] 本实用新型涉及支撑器技术领域，具体是产妇产前检查用支撑器。

背景技术

[0002] 产妇在产前都需要去医院进行产前检查，以保证胎儿的安全，其中在进行检查的过程中，产妇需要以一定的姿势进行躺卧，以便于医护人员进行检查，其中就有对产妇的盆骨检查盒腹部触诊检查，而在检查的过程中就需要使用到支撑器便于对产妇的腿部进行支撑，保证长时间固定姿势。

[0003] 在进行腹部触诊检查时，产妇需要平躺并将两腿弯曲并略微外展，而在进行盆骨检查时，产妇需要臀部靠近床尾平躺，然后两脚搭在支撑器上并外展，也被称为背石位，如果没有支撑器只能进行其他姿势，产妇就需要花费较大的体力，而如今的支撑器往往只能适应两者中其中一种位置检查，而且大多都是固定在床上或者床尾，使用起来存在一定的麻烦。

实用新型内容

[0004] 本实用新型的目的在于提供产妇产前检查用支撑器，以解决上述背景技术中提出的问题。

[0005] 为实现上述目的，本实用新型提供如下技术方案：

[0006] 产妇产前检查用支撑器，包括：支撑垫，所述支撑垫的底端粘贴有摩擦垫，且支撑垫一端的中间位置处开设有检查槽，所述支撑垫顶端的两侧均开设有滑道，且滑道的内部滑动连接有与滑道相匹配的滑块，所述滑块的顶端固定连接有脚部支撑板，所述支撑垫两侧的一端固定连接有安装框，且安装框底端的中间位置处通过螺纹转动连接有固定螺栓，所述支撑垫顶端两侧的一端均固定连接有调节管，且调节管的内部滑动连接有调节杆，所述调节杆一侧的上端安装有橡胶筒。

[0007] 作为本实用新型进一步的方案：所述支撑垫的另一端固定连接有斜板，且斜板的侧视形状为三角形。

[0008] 作为本实用新型进一步的方案：所述支撑垫底端的两侧均滑动连接有支撑架，且支撑架的一侧焊接有矩形板。

[0009] 作为本实用新型进一步的方案：所述支撑垫一端的两侧均通过螺纹转动连接有调节螺栓，且调节螺栓的一端通过轴承与滑块相连。

[0010] 作为本实用新型进一步的方案：所述脚部支撑板的侧视形状为三角形，且脚部支撑板的顶端均匀粘贴有防滑条。

[0011] 作为本实用新型进一步的方案：所述调节管一端的上端通过螺纹转动连接有限位螺栓，且限位螺栓一侧的调节杆侧壁上均匀开设有限位孔。

[0012] 作为本实用新型进一步的方案：所述橡胶筒底端的一侧倾斜安装有支撑杆，且支撑杆的一侧在调节管侧壁上滑动连接。

[0013] 与现有技术相比，本实用新型的有益效果是：

[0014] 该产妇产前检查用支撑器，当进行腹部检查时，将该支撑器固定在床上，转动调节螺栓将脚部支撑板调节至适当的位置，便于产妇脚部搭放在防滑条上，调节橡胶筒的高度便于对产妇的腘窝进行支撑，当进行盆骨检查时，将该支撑器固定在靠近床尾处，拉动支撑架起到一定的支撑加固，然后通过橡胶筒和脚部支撑板对产妇的腘窝和脚部进行支撑，并通过检查槽的开设便于医生进行检查，最终可满足多种检查的调节支撑，大大提高产妇检查时的便利，从而解决了不便于针对检查部位而进行调节支撑的问题。

附图说明

[0015] 图1为本实用新型的立体结构示意图。

[0016] 图2为本实用新型支撑垫的立体结构示意图。

[0017] 图3为本实用新型调节管的立体结构示意图。

[0018] 图4为本实用新型脚部支撑板的立体结构示意图。

[0019] 图中：1、支撑垫；2、斜板；3、摩擦垫；4、安装框；5、固定螺栓；6、脚部支撑板；7、支撑架；8、调节螺栓；9、检查槽；10、滑道；11、调节管；12、橡胶筒；13、支撑杆；14、限位螺栓；15、限位孔；16、调节杆；17、滑块；18、防滑条。

具体实施方式

[0020] 下面将结合本实用新型实施例中的附图，对本实用新型实施例中的技术方案进行清楚、完整地描述，显然，所描述的实施例仅仅是本实用新型一部分实施例，而不是全部的实施例。基于本实用新型中的实施例，本领域普通技术人员在没有做出创造性劳动前提下所获得的所有其他实施例，都属于本实用新型保护的范围。

[0021] 如图1-4，本实施例中的产妇产前检查用支撑器，包括：支撑垫1，支撑垫1的底端粘贴有摩擦垫3，且支撑垫1一端的中间位置处开设有检查槽9，支撑垫1顶端的两侧均开设有滑道10，且滑道10的内部滑动连接有与滑道10相匹配的滑块17，滑块17的顶端固定连接有脚部支撑板6，支撑垫1两侧的一端固定连接有安装框4，且安装框4底端的中间位置处通过螺纹转动连接有固定螺栓5，支撑垫1顶端两侧的一端均固定连接有调节管11，且调节管11的内部滑动连接有调节杆16，调节杆16一侧的上端安装有橡胶筒12。

[0022] 如图1和图2，本实施例中的，支撑垫1的另一端固定连接有斜板2，且斜板2的侧视形状为三角形。

[0023] 需要说明的是，由于斜板2的侧视形状为三角形，便于形成一个斜坡，避免支撑垫1和床面的高度差对产妇股部造成不适。

[0024] 如图1和图2，本实施例中的，支撑垫1底端的两侧均滑动连接有支撑架7，且支撑架7的一侧焊接有矩形板。

[0025] 需要说明的是，通过拉动支撑架7起到一定的支撑加固，避免部分由于悬空而断裂。

[0026] 如图1和图4，本实施例中的，支撑垫1一端的两侧均通过螺纹转动连接有调节螺栓8，且调节螺栓8的一端通过轴承与滑块17相连。

[0027] 需要说明的是，由于调节螺栓8的一端通过轴承与滑块17相连，避免转动调节螺栓

8而带动滑块17转动。

[0028] 如图1和图4，本实施例中的，脚部支撑板6的侧视形状为三角形，且脚部支撑板6的顶端均匀粘贴有防滑条18。

[0029] 需要说明的是，由于脚部支撑板6的侧视形状为三角形，且脚部支撑板6的顶端均匀粘贴有防滑条18，便于产妇脚部舒适的搭放，同时通过防滑条18的设置，增大放置时的摩擦力。

[0030] 如图1和图3，本实施例中的，调节管11一端的上端通过螺纹转动连接有限位螺栓14，且限位螺栓14一侧的调节杆16侧壁上均匀开设有限位孔15。

[0031] 需要说明的是，通过转动限位螺栓14卡入对应的限位孔15内部，便于对调节杆16的高度进行固定。

[0032] 如图1和图3，本实施例中的，橡胶筒12底端的一侧倾斜安装有支撑杆13，且支撑杆13的一侧在调节管11侧壁上滑动连接。

[0033] 需要说明的是，由于支撑杆13的一侧在调节管11侧壁上滑动连接，便于对橡胶筒12进行支撑，提高其稳定性。

[0034] 可以理解的是，该产妇产前检查用支撑器，能够根据产妇需要检查的部位，而便于将该支撑器稳定安装至床上指定的位置，并且可进行调节便于对产妇的腘窝和脚部进行支撑。

[0035] 上述实施例的工作原理为：

[0036] 当需要对产妇进行腹部检查时，将该支撑器滑动至床上，转动固定螺栓5进行固定，然后转动调节螺栓8带动滑块17在滑道10内部滑动，从而将脚部支撑板6调节至适当的位置，便于产妇脚部搭放在防滑条18上，此时拉动橡胶筒12与产妇的腘窝接触，然后转动限位螺栓14卡入对应的限位孔15内部进行固定，从而形成良好的支撑，当产妇进行盆骨检查时，将该支撑器固定在靠近床尾处，拉动支撑架7与床腿接触进行一定的支撑，然后通过橡胶筒12和脚部支撑板6对产妇的腘窝和脚部进行支撑，并通过检查槽9的开设便于医生进行检查，最终起到良好的调节支撑。

[0037] 在本实用新型中，除非另有明确的规定和限定，术语“安装”、“相连”、“连接”、“固定”等术语应做广义理解，例如，可以是固定连接，也可以是可拆卸连接，或成一体；可以是机械连接，也可以是电连接；可以是直接相连，也可以通过中间媒介间接相连，可以是两个元件内部的连通或两个元件的相互作用关系。其中，可拆卸安装的方式有多种，例如，可以通过插接与卡扣相配合的方式，又例如，通过螺栓连接的方式等。

[0038] 对于本领域技术人员而言，显然本实用新型不限于上述示范性实施例的细节，而且在不背离本实用新型的精神或基本特征的情况下，能够以其他的具体形式实现本实用新型。因此，无论从哪一点来看，均应将实施例看作是示范性的，而且是非限制性的，本实用新型的范围由所附权利要求而不是上述说明限定，因此旨在将落在权利要求的等同要件的含义和范围内的所有变化囊括在本实用新型内。不应将权利要求中的任何附图标记视为限制所涉及的权利要求。

[0039] 此外，应当理解，虽然本说明书按照实施方式加以描述，但并非每个实施方式仅包含一个独立的技术方案，说明书的这种叙述方式仅仅是为清楚起见，本领域技术人员应当将说明书作为一个整体，各实施例中的技术方案也可以经适当组合，形成本领域技术人员

可以理解的其他实施方式。

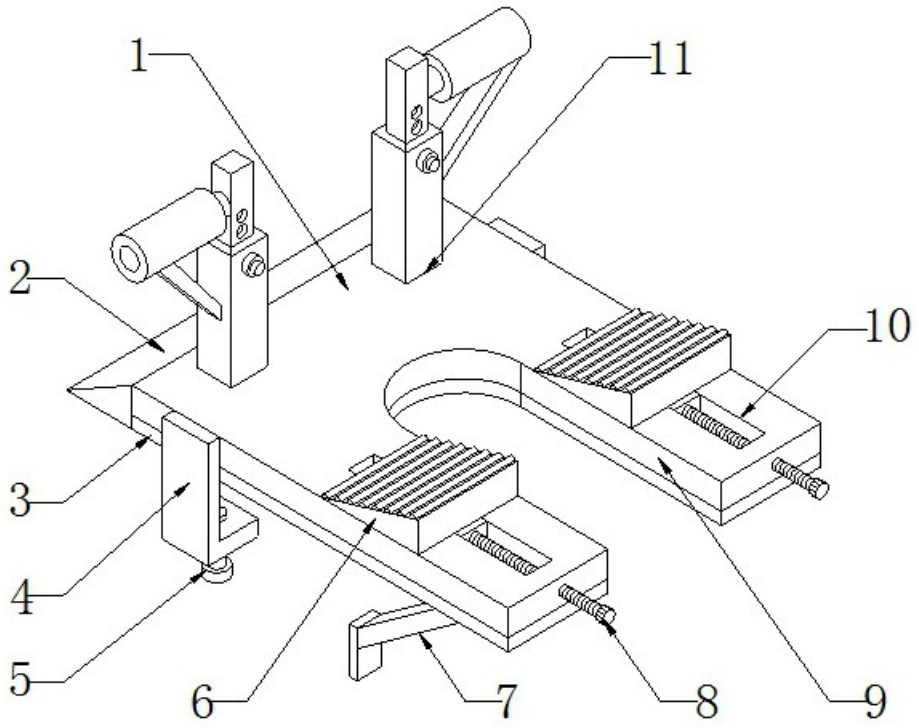

图1

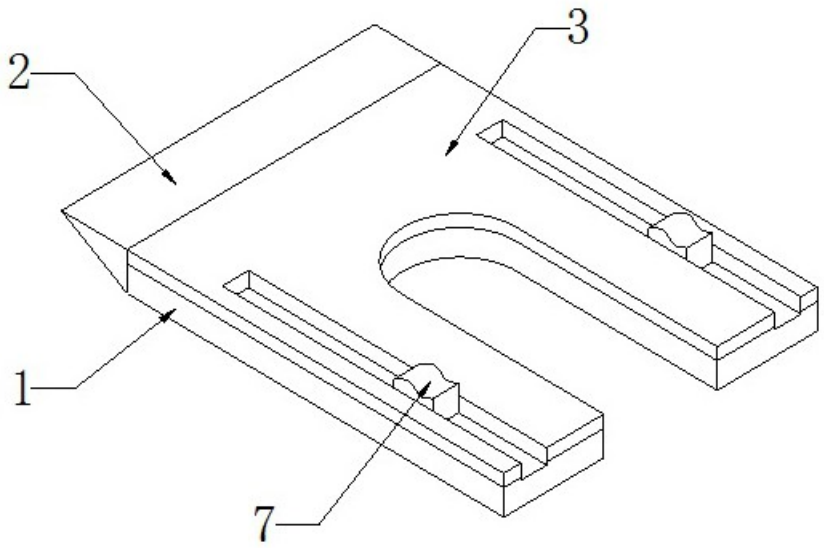

图2

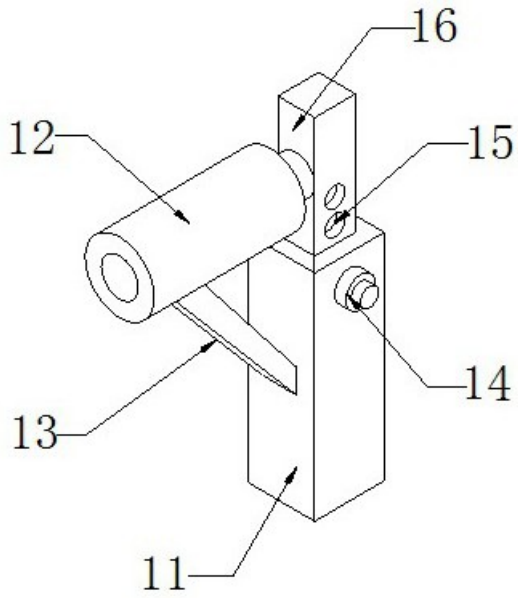

图3

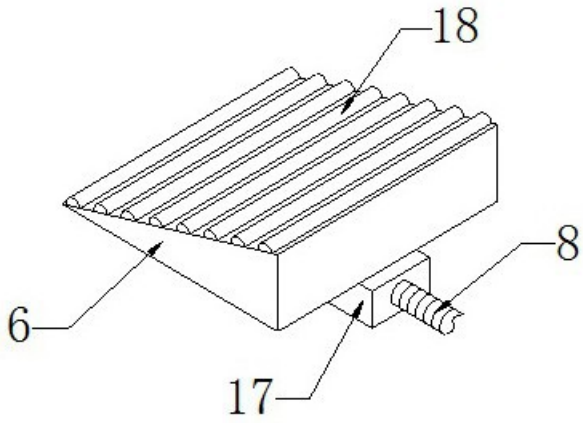

图4