(19)中华人民共和国国家知识产权局

(12)实用新型专利

(10)授权公告号 CN 215044520 U
(45)授权公告日 2021.12.07

(21)申请号 202120740416.2

(22)申请日 2021.04.12

(73)专利权人 深圳市富创优越科技有限公司
地址 518000 广东省深圳市龙岗区宝龙街道宝龙社区宝龙四路3号海能达科技厂区2号厂房401

(72)发明人 潘海松 夏扬才 邓华良 黎树发 李贤晓

(74)专利代理机构 深圳市鼎泰正和知识产权代理事务所(普通合伙) 44555
代理人 陈文姬

(51)Int.Cl.
B65D 5/56(2006.01)
B65D 5/30(2006.01)
B65D 5/66(2006.01)

权利要求书1页 说明书4页 附图2页

(54)实用新型名称

一种适用于多个配件包装的包装盒

(57)摘要

本实用新型公开了一种适用于多个配件包装的包装盒,包括内衬,所述内衬具有底板、第一折板、第二折板以及两个第三折板,第一折板以及第二折板分别设于底板的两侧,所述两个第三折板分别设于底板的两端;所述第一折板包括第一外侧板、第一顶板、第一内侧板以及承托板;所述第二折板包括第二外侧板、第二顶板以及第二内侧板;所述第三折板包括第三外侧板、第三顶板以及第三内侧板;所述第三内侧板的两侧设有卡接条;其中一个卡接条用于与第一内侧板卡接;另一个卡接条用于与第二内侧板卡接。本实用新型的适用于多个配合包装的包装盒,其内衬易于折叠成型,且易取易放,成型结构稳定。

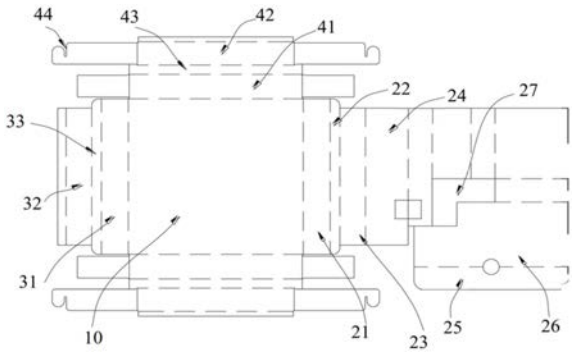

CN 215044520 U

1.一种适用于多个配件包装的包装盒，其特征在于，包括内衬，所述内衬具有底板、第一折板、第二折板以及两个第三折板，第一折板以及第二折板分别设于底板的两侧，所述两个第三折板分别设于底板的两端；

所述第一折板包括第一外侧板、第一顶板、第一内侧板以及承托板，所述第一外侧板用于朝向底板折起并垂直于底板；所述第一顶板连接于第一外侧板远离底板的边沿；第一顶板在第一外侧板折起后位于第一外侧板的顶端；所述第一内侧板连接于第一顶板远离第一外侧板的边沿，第一内侧板用于向下折起，以使所述承托板铺覆于底板上；所述承托板的端部设有第一折边、第二折边以及第三折边，所述第一折边与承托板连接并朝上折起，所述第二折边连接于第一折边的顶端并朝向承托板的上方折起；所述第三折边连接于第二折边远离第一折边的边沿；所述第三折边的两侧用于向下折起并抵接于所述承托板的端面；

所述第二折板包括第二外侧板、第二顶板以及第二内侧板，所述第二外侧板用于朝向底板折起并垂直于底板；所述第二顶板连接于第二外侧板远离底板的边沿；第二顶板在第二外侧板折起后位于第二外侧板的顶端；所述第二内侧板连接于第二顶板远离第二外侧板的边沿，第二内侧板用于向下折起；

所述第三折板包括第三外侧板、第三顶板以及第三内侧板，所述第三外侧板用于朝向底板折起并垂直于底板；所述第三顶板连接于第三外侧板远离底板的边沿；第三顶板在第三外侧板折起后位于第三外侧板的顶端；所述第三内侧板连接于第三顶板远离第三外侧板的边沿，第三内侧板用于向下折起；所述第三内侧板的两侧设有卡接条；其中一个卡接条用于与第一内侧板卡接；另一个卡接条用于与第二内侧板卡接。

2.如权利要求1所述的适用于多个配件包装的包装盒，其特征在于，所述第一折边与第二折边的衔接处设有孔位。

3.如权利要求1所述的适用于多个配件包装的包装盒，其特征在于，所述第三折边上设有凸台。

4.如权利要求1所述的适用于多个配件包装的包装盒，其特征在于，所述适用于多个配件包装的包装盒还包括盒体，所述内衬嵌装于所述盒体内。

5.如权利要求4所述的适用于多个配件包装的包装盒，其特征在于，所述盒体上铰接有盖板，所述盖板用于封盖于盒体的顶端。

6.如权利要求1所述的适用于多个配件包装的包装盒，其特征在于，所述内衬由瓦楞纸材质制成。

一种适用于多个配件包装的包装盒

技术领域

[0001] 本实用新型涉及包装盒技术领域，尤其涉及一种适用于多个配件包装的包装盒。

背景技术

[0002] 目前海事机多配件的包装基本上都是采用包装盒+缓冲构件+PE袋的包装方式。公司常用的缓冲构件材料有瓦楞纸，纸浆托，吸塑(PET)等。海事机配件包装从环保角度优先选型为瓦楞纸卡或纸浆托，而从成本综合评估由于考虑到纸浆托/吸塑等需要开模涉及模具费与配件的兼容性。故我司常用包装设计方式优选使用瓦楞纸作为缓冲结构。对于我司通常设计(例如：公司常用的有线手咪产品)来说，在进行包装时一般是通过使用纸卡/内卡来包装。通过结合内卡折叠成型的方式保护产品。

[0003] 海事机有线手咪产品其自身固有的特点是该产品尾部带有一根1m/2m/5m/10m不等的延长线，且会与多个配件搭配出货，以满足不同的客户需求，比如喇叭，电源线，安装螺钉等等。针对这一特点，大多数生产商使用纸卡作为此类产品的缓冲结构件。在设计纸卡结构时为保护各个配件，常见的设计方法是通过纸卡结构，折叠或粘贴成型，形成不同隔间，保护各类配件。

[0004] 但是，现有的包装方式，在包装运输及存储过程中避免造成产品损伤。且也存在着明显的不足，如纸卡结构复杂、通用性不强、折叠不方便、易破损、不可多次拆卸、不易取放、部分区域防护不到位。此外，折叠成型过程需要粘贴成型，且成型后的外形必须依靠外包装盒固定，否则一旦离开外包装盒，纸内衬就会散开，形状无法稳定，而且成型后配件的顶部没有缓冲空间，极易因外力破坏受损。

实用新型内容

[0005] 为了克服现有技术的不足，本实用新型的目的在于提供一种适用于多个配合包装的包装盒，其内衬易于折叠成型，且易取易放，成型结构稳定。

[0006] 本实用新型的目的采用以下技术方案实现：

[0007] 一种适用于多个配件包装的包装盒，包括内衬，所述内衬具有底板、第一折板、第二折板以及两个第三折板，第一折板以及第二折板分别设于底板的两侧，所述两个第三折板分别设于底板的两端；

[0008] 所述第一折板包括第一外侧板、第一顶板、第一内侧板以及承托板，所述第一外侧板用于朝向底板折起并垂直于底板；所述第一顶板连接于第一外侧板远离底板的边沿；第一顶板在第一外侧板折起后位于第一外侧板的顶端；所述第一内侧板连接于第一顶板远离第一外侧板的边沿，第一内侧板用于向下折起，以使所述承托板铺覆于底板上；所述承托板的端部设有第一折边、第二折边以及第三折边，所述第一折边与承托板连接并朝上折起，所述第二折边连接于第一折边的顶端并朝向承托板的上方折起；所述第三折边连接于第二折边远离第一折边的边沿；所述第三折边的两侧用于向下折起并抵接于所述承托板的端面；

[0009] 所述第二折板包括第二外侧板、第二顶板以及第二内侧板，所述第二外侧板用于

朝向底板折起并垂直于底板;所述第二顶板连接于第二外侧板远离底板的边沿;第二顶板在第二外侧板折起后位于第二外侧板的顶端;所述第二内侧板连接于第二顶板远离第二外侧板的边沿,第二内侧板用于向下折起;

[0010] 所述第三折板包括第三外侧板、第三顶板以及第三内侧板,所述第三外侧板用于朝向底板折起并垂直于底板;所述第三顶板连接于第三外侧板远离底板的边沿;第三顶板在第三外侧板折起后位于第三外侧板的顶端;所述第三内侧板连接于第三顶板远离第三外侧板的边沿,第三内侧板用于向下折起;所述第三内侧板的两侧设有卡接条;其中一个卡接条用于与第一内侧板卡接;另一个卡接条用于与第二内侧板卡接。

[0011] 进一步地,所述第一折边与第二折边的衔接处设有孔位。

[0012] 进一步地,所述第三折边上设有凸台。

[0013] 进一步地,所述适用于多个配件包装的包装盒还包括盒体,所述内衬嵌装于所述盒体内。

[0014] 进一步地,所述盒体上铰接有盖板,所述盖板用于封盖于盒体的顶端。

[0015] 进一步地,所述内衬由瓦楞纸材质制成。

[0016] 相比现有技术,本实用新型的有益效果在于:

[0017] 1、其内衬由底板、第一折板、第二折板以及两个第三折板折叠成型,实现了一张纸板折叠成型多个隔间的一体成型盒式结构;

[0018] 2、成型后的纸内衬内部隔间,具有各自不同的尺寸,满足不同造型规格尺寸配件的放置;

[0019] 3、每个隔间都能被外围成型的盒式结构包围住,能充分保护每个隔间的配件。

附图说明

[0020] 图1为本实用新型的内衬展开结构示意图;

[0021] 图2为本实用新型的内衬折叠结构示意图;

[0022] 图3为本实用新型的包装盒的结构示意图。

[0023] 图中:10、底板;20、第一折板;21、第一外侧板;22、第一顶板;23、第一内侧板;24、承托板;25、第一折边;26、第二折边;27、第三折边;28、孔位;30、第二折板;31、第二外侧板;32、第二顶板;33、第二内侧板;40、第三折板;41、第三外侧板;42、第三顶板;43、第三内侧板;44、卡接条;50、盒体;60、盖板。

具体实施方式

[0024] 下面,结合附图以及具体实施方式,对本实用新型做进一步描述:

[0025] 如图1、图2以及图3所示的一种适用于多个配件包装的包装盒,包括内衬,上述内衬具有底板10、第一折板20、第二折板30以及两个第三折板40,将第一折板20以及第二折板30分别设于底板10的两侧,两个第三折板40分别设于底板10的两端。

[0026] 具体的是,上述第一折板20包括第一外侧板21、第一顶板22、第一内侧板23以及承托板24,第一外侧板21可朝向底板10折起并垂直于底板10,而第一顶板22连接于第一外侧板21远离底板10的边沿;第一顶板22在第一外侧板21折起后位于第一外侧板21的顶端;第一内侧板23连接于第一顶板22远离第一外侧板21的边沿,第一内侧板23用于向下折起,以

使承托板24铺覆于底板10上。在上述过程中，第一折板20形成为底板10的侧边，第一外侧板21以及第一内侧板23间隔分布，并由第一顶板22连接，因而可配合底板10可形成方形边，结构稳定。

[0027] 另外，在第一内侧板23折于第一外侧板21内侧后，承托板24可铺覆在底板10上，然后在承托板24的端部设有第一折边25、第二折边26以及第三折边27，第一折边25与承托板24连接并朝上折起，第二折边26连接于第一折边25的顶端并朝向承托板24的上方折起；第三折边27连接于第二折边26远离第一折边25的边沿；第三折边27的两侧用于向下折起并抵接于承托板24的端面，如此，第三折板40可将承托板24分隔为不同的间隔。

[0028] 上述第二折板30包括第二外侧板31、第二顶板32以及第二内侧板33，第二外侧板31用于朝向底板10折起并垂直于底板10；第二顶板32连接于第二外侧板31远离底板10的边沿；第二顶板32在第二外侧板31折起后位于第二外侧板31的顶端；第二内侧板33连接于第二顶板32远离第二外侧板31的边沿，第二内侧板33用于向下折起；在上述过程中，第二折板30形成为底板10的侧边，第二外侧板31以及第二内侧板33间隔分布，并由第二顶板32连接，因而可配合底板10可形成方形边，结构稳定。

[0029] 第三折板40包括第三外侧板41、第三顶板42以及第三内侧板43，第三外侧板41用于朝向底板10折起并垂直于底板10；第三顶板42连接于第三外侧板41远离底板10的边沿；第三顶板42在第三外侧板41折起后位于第三外侧板41的顶端；第三内侧板43连接于第三顶板42远离第三外侧板41的边沿，第三内侧板43用于向下折起；第三内侧板43的两侧设有卡接条44；其中一个卡接条44用于与第一内侧板23卡接；另一个卡接条44用于与第二内侧板33卡接。同样的第三折板40形成为底板10的侧边，第三外侧板41以及第三内侧板43间隔分布，并由第三顶板42连接，因而可配合底板10可形成方形边，结构稳定。此外，在第三内侧板43抵接在底板10后，两侧的卡接条44可朝向底板10两侧伸出，上述第一内侧板23和第二内侧板33便可分别卡接在卡接条44内，形成稳定内侧结构。

[0030] 在上述结构基础上，由于第一折板20、第二折板30以及第三折板40在分别折起后，分别在底板10的各个侧部形成稳定的侧边结构，且各个两侧为的侧边与两端的侧边卡接，因而不易松脱，实现了一张纸板折叠成型多个隔间的一体成型盒式结构。另外，在承托板24上的第三折边27两侧向下折起后可将内衬内部形成不同的间隔，装配不同的配件。

[0031] 而第三折边27与承托板24的设置位置不同，向下折下后可具有各自不同的尺寸，满足不同造型规格尺寸配件的放置。且每个隔间都能被外围成型的盒式结构包围住，能充分保护每个隔间的配件。

[0032] 进一步地，还可在第一折边25与第二折边26的衔接处设有孔位28，该孔位28可供人手嵌入，便于内衬的装配或者取出。

[0033] 进一步地，上述第三折边27上设有凸台，因而形成的隔间内部可具有凸台，抵接在配件外壁，装配结构更加紧固。

[0034] 进一步地，本实施例中的适用于多个配件包装的包装盒还包括盒体50，内衬嵌装于盒体50内，在包装时，可将内衬放置在盒体50，内衬配合盒体50使用，可对产品进行更好的保护，便于转运。

[0035] 更具体的是，在盒体50上铰接有盖板60，盖板60用于封盖于盒体50的顶端，在内衬放入后，将配件装配至隔间内，盖板60盖上即可。

[0036] 进一步地，内衬由瓦楞纸材质制成，能够在配件运输过程中起到缓冲作用，防止运输过程中损坏配件。当然，内衬也可选用纸浆托，吸塑(PET)等其他材质制成，同样也可起到缓冲作用。

[0037] 对本领域的技术人员来说，可根据以上描述的技术方案以及构思，做出其它各种相应的改变以及形变，而所有的这些改变以及形变都应该属于本实用新型权利要求的保护范围之内。

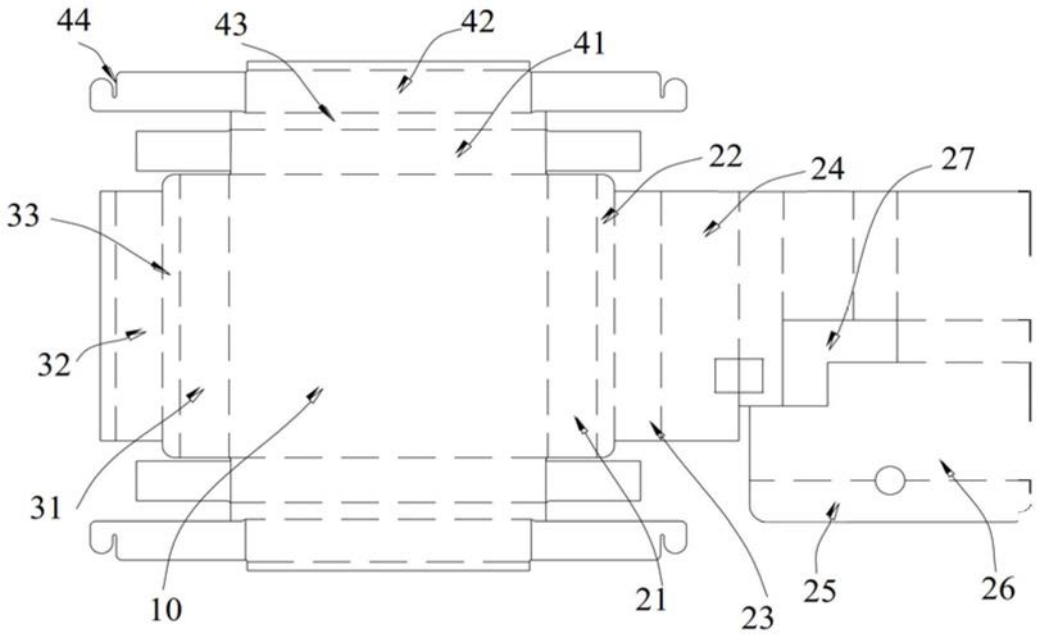
44
43
42
41
22
24
27
33
32
31
10
21
23
25
26

图1

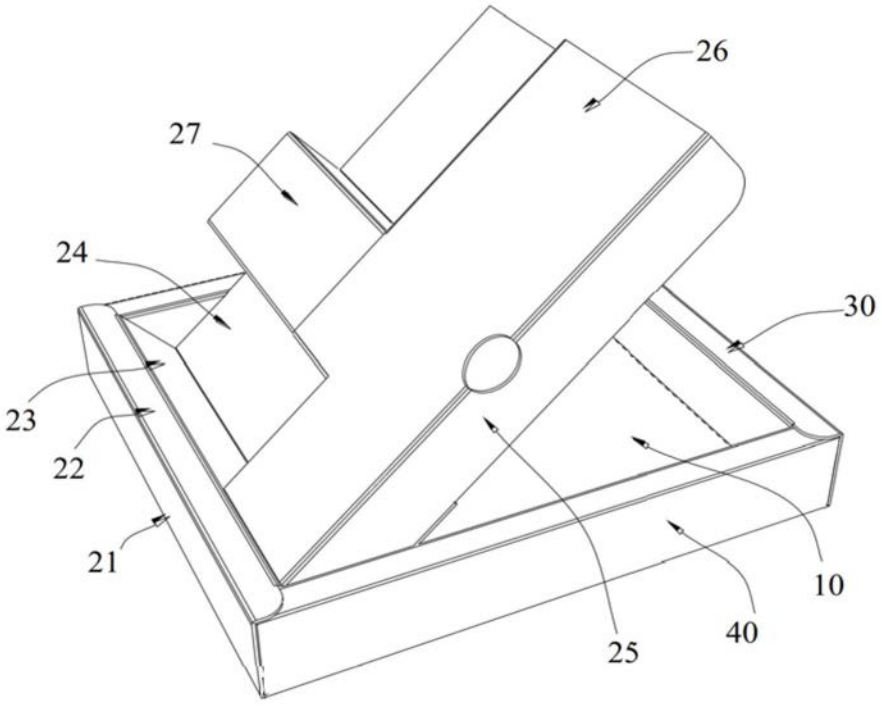
26
27
24
30
23
22
21
10
25
40

图2

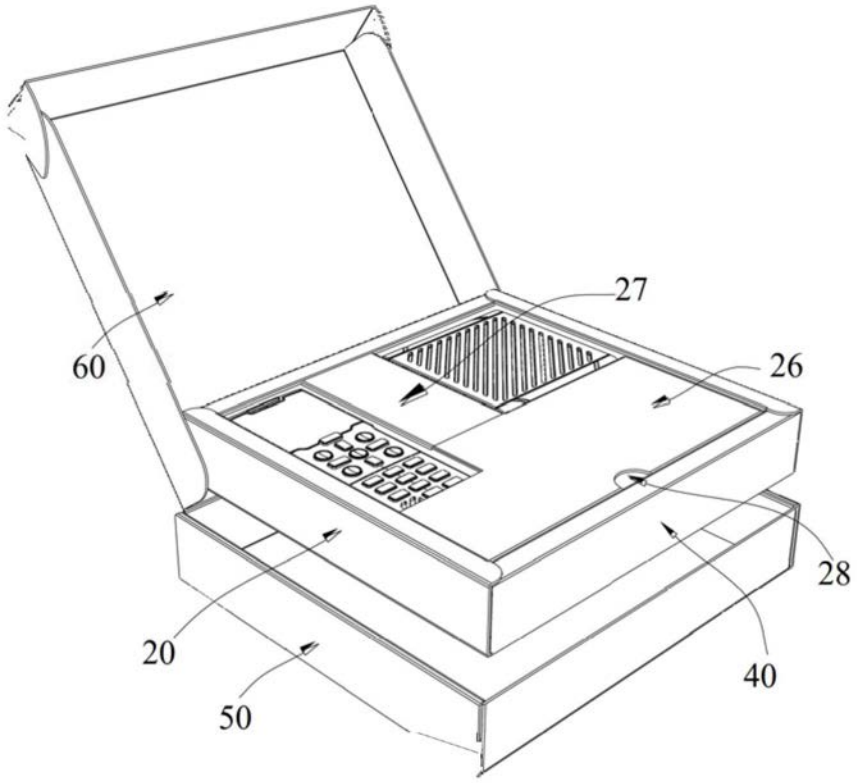

图3