(19)中华人民共和国国家知识产权局

(12)实用新型专利

(10)授权公告号 CN 204003377 U
(45)授权公告日 2014.12.10

(21)申请号 201420365799.X

(22)申请日 2014.07.03

(73)专利权人 济南鲍德气体有限公司
地址 250101 山东省济南市历城区工业北路21号

(72)发明人 付建永 王峰 侯成涛 于启涛 杨兆亮 孙大鹏

(74)专利代理机构 济南圣达知识产权代理有限公司 37221
代理人 张勇

(51)Int.Cl.
F04B 39/14(2006.01)

权利要求书1页 说明书2页 附图1页

(54)实用新型名称

一种压缩机对中时电机水平方向位置调整的装置

(57)摘要

本实用新型公开了一种压缩机对中时电机水平方向位置调整的装置，包括L型焊接钢板支架，L型焊接钢板支架通过固定螺栓固定于电机混凝土基础上，L型焊接钢板支架上设有与调整螺相配合的螺纹通孔，调整螺栓穿过螺纹通孔顶在电机的钢制底座上。该装置具有结构简单、取材方便、制作简易、调整精度高、安装后可长期重复使用的优点，可有效解决大重量电机在其混凝土基础周围无支撑受力点时调整困难的难题，能够提高压缩机对中的效率。

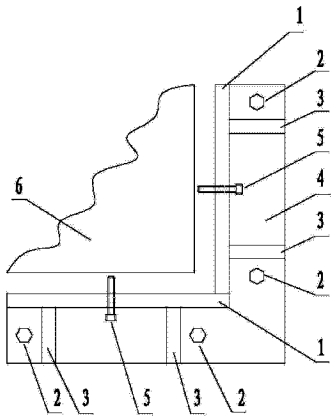

CN 204003377 U

1. 一种压缩机对中时电机水平方向位置调整的装置，其特征是，包括 L 型焊接钢板支架，L 型焊接钢板支架通过固定螺栓固定于电机混凝土基础上，L 型焊接钢板支架上设有与调整螺相配合的螺纹通孔，调整螺栓穿过螺纹通孔顶在电机的钢制底座上。

2. 如权利要求 1 所述的一种压缩机对中时电机水平方向位置调整的装置，其特征是，所述 L 型焊接钢板支架包括一块 L 型底板，L 型底板靠近电机的钢制底座的一侧焊接有长方形的支撑板，支撑板的长度与 L 型底板靠近电机的钢制底座的一侧相一致，L 型底板的竖直板及水平板上均设置有两个通孔，固定螺栓穿过通孔固定于电机混凝土基础上，所述两个通孔之间的底板上设置有两个加强筋板，所述两个加强筋板之间的支撑板上设有螺纹通孔，调整螺栓从螺纹通孔一侧旋入，另一侧旋出，顶在电机的钢制底座上。

3. 如权利要求 1 所述的一种压缩机对中时电机水平方向位置调整的装置，其特征是，所述固定螺栓为用于电机混凝土基础尚未浇灌时的预埋地脚螺栓。

4. 如权利要求 1 所述的一种压缩机对中时电机水平方向位置调整的装置，其特征是，所述固定螺栓为用于电机混凝土基础已经浇灌时的膨胀螺栓。

一种压缩机对中时电机水平方向位置调整的装置

技术领域

[0001] 本实用新型涉及一种压缩机对中时电机水平方向位置调整的装置。

背景技术

[0002] 压缩机对中是设备安装和检修中必不可少的关键环节，对中精度要求一般在0.05mm以内，电机通常作为被调轴来进行调整。其中某些型号的压缩机电机，电机重量大（从几吨到几十吨），电机未设置专门的水平方向位置调整装置，此类电机在对中过程中调整水平方向位置时，通常使用以下几种方式：一是使用大锤击打电机底座，此方法不适用于重量大的电机，二是使用千斤顶推顶或倒链拖拽电机的方式，此法不受电机重量限制，但对于一些电机混凝土基础周围空旷，缺乏支撑受力点时，电机水平方向位置的调整也是相当费时费力，调整精度低，最终造成对中效率低下。

实用新型内容

[0003] 为解决现有技术存在的不足，本实用新型公开了一种压缩机对中时电机水平方向位置调整的装置，该装置具有结构简单、取材方便、制作简易、调整精度高、安装后可长期重复使用的优点，可有效解决大重量电机在其混凝土基础周围无支撑受力点时调整困难的难题，能够提高压缩机对中的效率。

[0004] 为实现上述目的，本实用新型的具体方案如下：

[0005] 一种压缩机对中时电机水平方向位置调整的装置，包括L型焊接钢板支架，L型焊接钢板支架通过固定螺栓固定于电机混凝土基础上，L型焊接钢板支架上设有与调整螺相配合的螺纹通孔，调整螺栓穿过螺纹通孔顶在电机的钢制底座上。

[0006] 所述L型焊接钢板支架包括一块L型底板，L型底板靠近电机的钢制底座的一侧焊接有长方形的支撑板，支撑板的长度与L型底板靠近电机的钢制底座的一侧相一致，L型底板的竖直板及水平板上均设置有两个通孔，固定螺栓穿过通孔固定于电机混凝土基础上，所述两个通孔之间的底板上设置有两个加强筋板，所述两个加强筋板之间的支撑板上设有螺纹通孔，调整螺栓从螺纹通孔一侧旋入，另一侧旋出，顶在电机的钢制底座上。

[0007] 所述固定螺栓为用于电机混凝土基础尚未浇灌时的预埋地脚螺栓。

[0008] 所述固定螺栓为用于电机混凝土基础已经浇灌时的膨胀螺栓。

[0009] 所述电机水平位置调整装置需制作四套，分别安装于电机钢制底座的四个角上。

[0010] 本实用新型的有益效果：

[0011] 该装置具有结构简单、取材方便、制作简易、调整精度高、安装后可长期重复使用的优点，可有效解决大重量电机在其混凝土基础周围无支撑受力点时调整困难的难题，能够提高压缩机对中的效率。

附图说明

[0012] 图1为本实用新型的整体结构示意图；

[0013] 图 2 为加强筋板处与调整螺栓处的剖面结构侧视图；

[0014] 图 3 为加强筋板处与调整螺栓处的剖面结构正视图；

[0015] 其中，1. 支撑板，2. 固定螺栓，3. 加强筋板，4. L 型底板，5. 调整螺栓，6. 电机钢制底座。

具体实施方式：

[0016] 下面结合附图对本实用新型进行详细说明：

[0017] 如图 1-3 所示，一种压缩机对中时电机水平位置调整装置，由 L 型焊接钢板支架、调整螺栓 5、固定螺栓 2 所组成，L 型焊接钢板支架通过固定螺栓 2 固定于电机混凝土基础上，L 型焊接钢板支架上设有螺纹通孔，调整螺栓 5 穿过螺纹通孔顶在电机钢制底座 6 上。

[0018] 所述 L 型焊接钢板支架全部由钢板焊接制作而成，包括一块 L 型底板 4，两块长方形的支撑板 1 和四块三角形的加强筋板 3 所组成。

[0019] 所述 L 型焊接钢板支架的 L 型底板 4 上带有四个通孔，固定螺栓 2 穿过底板上的通孔固定于电机混凝土基础上。

[0020] 所述 L 型焊接钢板支架每个支撑板 1 带有一个螺纹通孔，调整螺栓 5 从支撑板 1 一侧旋入，另一侧旋出，顶在电机的钢制底座 6 上。

[0021] 所述固定螺栓 2 可为预埋地脚螺栓，适用于电机混凝土基础尚未浇灌的情况；也可为膨胀螺栓，适用于电机混凝土基础已经浇灌的情况。

[0022] 所述电机水平位置调整装置需制作四套，分别安装于电机钢制底座的四个角上。

[0023] 制作时：本实用新型专利电机水平位置调整装置，包括一个 L 型焊接钢板支架、两个调整螺栓 5、四个固定螺栓 2，其中 L 型焊接钢板支架由一块 L 型底板 4，两块长方形的支撑板 1 和四块三角形的加强筋板 3 使用手工电弧焊焊接而成，两块长方形的支撑板 1 分别垂直焊接在 L 型底板 4 上，两块支撑板 1 的相交处也焊接在一起。三角形的加强筋板 3 的两个直角边分别与支撑板 1 和 L 型底板 4 焊接在一起。L 型底板 4 上设有四个与固定螺栓 2 配套的通孔，固定螺栓 2 穿过 L 型底板 4 上的通孔固定于电机混凝土基础上，每个支撑板 1 上设有一个与调整螺栓 5 配套的螺纹通孔，调整螺栓 5 从支撑板 1 一侧旋入，另一侧旋出，顶在电机钢制底座 6 上。电机水平位置调整装置需制作四套，如图 1 所示，分别安装于电机钢制底座 6 的四个角上，以实现电机在水平方向上的位置调整。

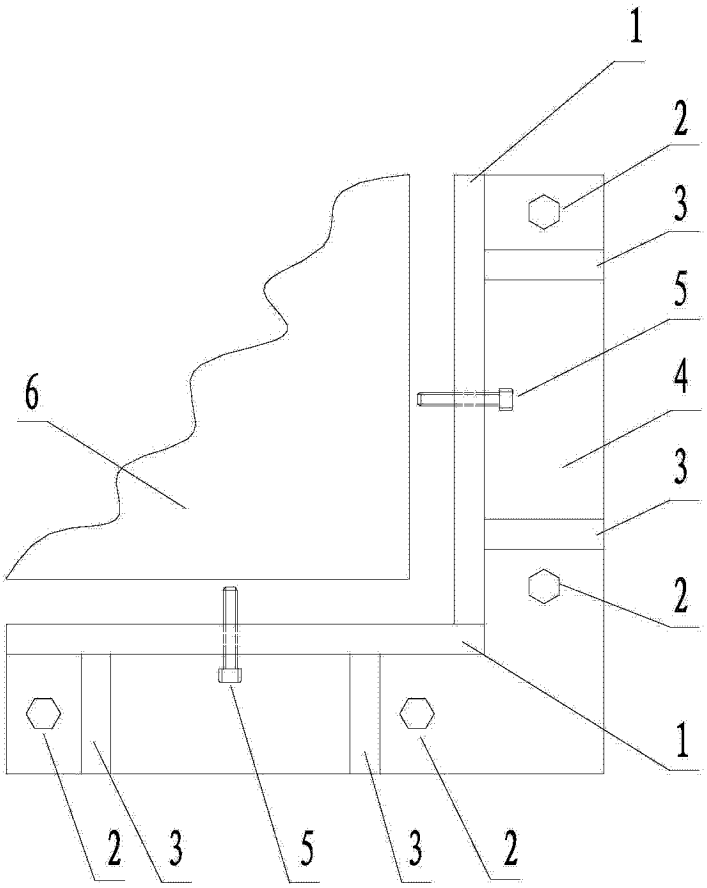

图 1

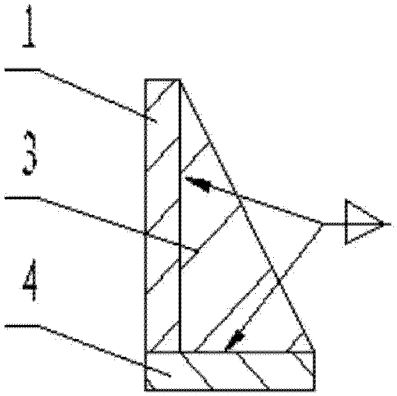

图 2

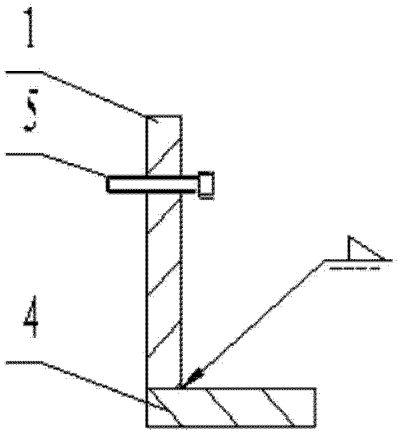

图 3