(19)中华人民共和国国家知识产权局

(12)实用新型专利

(10)授权公告号 CN 204466426 U
(45)授权公告日 2015.07.15

(21)申请号 201520127403.2

(22)申请日 2015.03.05

(73)专利权人 华乐园艺(馆陶)种植有限公司
地址 057750 河北省邯郸市馆陶县柴堡镇刘村

(72)发明人 徐玉友 薛丕林 王亚涛

(51)Int.Cl.
A01G 9/20(2006.01)
A01G 27/02(2006.01)

权利要求书1页 说明书2页 附图1页

(54)实用新型名称

一种内层可降解园林栽培容器

(57)摘要

本实用新型公开了一种内层可降解园林栽培容器，包括外容器、内容器和植被层，所述内容器位于外容器的内部，所述植被层位于内容器内，所述外容器包括有提座、保温层、底脚和渗水网层，所述提座设置有内凹槽，所述提座设置有一个以上，并位于外容器的上方，所述底脚设置有一个以上，所述渗水网层位于外容器的底部，所述渗水网层下方设置有出水管，所述内容器包括储水层和可降解无妨布，所述储水层位于内容器的底部，所述可降解无纺布位于内容器的内壁、并与内容器相固定；该种内层可降解园林栽培容器具有结构简单，保护植物和耐用环保的优点。

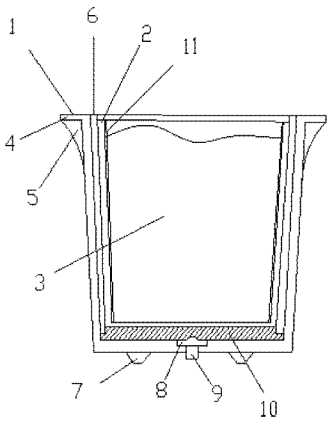

CN 204466426 U

1. 一种内层可降解园林栽培容器，其特征在于：包括外容器、内容器和植被层，所述内容器位于外容器的内部，所述植被层位于内容器内，所述外容器包括有提座、保温层、底脚和渗水网层，所述提座设置有内凹槽，所述提座设置有一个以上，并位于外容器的上方，所述底脚设置有一个以上，所述渗水网层位于外容器的底部，所述渗水网层下方设置有出水管，所述内容器包括储水层和可降解无妨布，所述储水层位于内容器的底部，所述可降解无纺布位于内容器的内壁、并与内容器相固定。

2. 根据权利要求 1 所述的内层可降解园林栽培容器，其特征在于：所述提座设置有两个、并对称设置在外容器的上方。

3. 根据权利要求 1 所述的内层可降解园林栽培容器，其特征在于：所述保温层设置在外容器和内容器之间。

4. 根据权利要求 1 所述的内层可降解园林栽培容器，其特征在于：所述底脚设置有四个、并均匀固定在外容器的底部。

5. 根据权利要求 1 所述的内层可降解园林栽培容器，其特征在于：所述渗水网层与储水层相连接。

6. 根据权利要求 1 所述的内层可降解园林栽培容器，其特征在于：所述可降解无纺布包裹植被层。

一种内层可降解园林栽培容器

技术领域

[0001] 本实用新型涉及园林种植技术，特别涉及一种内层可降解园林栽培容器。

背景技术

[0002] 现在很多地方使用的栽培容器又存在很多缺点，现有的市面上的植物栽培花盆，大多使用塑料盆、陶瓷等不透气的盆，如果栽培基质配比不合适，经常会导致栽培植物的烂根死亡。栽活的植物根系生长到盆壁时，就会沿着盆壁向下绕行生长，产生严重的窝根现象，又导致植物生长不良，而已作为培育幼苗时所用的栽培容器是不可降解的，极大的限制了作物的生长和根系的延伸。

[0003] 另一方面，市面上的植物栽培容器虽然能满足植物对光照、温度、水分、通气性等的生理指标要求，但是针对于屋顶花园这一特殊的养护区域，空气流动性大，容易造成植物缺水，如果浇水不及时会导致植物死亡，无形中提高了养护的人工成本和不必要的经济损失。此外，由于受区域条件所限，一些怕冷怕寒的植物如果不能够及时保暖，会对根系进行破坏，因此只能选择一些耐寒的草花、地被等低矮的植物进行培育。

实用新型内容

[0004] 本实用新型所要解决的技术问题在于提供一种具有结构简单，保护植物和耐用环保的内层可降解园林栽培容器。

[0005] 为解决上述问题，本实用新型采用如下技术方案：

[0006] 一种内层可降解园林栽培容器，包括外容器、内容器和植被层，所述内容器位于外容器的内部，所述植被层位于内容器内，所述外容器包括有提座、保温层、底脚和渗水网层，所述提座设置有内凹槽，所述提座设置有一个以上，并位于外容器的上方，所述底脚设置有一个以上，所述渗水网层位于外容器的底部，所述渗水网层下方设置有出水管，所述内容器包括储水层和可降解无妨布，所述储水层位于内容器的底部，所述可降解无纺布位于内容器的内壁、并与内容器相固定。作为优选，所述提座设置有两个、并对称设置在外容器的上方，能够方便园艺工人搬运这种内层可降解园林栽培容器，并降低对这种内层可降解园林栽培容器损坏。

[0007] 作为优选，所述保温层设置在外容器和内容器之间，能够使内容器保持一定的温度，从而为植被层提供温度，保持植物的生长速度。

[0008] 作为优选，所述底脚设置有四个、并均匀固定在外容器的底部，能够防止外容器与地面接触过于密切，妨碍出水管将储水层内的水分排出。

[0009] 作为优选，所述渗水网层与储水层相连接，能够将储水层内的多余的水排出，避免过多的水使植物的根部被浸泡腐烂。

[0010] 作为优选，所述可降解无纺布包裹植被层，有利于植被层逐渐降解可降解无纺布。

[0011] 本实用新型的有益效果是：由于设置有提座，能够方便搬运层可降解园林栽培容器，由于设置有保温层，能够保存植物生长所需要的温度、并进行防寒御寒，由于设置有底

脚，能够支撑层可降解园林栽培容器，由于设置有渗水网层，能够渗水并隔绝砂石的流失，由于设置有储水层，能够提供植物日常生长所需的水分，由于设置有植被层，能够种植植物。

附图说明

[0012] 图 1 为本实用新型一种内层可降解园林栽培容器的整体结构图。

具体实施方式

[0013] 参阅图 1 所示，一种内层可降解园林栽培容器，包括外容器 1、内容器 2 和植被层 3，所述内容器 2 位于外容器 1 的内部，所述植被层 3 位于内容器 2 内，所述外容器 1 包括有提座 4、保温层 6、底脚 7 和渗水网层 8，所述提座 4 设置有内凹槽 5，所述提座 4 设置有一个以上，并位于外容器 1 的上方，所述底脚 7 设置有一个以上，所述渗水网层 8 位于外容器 1 的底部，所述渗水网层 8 下方设置有出水管 9，所述内容器 2 包括储水层 10 和可降解无妨布 11，所述储水层 10 位于内容器 2 的底部，所述可降解无纺布 11 位于内容器 2 的内壁、并与内容器 2 相固定。

[0014] 所述提座 4 设置有两个、并对称设置在外容器 1 的上方，能够方便园艺工人搬运这种内层可降解园林栽培容器，并降低对这种内层可降解园林栽培容器损坏。

[0015] 所述保温层 6 设置在外容器 1 和内容器 2 之间，能够使内容器 2 保持一定的温度，从而为植被层 3 提供温度，保持植物的生长速度。

[0016] 所述底脚 7 设置有四个、并均匀固定在外容器 1 的底部，能够防止外容器 1 与地面接触过于密切，妨碍出水管 9 将储水层 10 内的水分排出。

[0017] 所述渗水网层 8 与储水层 10 相连接，能够将储水层 10 内的多余的水排出，避免过多的水使植物的根部被浸泡腐烂。

[0018] 所述可降解无纺布 11 包裹植被层 3，有利于植被层 3 逐渐降解可降解无纺布 11。

[0019] 本实用新型的新型一种内层可降解园林栽培容器在使用时，通过保暖层 6 对植被层 3 保暖，然后再浇水时，水分被植物充分实收后，多余的水分则储存到储水层 10 内，而多余的水分在渗水网层 8 的作用下渗出可降解园林栽培容器外。

[0020] 本实用新型的有益效果是：由于设置有提座，能够方便搬运层可降解园林栽培容器，由于设置有保温层，能够保存植物生长所需要的温度、并进行防寒御寒，由于设置有底脚，能够支撑层可降解园林栽培容器，由于设置有渗水网层，能够渗水并隔绝砂石的流失，由于设置有储水层，能够提供植物日常生长所需的水分，由于设置有植被层，能够种植植物。

[0021] 以上所述，仅为本实用新型的具体实施方式，但本实用新型的保护范围并不局限于此，任何不经过创造性劳动想到的变化或替换，都应涵盖在本实用新保护范围为准。

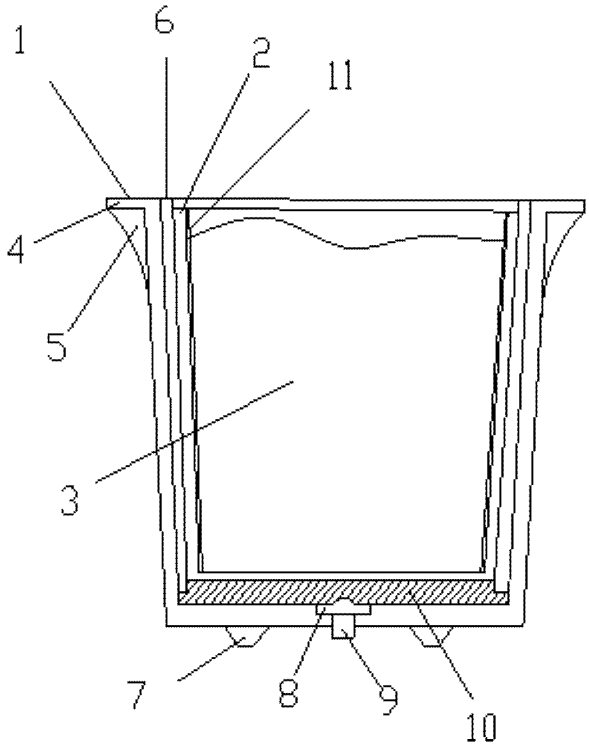

图 1