(19)中华人民共和国国家知识产权局

(12)实用新型专利

(10)授权公告号 CN 206651547 U
(45)授权公告日 2017.11.21

(21)申请号 201621436690.6

(22)申请日 2016.12.26

(73)专利权人 四川农业大学
地址 611130 四川省成都市温江区惠民路211号

(72)发明人 何倩倩 王燕高

(74)专利代理机构 成都环泰知识产权代理事务所(特殊普通合伙) 51242
代理人 李斌

(51)Int.Cl.
A47B 47/00(2006.01)
A47B 85/00(2006.01)

权利要求书1页 说明书2页 附图1页

(54)实用新型名称

多功能立柜

(57)摘要

本实用新型公开了一种多功能立柜，包括第一柜体和设置于第一柜体顶部的第二柜体，所述第一柜体和第二柜体均为梯形，且第一柜体与第二柜体组合成的柜体为梯形，所述第一柜体的斜面和第二柜体的斜面均为开放面；所述第一柜体的底板靠近柜体斜面的一边与所述第二柜体的顶板靠近柜体斜面的一边通过铰链可旋转地连接。该立柜结构简单，通过简单的旋转即可完成立柜和坐凳间的切换，即能当储物柜用又能当坐凳用，不仅占用空间小，而且功能全面实用。

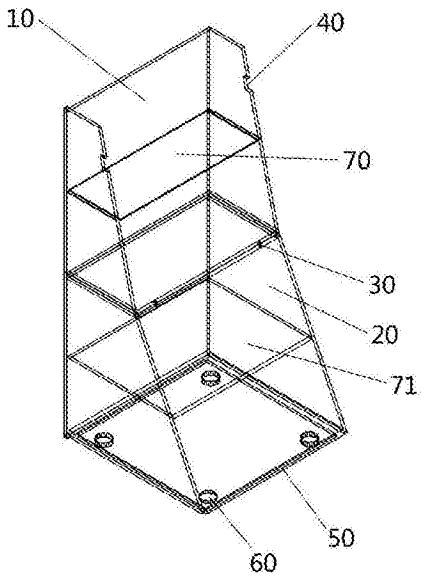

CN 206651547 U

1.一种多功能立柜，其特征在于，包括第一柜体和设置于第一柜体顶部的第二柜体，所述第一柜体和第二柜体均为梯形，且第一柜体与第二柜体组合成的柜体为梯形，所述第一柜体的斜面和第二柜体的斜面均为开放面；所述第一柜体的底板靠近柜体斜面的一边与所述第二柜体的顶板靠近柜体斜面的一边通过铰链可旋转地连接。

2.根据权利要求1所述的多功能立柜，其特征在于，所述第一柜体和第二柜体的高度相同。

3.根据权利要求1所述的多功能立柜，其特征在于，所述第一柜体的两斜边上设有拉手。

4.根据权利要求1所述的多功能立柜，其特征在于，所述第二柜体的底板底部设有支撑板，所述支撑板的底部均匀分布设有多个垫脚。

5.根据权利要求1-4任一项所述的多功能立柜，其特征在于，所述第一柜体的底板底部周边均匀分布设有多个减震垫，所述第二柜体的顶板顶部周边均匀分布设有多个减震垫，所述第一柜体的斜边和第二柜体的斜边上均匀分布设有多个减震垫。

6.根据权利要求1-4任一项所述的多功能立柜，其特征在于，所述第一柜体内设有与第一柜体的底板平行的第一隔板，所述第二柜体内设有与第二柜体的底板平行的第二隔板；所述第一柜体和第二柜体通过铰链旋转至两斜面贴合时，第一隔板与第二隔板拼接成整个隔板。

多功能立柜

技术领域

[0001] 本实用新型涉及家具技术领域，特别是一种多功能立柜。

背景技术

[0002] 立柜是一种常见的家具，主要是用来放置书籍等物品。立柜结构上的改变很多是为了美观，与室内的整体装修风格互相融合。

[0003] 现在很多立柜的结构变得很复杂，使立柜的体积变大，从而变成一种累赘，结构简单，功能全面的立柜正越来越受人们的青睐。

实用新型内容

[0004] 基于此，针对上述问题，有必要提出一种多功能立柜，该立柜结构简单，通过简单的旋转即可完成立柜和坐凳间的切换，即能当储物柜用又能当坐凳用，不仅占用空间小，而且功能全面实用。

[0005] 本实用新型的技术方案是：一种多功能立柜，包括第一柜体和设置于第一柜体顶部的第二柜体，所述第一柜体和第二柜体均为梯形，且第一柜体与第二柜体组合成的柜体为梯形，所述第一柜体的斜面和第二柜体的斜面均为开放面；所述第一柜体的底板靠近柜体斜面的一边与所述第二柜体的顶板靠近柜体斜面的一边通过铰链可旋转地连接。

[0006] 当把第一柜体旋转至第二柜体顶部时，即可当立柜使用，梯形的外观加上顶板和底板，可阶梯式的陈列物品或书籍，主次分明，更美观。

[0007] 当把第一柜体旋转下来，使第一柜体的斜面与第二柜体的斜面贴合时，即成坐凳，同时坐凳内部依然可用做储物，一举两得，即满足了日常生活的功能需要，又节省了空间。

[0008] 优选地，所述第一柜体和第二柜体的高度相同。

[0009] 第一柜体和第二柜体高度相同可使当坐凳使用时，底部完美贴合，更美观。

[0010] 优选地，所述第一柜体的两斜边上设有拉手。

[0011] 使用拉手可以更方便的拉起或放下第一柜体。

[0012] 优选地，所述第二柜体的底板底部设有支撑板，所述支撑板的底部均匀分布设有多个垫脚。

[0013] 垫脚可避免柜体与地面间的摩擦，减少柜体的磨损，延长柜体的使用寿命。

[0014] 优选地，所述第一柜体的底板底部周边均匀分布设有多个减震垫，所述第二柜体的顶板顶部周边均匀分布设有多个减震垫，所述第一柜体的斜边和第二柜体的斜边上均匀分布设有多个减震垫。

[0015] 减震垫可避免柜体在立柜形态与坐凳形态间切换时发生碰撞。

[0016] 优选地，所述第一柜体内设有与第一柜体的底板平行的第一隔板，所述第二柜体内设有与第二柜体的底板平行的第二隔板；所述第一柜体和第二柜体通过铰链旋转至两斜面贴合时，第一隔板与第二隔板位于同一高度，且第一隔板与第二隔板拼接成整个隔板。

[0017] 增加隔板可使储物更有层次和条理，避免物品混乱放置，也变相地增大了储物空

间。

[0018] 本实用新型的有益效果是：

[0019] 1、结构简单，化繁为简，梯形设计使物品陈列更具层次结构，美观大方；

[0020] 2、可自由的在立柜状态和坐凳状态间切换，满足日常生活的不同功能需要，更节省家居空间。

附图说明

[0021] 图1为本实用新型实施例的立柜状态结构示意图；

[0022] 图2为本实用新型实施例的坐凳状态结构示意图；

[0023] 附图标记：10-第一柜体，20-第二柜体，30-铰链，40-拉手，50-支撑板，60-脚垫，70-第一隔板，71-第二隔板。

具体实施方式

[0024] 下面结合附图对本实用新型的实施例进行详细说明。

[0025] 实施例

[0026] 如图1、图2所示，一种多功能立柜，包括第一柜体10和设置于第一柜体10顶部的第二柜体20，所述第一柜体10和第二柜体20均为梯形，且第一柜体10与第二柜体20组合成的柜体为梯形，所述第一柜体10的斜面和第二柜体20的斜面均为开放面；所述第一柜体10的底板靠近柜体斜面的一边与所述第二柜体20的顶板靠近柜体斜面的一边通过铰链30可旋转地连接。

[0027] 在其中一个实施例中，所述第一柜体10和第二柜体20的高度相同。

[0028] 在其中一个实施例中，所述第一柜体10的两斜边上设有拉手40。

[0029] 在其中一个实施例中，所述第二柜体20的底板底部设有支撑板50，所述支撑板50的底部均匀分布设有多个垫脚60。

[0030] 在其中一个实施例中，所述第一柜体10的底板底部周边均匀分布设有多个减震垫，所述第二柜体20的顶板顶部周边均匀分布设有多个减震垫，所述第一柜体10的斜边和第二柜体20的斜边上均匀分布设有多个减震垫。

[0031] 在其中一个实施例中，所述第一柜体10内设有与第一柜体10的底板平行的第一隔板70，所述第二柜体20内设有与第二柜体20的底板平行的第二隔板71；所述第一柜体10和第二柜体20通过铰链30旋转至两斜面贴合时，第一隔板70与第二隔板71位于同一高度，且第一隔板70与第二隔板71拼接成一整个隔板。

[0032] 以上所述实施例仅表达了本实用新型的具体实施方式，其描述较为具体和详细，但并不能因此而理解为对本实用新型专利范围的限制。应当指出的是，对于本领域的普通技术人员来说，在不脱离本实用新型构思的前提下，还可以做出若干变形和改进，这些都属于本实用新型的保护范围。

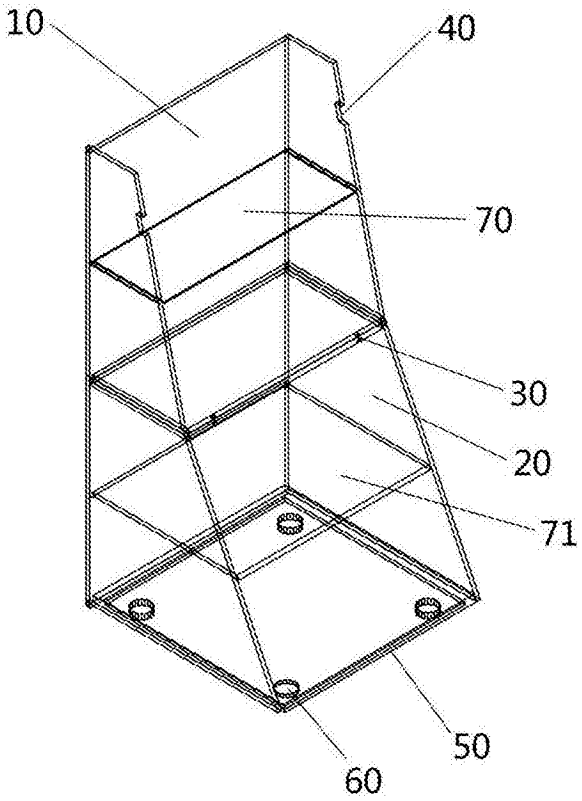

图1

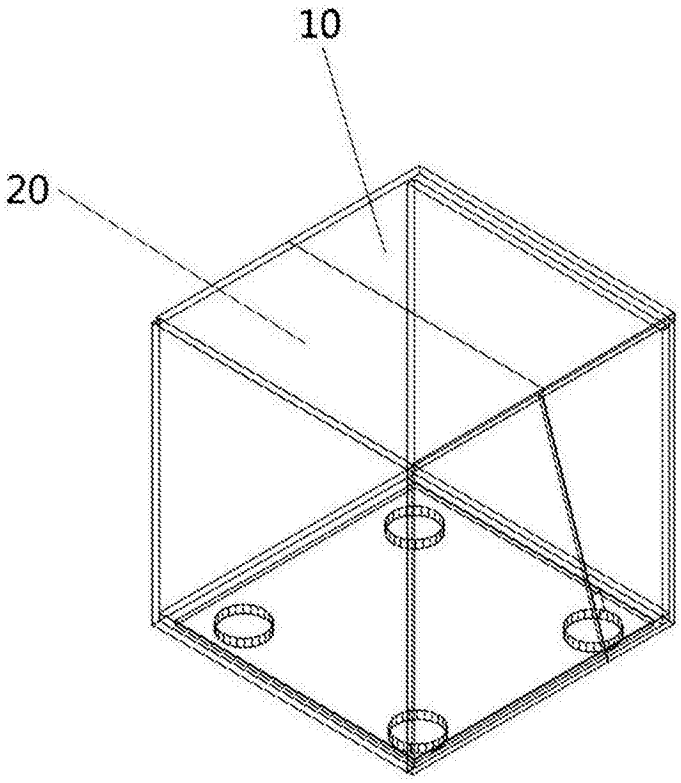

图2