(19)中华人民共和国国家知识产权局

(12)实用新型专利

(10)授权公告号 CN 211095139 U
(45)授权公告日 2020.07.28

(21)申请号 201921234040.7

(22)申请日 2019.08.01

(73)专利权人 湖州市第一人民医院
地址 313000 浙江省湖州市吴兴区广场后路158号

(72)发明人 张娴 张秀丽 沈春妹 张连连 戴晶晶

(74)专利代理机构 南京灿烂知识产权代理有限公司 32356
代理人 李志鸿

(51)Int.Cl.
A61F 5/455(2006.01)
A61B 10/00(2006.01)

权利要求书1页 说明书3页 附图1页

(54)实用新型名称

一种女婴接尿器

(57)摘要

本实用新型公开了一种女婴接尿器，涉及医疗工具技术领域，该女婴接尿器，包括底片和圆环，所述底片的上表面与圆环的下表面活动连接，所述圆环的底部固定连接有圆管，所述底片的底部开设有通槽，所述圆管的底部贯穿通槽并延伸至通槽的下方，所述圆管的侧表面活动连接有收集盒，且收集盒位于底片的下方，所述底片的上表面粘贴有顶片，且顶片的下表面与圆环的上表面活动连接，所述顶片的上表面对应圆环的位置处开设有圆槽，所述顶片的上表面粘贴有防漏层，所述防漏层的上表面开设有出尿槽，且出尿槽位于防漏层的中央位置处。本实用新型通过设置底片、圆环、圆管、收集盒以及防漏层，解决了目前在对婴幼儿的尿液取样时较为困难的问题。

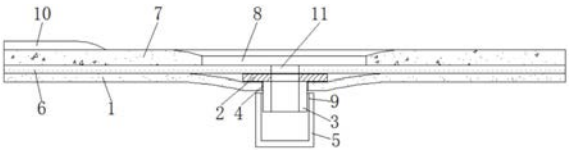

CN 211095139 U

1.一种女婴接尿器,其特征在于:包括底片(1)和圆环(2),所述底片(1)的上表面与圆环(2)的下表面活动连接,所述圆环(2)的底部固定连接有圆管(3),所述底片(1)的底部开设有通槽(4),所述圆管(3)的底部贯穿通槽(4)并延伸至通槽(4)的下方,所述圆管(3)的侧表面活动连接有收集盒(5),且收集盒(5)位于底片(1)的下方,所述底片(1)的上表面粘贴有顶片(6),且顶片(6)的下表面与圆环(2)的上表面活动连接,所述顶片(6)的上表面对应圆环(2)的位置处开设有圆槽(11),所述顶片(6)的上表面粘贴有防漏层(7),所述防漏层(7)的上表面开设有出尿槽(8),且出尿槽(8)位于防漏层(7)的中央位置处。

2.根据权利要求1所述的一种女婴接尿器,其特征在于:所述收集盒(5)内壁的一圈开设有螺纹槽(9),所述螺纹槽(9)的内壁与圆管(3)的侧表面螺纹连接。

3.根据权利要求1所述的一种女婴接尿器,其特征在于:所述防漏层(7)的上表面固定连接有垫片(10),所述垫片(10)位于出尿槽(8)的左侧,且垫片(10)与防漏层(7)固定连接为一体结构。

4.根据权利要求1所述的一种女婴接尿器,其特征在于:所述圆环(2)和圆管(3)固定连接为一体结构,且圆管(3)的内径与圆环(2)的内径相等。

5.根据权利要求1所述的一种女婴接尿器,其特征在于:所述防漏层(7)为高吸水性树脂防漏布。

一种女婴接尿器

技术领域

[0001] 本实用新型涉及医疗工具技术领域，具体为一种女婴接尿器。

背景技术

[0002] 女婴接尿器就是对难以做到尿液自控能力的女婴进行接尿的用具，女婴躺在病床或者是保温箱内，随时随地可能会进行小便，为了接住小便以便化验，需要利用接尿器进行取样。

[0003] 现有技术中，在临床进行诊断时需要对病患小便进行化验，成年人可以自控，能够提供样品，但婴幼儿很难做到，尤其女性婴儿，本作品基于尿不湿基础上设计，能够实现方便取样。

实用新型内容

[0004] (一)解决的技术问题

[0005] 本实用新型提供了一种女婴接尿器，具备方便取样的优点，以解决目前在对婴幼儿的尿液取样时较为困难的问题。

[0006] (二)技术方案

[0007] 为实现方便取样的目的，本实用新型提供如下技术方案：一种女婴接尿器，包括底片和圆环，所述底片的上表面与圆环的下表面活动连接，所述圆环的底部固定连接有圆管，所述底片的底部开设有通槽，所述圆管的底部贯穿通槽并延伸至通槽的下方，所述圆管的侧表面活动连接有收集盒，且收集盒位于底片的下方，所述底片的上表面粘贴有顶片，且顶片的下表面与圆环的上表面活动连接，所述顶片的上表面对应圆环的位置处开设有圆槽，所述顶片的上表面粘贴有防漏层，所述防漏层的上表面开设有出尿槽，且出尿槽位于防漏层的中央位置处。

[0008] 作为本实用新型的一种优选技术方案，所述收集盒内壁的一圈开设有螺纹槽，所述螺纹槽的内壁与圆管的侧表面螺纹连接。

[0009] 作为本实用新型的一种优选技术方案，所述防漏层的上表面固定连接有垫片，所述垫片位于出尿槽的左侧，且垫片与防漏层固定连接为一体结构。

[0010] 作为本实用新型的一种优选技术方案，所述圆环和圆管固定连接为一体结构，且圆管的内径与圆环的内径相等。

[0011] 作为本实用新型的一种优选技术方案，所述出尿槽呈异形漏斗状。

[0012] 作为本实用新型的一种优选技术方案，所述防漏层为高吸水性树脂防漏布。

[0013] (三)有益效果

[0014] 与现有技术相比，本实用新型提供了一种女婴接尿器，具备以下有益效果：

[0015] 该女婴接尿器，通过设置底片、圆环、圆管、收集盒以及防漏层，将整个装置类似尿不湿的原理穿戴在女婴小便位置处，女婴在小便时，尿液会依次经过出尿槽、圆槽和圆管进入收集盒进行收集，此过程尿液可能会向四周扩散，通过防漏层使得一部分扩散的尿液被

吸收，收集盒收集完成之后握住收集盒并拧动收集盒即可将收集盒取下对尿液进行化验，整个过程简单方便，易操作，达到了方便接尿的效果，解决了目前在对婴幼儿的尿液取样时较为困难的问题。

附图说明

[0016] 图1为本实用新型的结构示意图；

[0017] 图2为本实用新型的俯视图。

[0018] 图中：1、底片；2、圆环；3、圆管；4、通槽；5、收集盒；6、顶片；7、防漏层；8、出尿槽；9、螺纹槽；10、垫片；11、圆槽。

具体实施方式

[0019] 下面将结合本实用新型实施例中的附图，对本实用新型实施例中的技术方案进行清楚、完整地描述，显然，所描述的实施例仅仅是本实用新型一部分实施例，而不是全部的实施例。基于本实用新型中的实施例，本领域普通技术人员在没有做出创造性劳动前提下所获得的所有其他实施例，都属于本实用新型保护的范围。

[0020] 请参阅图1-图2，一种女婴接尿器，包括底片1和圆环2，底片1可以是棉布，底片1的上表面与圆环2的下表面活动连接，圆环2的底部固定连接有圆管3，底片1的底部开设有通槽4，圆管3的底部贯穿通槽4并延伸至通槽4的下方，圆管3的侧表面活动连接有收集盒5，且收集盒5位于底片1的下方，底片1的上表面粘贴有顶片6，顶片6为塑料软膜，且顶片6的下表面与圆环2的上表面活动连接，顶片6的上表面对应圆环2的位置处开设有圆槽11，顶片6的上表面粘贴有防漏层7，防漏层7的上表面开设有出尿槽8，且出尿槽8位于防漏层7的中央位置处。

[0021] 具体的，收集盒5内壁的一圈开设有螺纹槽9，螺纹槽9的内壁与圆管3的侧表面螺纹连接。

[0022] 本实施方案中，方便将收集盒5取下和按上，并且采用螺纹具有一定的密封效果，防止尿液从圆管3与收集盒5连接处漏出。

[0023] 具体的，防漏层7的上表面固定连接有垫片10，垫片10位于出尿槽8的左侧，且垫片10与防漏层7固定连接为一体结构。

[0024] 本实施方案中，垫片10对女婴臀部上方进行垫高，极大减小尿液从女婴后背位置处漏出。

[0025] 具体的，圆环2和圆管3固定连接为一体结构，且圆管3的内径与圆环2的内径相等。

[0026] 本实施方案中，圆管3的内径可以大于等于圆环2的内径，使尿液排出更加顺利无阻碍。

[0027] 具体的，出尿槽8呈异形漏斗状。

[0028] 本实施方案中，方便排尿。

[0029] 具体的，防漏层7为高吸水性树脂防漏布。

[0030] 本实施方案中，防漏层7类似现有的尿不湿结构，可以防止尿液从整个装置漏出。

[0031] 本实用新型的工作原理及使用流程：在使用时，先将圆环2和圆管3穿过通槽4，圆环2搭在底片1的上表面，然后将收集盒5拧紧，接着将整个装置类似尿不湿的原理穿戴在女

婴小便位置处，女婴在小便时，尿液会依次经过出尿槽8、圆槽11和圆管3进入收集盒5进行收集，此过程尿液可能会向四周扩散，通过防漏层7使得一部分扩散的尿液被吸收，收集盒5收集完成之后握住收集盒5并拧动收集盒5即可将收集盒5取下对尿液进行化验，整个过程简单方便，易操作，方便取尿。

[0032] 综上所述，该女婴接尿器，通过设置底片1、圆环2、圆管3、收集盒5以及防漏层7，解决了目前在对婴幼儿的尿液取样时较为困难的问题。

[0033] 需要说明的是，在本文中，诸如术语“包括”、“包含”或者其任何其他变体意在涵盖非排他性的包含，从而使得包括一系列要素的过程、方法、物品或者设备不仅包括那些要素，而且还包括没有明确列出的其他要素，或者是还包括为这种过程、方法、物品或者设备所固有的要素。在没有更多限制的情况下，由语句“包括一个……”限定的要素，并不排除在包括所述要素的过程、方法、物品或者设备中还存在另外的相同要素。

[0034] 尽管已经示出和描述了本实用新型的实施例，对于本领域的普通技术人员而言，可以理解在不脱离本实用新型的原理和精神的情况下可以对这些实施例进行多种变化、修改、替换和变型，本实用新型的范围由所附权利要求及其等同物限定。

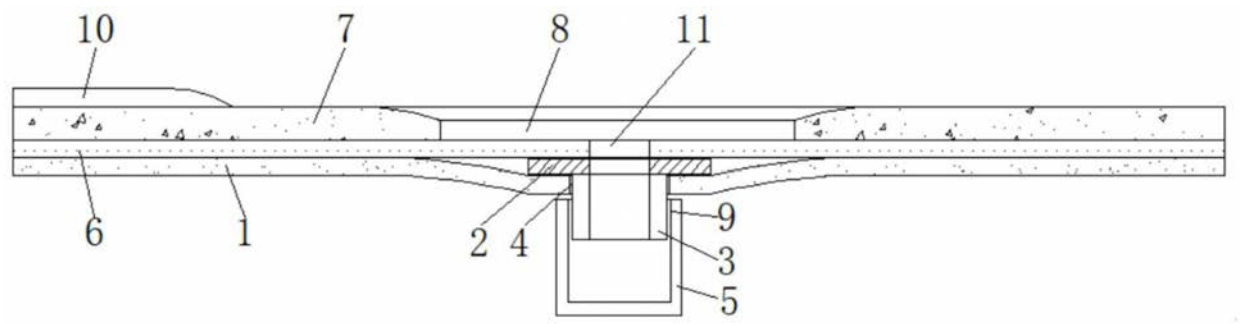

图1

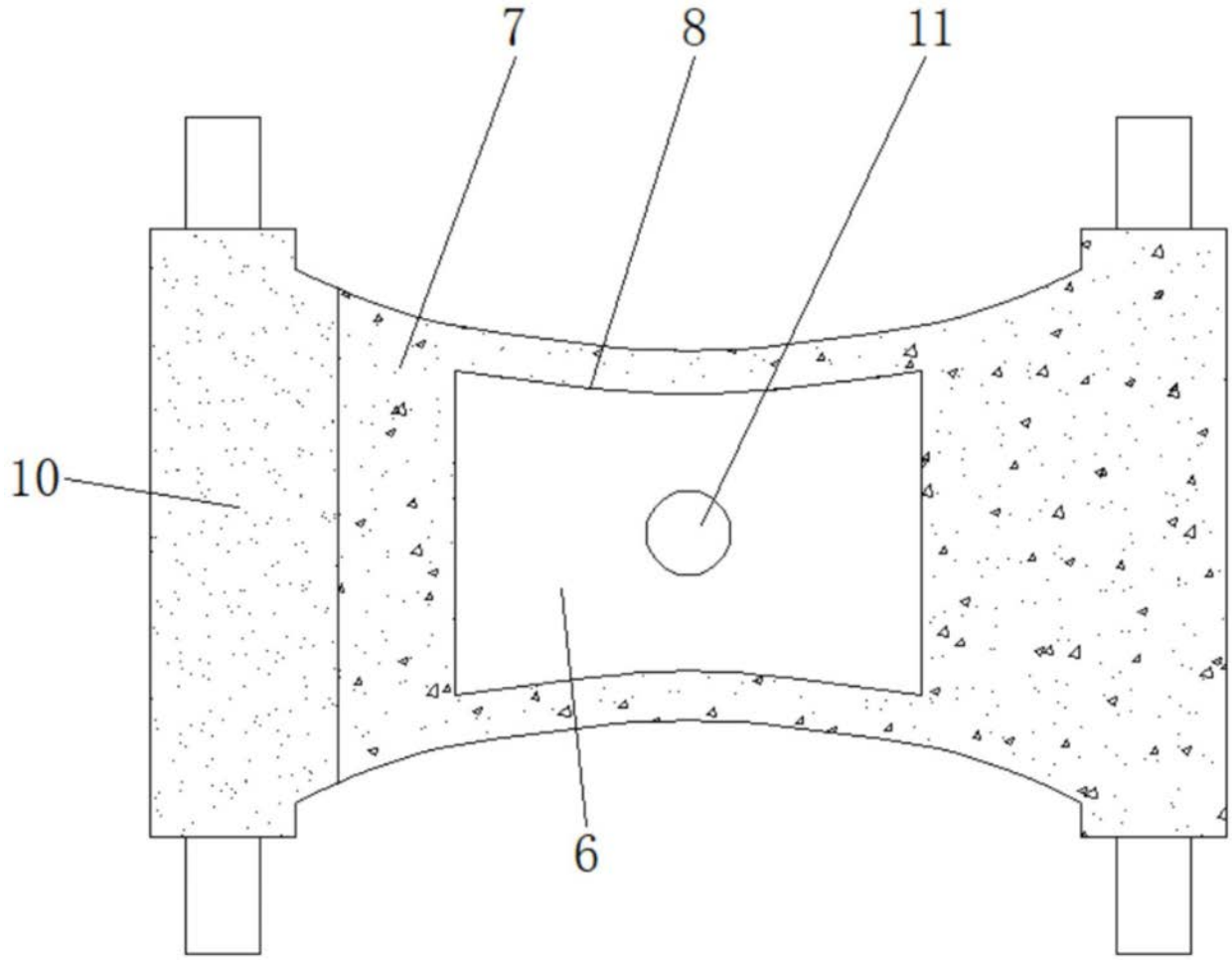

图2