(19)中华人民共和国国家知识产权局

(12)实用新型专利

(10)授权公告号 CN 203169014 U
(45)授权公告日 2013.09.04

(21)申请号 201320082384.7

(22)申请日 2013.02.23

(73)专利权人 王章明
地址 315000 浙江省宁波市江东区民安东路书香景苑北区 3 幢 10 号 1203 室

(72)发明人 王章明

(51)Int.Cl.
A47K 1/04(2006.01)

权利要求书1页 说明书1页 附图1页

(54)实用新型名称

多能洗脸池

(57)摘要

本实用新型公开了一种多能洗脸池，包括盆池(4)，多能洗脸池(1)具有后侧壁(2)，后侧壁(2)的前侧设有平台(3)，平台(3)上设置有盆池(4)，在平台(3)底面的两边与后侧壁(2)之间连接有两个加强壁(5)；在平台(3)的右侧与后侧壁(2)之间连接有化妆品盒(6)，化妆品盒(6)下方的后侧壁(2)上设置有多个挂钩(7)；后侧壁(2)的上部设置有安装孔(8)。安装方便，使用功能多。

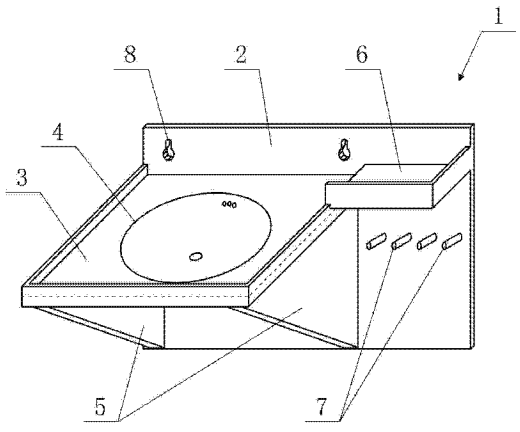

CN 203169014 U

1. 一种多能洗脸池，包括盆池（4），其特征是：多能洗脸池（1）具有后侧壁（2），后侧壁（2）的前侧设有平台（3），平台（3）上设置有盆池（4），在平台（3）底面的两边与后侧壁（2）之间连接有两个加强壁（5）；在平台（3）的右侧与后侧壁（2）之间连接有化妆品盒（6），化妆品盒（6）下方的后侧壁（2）上设置有多个挂钩（7）；后侧壁（2）的上部设置有安装孔（8）。

多能洗脸池

技术领域

[0001] 本实用新型涉及一种家庭卫生设施，具体地说是涉及一种多能洗脸池。

背景技术

[0002] 市场上有一种可安装在墙壁上使用的盥洗池，这种盥洗池体积小，便于搬运，尤其适合流动性较强的农民工使用。但其不足之处是：使用功能单一，降低了其使用价值。

发明内容

[0003] 本实用新型的目的是针对上述的不足提供一种使用功能多的多能洗脸池。

[0004] 本实用新型是这样实现的：一种多能洗脸池，包括盆池，多能洗脸池具有后侧壁，后侧壁的前侧设有平台，平台上设置有盆池，在平台底面的两边与后侧壁之间连接有两个加强壁；在平台的右侧与后侧壁之间连接有化妆品盒，化妆品盒下方的后侧壁上设置有多个挂钩；后侧壁的上部设置有安装孔。

[0005] 综上所述，多能洗脸池的后侧壁上连接有化妆品盒，化妆品盒下方的后侧壁上设置有多个挂钩，该挂钩可供毛巾的挂放。采用上述结构的多能洗脸池使用功能多，提高了其使用价值。

附图说明

[0006] 图 1 是本实用新型一种多能洗脸池的结构图。

具体实施方式

[0007] 下面结合附图和实施列对本实用新型作进一步详细的说明。

[0008] 如图 1 所示，多能洗脸池 1 具有后侧壁 2，后侧壁 2 的前侧设有平台 3，平台 3 上设置有盆池 4，在平台 3 底面的两边与后侧壁 2 之间连接有两个加强壁 5；在平台 3 的右侧与后侧壁 2 之间连接有化妆品盒 6，化妆品盒 6 下方的后侧壁 2 上设置有多个挂钩 7；后侧壁 2 的上部设置有安装孔 8。多能洗脸池 1 通过安装孔 8 挂放在墙钉上使用。该化妆品盒 6 便于化妆品的放置，该挂钩 7 可供毛巾的挂放。

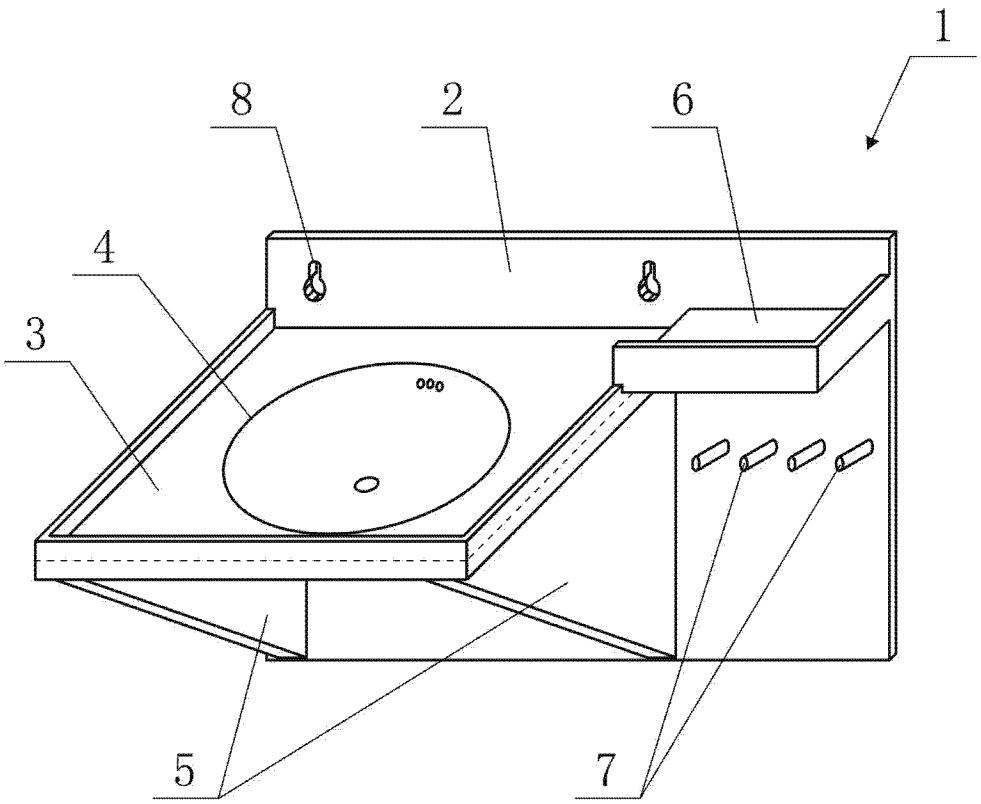

图 1