(19)中华人民共和国国家知识产权局

(12)实用新型专利

(10)授权公告号 CN 203303589 U
(45)授权公告日 2013.11.27

(21)申请号 201320333055.5

(22)申请日 2013.06.09

(73)专利权人 山东轻工业学院
地址 250353 山东省济南市长清区西部新城大学科技园大学路 3501 号

(72)发明人 郑雪燕

(74)专利代理机构 济南泉城专利商标事务所 37218
代理人 张贵宾

(51)Int.Cl.
A63B 47/02(2006.01)
A63B 69/36(2006.01)

权利要求书1页 说明书2页 附图1页

(54)实用新型名称

手杖式高尔夫球捡球工具

(57)摘要

本实用新型的手杖式高尔夫球捡球工具，其特征是：包括弧状手柄、双节伸缩杆、硅胶质喇叭口状的套头、开口弹簧圈，双节伸缩杆一端固定连接弧状手柄，另一端可拆卸的连接套头，开口弹簧圈卡在套头末端，双节伸缩杆内部有容纳高尔夫球的空腔，空腔连接套头的内孔。本实用新型的有益效果是：结构简单、使用方便，能够增捡球效率。而且此装置比较简单，制作成本低，使捡球者在如同散步的情形下捡球，适于广泛推广应用。

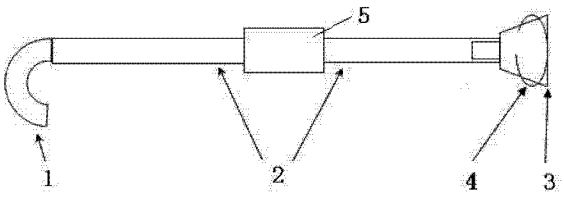

CN 203303589 U

1. 一种手杖式高尔夫球捡球工具，其特征是：包括弧状手柄、双节伸缩杆、硅胶质喇叭口状的套头、开口弹簧圈，双节伸缩杆一端固定连接弧状手柄，另一端可拆卸的连接套头，开口弹簧圈卡在套头末端，双节伸缩杆内部有容纳高尔夫球的空腔，空腔连接套头的内孔。

2. 根据权利要求 1 所述的手杖式高尔夫球捡球工具，其特征是：双节伸缩杆上，两节的连接处通过螺纹锁紧固定和调节长度。

手杖式高尔夫球捡球工具

技术领域

[0001] 本实用新型涉及一种手杖式高尔夫球捡球工具，属于体育器械领域。

背景技术

[0002] 打高尔夫球是一种把享受大自然乐趣、体育锻炼和游戏集于一身的运动。随着人们生活的逐步提高，高尔夫球运动已由原来的贵族运动逐步进入百姓的生活。越来越多的人参与并喜爱这一运动。然而在进行高尔夫球训练时。由于每人训练的技术动作以及力量的差异，会导致大量高尔夫球大面积而且随机散落在高尔夫球训练场上。在由于高尔夫球相对较小，这给捡取高尔夫球带来很多困难。用手弯腰捡取，不但浪费大量时间，而且耗费体力、人力。

发明内容

[0003] 本实用新型为了弥补现有技术的不足，提供一种结构简单、使用方便的手杖式高尔夫球捡球工具。

[0004] 本实用新型为解决上述技术问题采取的技术方案是：

[0005] 本实用新型的手杖式高尔夫球捡球工具，其特征是：包括弧状手柄、双节伸缩杆、硅胶质喇叭口状的套头、开口弹簧圈，双节伸缩杆一端固定连接弧状手柄，另一端可拆卸的连接套头，开口弹簧圈卡在套头末端，双节伸缩杆内部有容纳高尔夫球的空腔，空腔连接套头内孔。

[0006] 本实用新型的手杖式高尔夫球捡球工具，双节伸缩杆上，两节的连接处通过螺纹锁紧固定和调节长度。

[0007] 本实用新型的有益效果是：结构简单、使用方便，能够显著提高捡球效率。而且此装置比较简单，制作成本低，使捡球者在如同散步的情形下捡球，适于广泛推广应用。

附图说明

[0008] 图 1 为本实用新型的结构示意图；

[0009] 图中，1 弧状手柄、2 双节伸缩杆、3 套头、4 开口弹簧圈、5 连接处。

具体实施方式

[0010] 附图为本实用新型的一种具体实施例。

[0011] 本实用新型的手杖式高尔夫球捡球工具，包括弧状手柄 1、双节伸缩杆 2、硅胶质喇叭口状的套头 3、开口弹簧圈 4，双节伸缩杆一端固定连接弧状手柄，另一端可拆卸的连接套头，开口弹簧圈卡在套头末端，双节伸缩杆内部有容纳高尔夫球的空腔，空腔连接套头内孔。

[0012] 本实用新型的手杖式高尔夫球捡球工具，双节伸缩杆上，两节的连接处 5 通过螺纹锁紧固定和调节长度。

[0013] 双节伸缩杆为空心圆形铝质或不锈钢质杆，其内径略大于高尔夫球的直径。双节伸缩杆具有锁紧固定和调节长度装置。套头始端插入双节伸缩杆端部内，或套在双节伸缩杆端部外。套头腔体内径与高尔夫球直径相当。套头开口直径的大于高尔夫球，开口弹簧圈的内径略小于高尔夫球直径，开口弹簧圈套卡在套头外侧的喇叭口处。

[0014] 捡球时，捡球者根据自己身高调节伸缩杆，调节到适合自己身高的长度，并锁紧固定，握住把柄将硅胶质喇叭状套头的喇叭口对准高尔夫球，向地上轻按。开口弹簧圈在高尔夫球的压力下张开，高尔夫球进入双节伸缩杆内。弹簧圈回缩，高尔夫球便停留在双节伸缩杆内。这样捡球者可以边散步边捡球，直至填满双节伸缩杆。取下硅胶质套头，便可以将高尔夫球倒入指定位置。

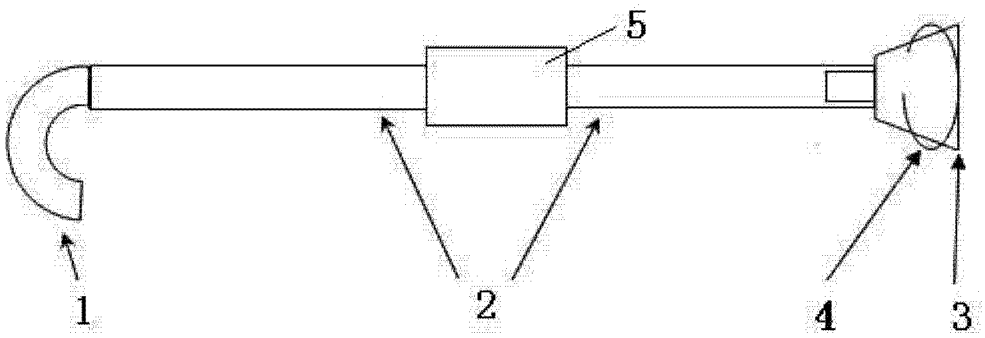

图 1