(19)中华人民共和国国家知识产权局

(12)实用新型专利

(10)授权公告号 CN 203200989 U
(45)授权公告日 2013.09.18

(21)申请号 201320175830.9

(22)申请日 2013.04.02

(73)专利权人 金小芬
地址 325000 浙江省温州市鹿城区水心街道水心汇组团9幢403室

(72)发明人 金小芬

(51)Int.Cl.
E04B 7/06(2006.01)

权利要求书1页 说明书1页 附图1页

(54)实用新型名称

夹芯板屋面屋脊构造

(57)摘要

本实用新型公开了一种夹芯板屋面屋脊构造，其特征是屋脊部位相邻吊顶板交接部位设置内脊瓦，吊顶板通过自攻螺栓与上面的槽钢连接，钢连接件将夹芯板和槽钢连成整体，夹芯板端头设置堵头板，屋脊部位相邻夹芯板交接部位设置外脊瓦，夹芯板下部设置岩棉保温层。

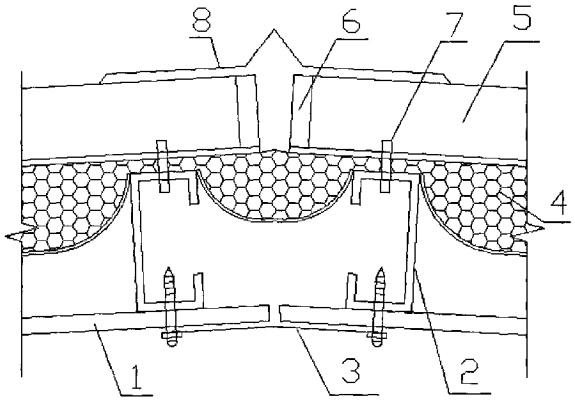

CN 203200989 U

1. 一种夹芯板屋面屋脊构造，其特征是包括吊顶板、槽钢、内脊瓦、岩棉保温层、夹芯板、堵头板、钢连接件、外脊瓦，屋脊部位相邻吊顶板交接部位设置内脊瓦，吊顶板通过自攻螺栓与上面的槽钢连接，钢连接件将夹芯板和槽钢连成整体，夹芯板端头设置堵头板，屋脊部位相邻夹芯板交接部位设置外脊瓦，夹芯板下部设置岩棉保温层。

夹芯板屋面屋脊构造

技术领域

[0001] 本实用新型涉及一种夹芯板屋面屋脊构造，适用于施工领域。

背景技术

[0002] 夹芯板屋面在建筑领域得到了一定的应用，但夹芯板屋面屋脊部位构造不尽合理，屋面板屋脊部位热桥现象和渗漏现象常见，必须对屋脊部位采取防水措施。屋面板屋脊部位的构造是否合理也是夹芯板屋面保温防水效果的关键环节之一。

实用新型内容

[0003] 本实用新型解决的技术问题是提供一种夹芯板屋面屋脊构造，解决现有的技术不足。

[0004] 本实用新型包括吊顶板、槽钢、内脊瓦、岩棉保温层、夹芯板、堵头板、钢连接件、外脊瓦，屋脊部位相邻吊顶板交接部位设置内脊瓦，吊顶板通过自攻螺栓与上面的槽钢连接，钢连接件将夹芯板和槽钢连成整体，夹芯板端头设置堵头板，屋脊部位相邻夹芯板交接部位设置外脊瓦，夹芯板下部设置岩棉保温层。

[0005] 本实用新型简单实用。

附图说明

[0006] 图 1 夹芯板屋面屋脊构造示意图。

[0007] 附图标志：1、吊顶板，2、槽钢，3、内脊瓦，4、岩棉保温层，5、夹芯板，6、堵头板，7、钢连接件，8、外脊瓦。

具体实施方式

[0008] 以下结合附图对本实用新型进行详细描述。

[0009] 图 1 为夹芯板屋面屋脊构造示意图。本实用新型包括吊顶板 1、槽钢 2、内脊瓦 3、岩棉保温层 4、夹芯板 5、堵头板 6、钢连接件 7、外脊瓦 8，屋脊部位相邻吊顶板 1 交接部位设置内脊瓦 3，吊顶板 1 通过自攻螺栓与上面的槽钢 2 连接，钢连接件 7 将夹芯板 5 和槽钢 2 连成整体，夹芯板 5 端头设置堵头板 6，屋脊部位相邻夹芯板 5 交接部位设置外脊瓦 8，夹芯板 5 下部设置岩棉保温层 4。

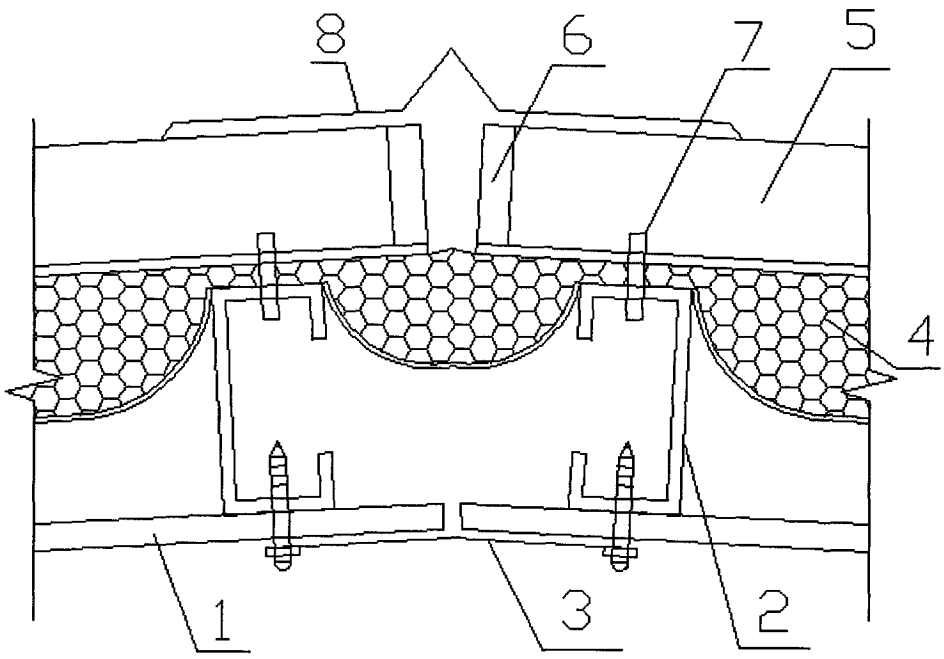

图 1