(19)中华人民共和国国家知识产权局

(12)发明专利申请

(10)申请公布号 CN 110696413 A
(43)申请公布日 2020.01.17

(21)申请号 201910893624.3

(22)申请日 2019.09.20

(71)申请人 西昌市金粮山粮油食品有限公司
地址 615012 四川省凉山彝族自治州西昌市小庙乡小庙村三.五组(成凉工业园区内)

(72)发明人 王纯江

(74)专利代理机构 成都睿道专利代理事务所(普通合伙) 51217
代理人 冯琬茹

(51)Int.Cl.
B30B 9/20(2006.01)
B30B 9/26(2006.01)
B01D 29/64(2006.01)
B30B 9/06(2006.01)
C11B 1/06(2006.01)

权利要求书2页 说明书6页 附图4页

(54)发明名称

一种青刺果油的压榨装置

(57)摘要

本发明公开了一种青刺果油的压榨装置,其属于食品加工设备技术领域。本发明包括机箱,机箱箱体顶部设有进料口,进料口下侧对称设有第一压辊和第二压辊,第一压辊和第二压辊在二者相邻侧向下转动以形成压榨通道,使得青刺果仁料进入压榨通道被压榨并向下传输。第一压辊的一侧侧面竖直设有第一滑杆,第一滑杆固接于所述机箱的内腔侧壁,第一滑杆上滑动连接有第一滑块。本发明的有益效果是,通过设置第二滑块及清洁刷,对过滤网上的残留油饼混合物以及卡住的油饼进行清理,避免堵塞住过滤网的网孔,影响过滤网的过滤效果;通过设置机械传动机构,实现压辊转动联动第二滑块上的清洁刷,通过一个动力装置实现多个用途,降低了成本,提高了工作效率。

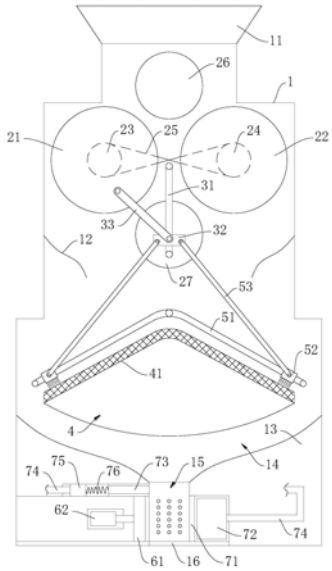

CN 110696413 A

1.一种青刺果油的压榨装置,包括机箱(1),机箱(1)箱体顶部设有进料口(11),机箱(1)箱体底部设有出料口(16),机箱(1)内腔中设有压辊,用于压榨青刺果仁;其特征在于:

所述进料口(11)下侧对称设有第一压辊(21)和第二压辊(22),第一压辊(21)和第二压辊(22)在二者相邻侧向下转动以形成压榨通道,使得青刺果仁料进入压榨通道被压榨并向下传输;

所述第一压辊(21)的一侧侧面竖直设有第一滑杆(31),第一滑杆(31)固接于所述机箱(1)的内腔侧壁,第一滑杆(31)上滑动连接有第一滑块(32),第一滑块(32)铰接有第一连杆(33),第一连杆(33)的另一端铰接于所述第一压辊(21)侧面,第一压辊(21)转动时能够通过第一连杆(33)带动第一滑块(32)在第一滑杆(31)上下滑动;

所述第一压辊(21)和第二压辊(22)的下侧设有集油腔(4),集油腔(4)的顶部设有过滤网(41),过滤网(41)为拱形结构,其拱顶靠近所述进料口(11)一侧,用于过滤收集青刺果油且便于油饼混合物从过滤网(41)两侧滑下;

所述过滤网(41)上侧设有第二滑杆(51),第二滑杆(51)固接于所述机箱(1)的内腔侧壁,第二滑杆(51)为拱形结构,第二滑杆(51)的两侧拱臂均滑动连接有第二滑块(52),第二滑块(52)的宽度与过滤网(41)相同;所述第二滑块(52)底面设有清洁刷,第二滑块(52)在第二滑杆(51)的拱臂滑动时清洁刷能够对过滤网(41)进行清理;两个所述第二滑块(52)均铰接有第二连杆(53),两个第二连杆(53)的另一端均铰接于所述第一滑块(32)。

2.如权利要求1所述的青刺果油的压榨装置,其特征在于:所述机箱(1)下部两侧设有凸台(13),凸台(13)位于所述集油腔(4)的下侧,凸台(13)和集油腔(4)之间形成倾斜的送料通道(14),两个凸台(13)之间形成二次压榨腔(15),二次压榨腔(15)底部设有所述出料口(16),出料口(16)能够启闭;

一个所述凸台(13)下部设有压榨板(61),压榨板(61)滑动连接于所述机箱(1)内,压榨板(61)后端面有动力组件(62)推动,用于挤压所述二次压榨腔(15)中的油饼混合物和油饼;

所述机箱(1)底部设有若干集油管(81),集油管(81)一端与所述二次压榨腔(15)连通,另一端连通有集油筒(82)。

3.如权利要求2所述的青刺果油的压榨装置,其特征在于:所述动力组件(62)为液压缸。

4.如权利要求2所述的青刺果油的压榨装置,其特征在于:所述二次压榨腔(15)相对所述压榨板(61)的端面设有隔板(71),隔板(71)滑动连接于所述机箱(1)内,隔板(71)远离二次压榨腔(15)的内侧设有第一气囊(72);所述压榨板(61)的上侧设有挡板(73),挡板(73)滑动连接于所述机箱(1)内,挡板(73)远离所述二次压榨腔(15)的内侧设有弹性组件(76)和第二气囊(75),弹性组件(76)连接挡板(73)和机箱(1),所述第一气囊(72)接出有送气管路(74)与第二气囊(75)连通;

所述出料口(16)设于所述二次压榨腔(15)、隔板(71)和第二气囊(75)的底部。

5.如权利要求4所述的青刺果油的压榨装置,其特征在于:所述弹性组件(76)为压簧。

6.如权利要求1所述的青刺果油的压榨装置,其特征在于:所述第一压辊(21)和第二压辊(22)的辊面上设有凸起齿纹。

7.如权利要求1所述的青刺果油的压榨装置,其特征在于:所述第一压辊(21)远离第一

连杆(33)的侧面设有第一皮带轮(23)，所述第二压辊(22)侧面设有第二皮带轮(24)，第一皮带轮(23)和第二皮带轮(24)之间张紧有交叉皮带(25)，使得第一压辊(21)能够带动第二压辊(22)转动，且二者转动方向相反。

8.如权利要求1所述的青刺果油的压榨装置，其特征在于：所述进料口(11)的下侧设有上固定压筒(26)和下固定压筒(27)，第一压辊(21)、第二压辊(22)、上固定压筒(26)和下固定压筒(27)呈十字形布局，上固定压筒(26)与第一压辊(21)和第二压辊(22)之间形成进料压榨通道，下固定压筒(27)与第一压辊(22)和第二压辊(22)之间形成出料压榨通道。

9.如权利要求1所述的青刺果油的压榨装置，其特征在于：所述第一压辊(21)和第二压辊(22)的下侧设有导流臂(12)，导流臂(12)连接于所述机箱(1)内腔侧壁，用于引导机箱(1)内腔侧壁的青刺果油流至所述过滤网(41)。

一种青刺果油的压榨装置

技术领域

[0001] 本发明涉及食品加工设备技术领域，尤其是涉及一种青刺果油的压榨装置。

背景技术

[0002] 青刺果油是一种较理想的绿色保健食品，它含有棕榈酸、硬脂酸、油酸、亚油酸、亚麻酸、氨基酸、花生稀酸等多种成分，对身体健康有益，同时还可以作为化妆品及其它用品，而青刺果油都是通过使用压榨设备压榨青刺果仁来制得的。目前，现有的果料压榨设备在每次装料压榨量后都需人工手动卸除油饼，才能再次进行装料压榨，频繁的装料和卸油饼操作较为复杂、繁琐；其次，压榨时会产生油饼混合物，其中含有大量的果油，需要人工进行多次过滤才能把油饼碎屑去除，导致了劳动强度较大，生产效率低下，不利于产能的提升。

[0003] 为此，公告号为CN 206230928 U的专利文件公开了一种有助于提高出油率的坚果油脂压榨分离装置，包括壳体和控制单元，壳体顶部设有进料斗和调量开关，进料斗正下方设有第一挤被动压辊，第一挤被动压辊的正下方设置第二被动挤压辊，第一挤被动压辊的左下侧设有第一主动挤压辊，右下侧设有第二主动挤压辊，使第一挤被动压辊、第二被动挤压辊、第一主动挤压辊和第二主动挤压辊呈十字形布局，第一主动挤压辊和第二主动挤压辊分别连接传动机构，第二被动挤压辊下方设有第一油渣分离器，第一油渣分离器下方设置第二油渣分离器。

[0004] 上述方案虽然能够自动卸料油饼以及提升果油和油饼碎屑的过滤效果，但是仍然存在问题：1、压辊结构具有可旋转特性，该方案被动压辊在使用时可能会被其中一侧的主动压辊通过青刺果仁料带动，导致被动压辊与另一侧的主动压辊转动方向相反，则不便于果料进入到主动压辊和被动压辊之间，降低了压榨效率；2、果料在压辊间榨出果油后，果油很自然会顺着压辊表面流动，会有部分果油掉落在下料口中，进入到油饼排出通道，影响果油的收集；3、油饼混合物会残留在细过滤网上，逐渐积累，降低果油的收集效果。

发明内容

[0005] (一)技术目的

[0006] 针对上述现有技术的不足，本发明提出了一种青刺果油的压榨装置，旨在提高对青刺果仁的压榨效果和压榨效率，以及优化果油的收集程序，避免流失，提高产能。

[0007] (二)技术方案

[0008] 为了实现上述目的，本发明采用如下技术方案：

[0009] 一种青刺果油的压榨装置，包括机箱，机箱箱体顶部设有进料口，机箱箱体底部设有出料口，机箱内腔中设有压辊，用于压榨青刺果仁。机箱对于其内部的各构件起到连接和支持作用。

[0010] 所述进料口下侧对称设有第一压辊和第二压辊，第一压辊和第二压辊在二者相邻侧向下转动以形成压榨通道，使得青刺果仁料进入压榨通道被压榨并向下传输。

[0011] 所述第一压辊的一侧侧面竖直设有第一滑杆，第一滑杆固接于所述机箱的内腔侧

壁，第一滑杆上滑动连接有第一滑块，第一滑块铰接有第一连杆，第一连杆的另一端铰接于所述第一压辊侧面，第一压辊转动时能够通过第一连杆带动第一滑块在第一滑杆上下滑动。

[0012] 所述第一压辊和第二压辊的下侧设有集油腔，集油腔的顶部设有过滤网，过滤网为拱形结构，其拱顶靠近所述进料口一侧，用于过滤收集青刺果油且便于油饼混合物从过滤网两侧滑下。需要说明的是，本方案中，拱形结构的拱臂可以为弧形面、平面、波纹面或者其他形状面。

[0013] 所述过滤网上侧设有第二滑杆，第二滑杆固接于所述机箱的内腔侧壁，第二滑杆为与所述过滤网适配的拱形结构，第二滑杆的两侧拱臂均滑动连接有第二滑块，第二滑块的宽度与过滤网相同；所述第二滑块底面设有清洁刷，第二滑块在第二滑杆的拱臂滑动时清洁刷能够对过滤网进行清理；两个所述第二滑块均铰接有第二连杆，两个第二连杆的另一端均铰接于所述第一滑块。

[0014] 两个压辊由电机驱动，青刺果仁在两个压辊之间的压榨通道中压榨之后，果油、油饼以及油饼混合物掉落在过滤网上，果油通过过滤网进入到集油腔而进行收集，因为过滤网为拱形结构，绝大部分油饼和油饼混合物在自身重力的作用下，由过滤网的两侧拱臂向下滑落，并通过机箱底部的出料口排出。

[0015] 因为第一连杆铰接于第一压辊和第一滑块，当第一压辊转动时，第一连杆与第一压辊的连接端会随着第一压辊联动，而第一滑块由于第一滑杆的限位，第一连杆会拉动第一滑块在第一滑杆上上下滑移；因为第一滑块上还铰接了两个第二连杆，第二连杆的另一端铰接有第二滑块，第二滑块滑动连接于第二滑杆，当第一滑块向上滑移时，则会向上拉动第二连杆，则第二滑块随着第二连杆在第二滑杆上滑移并向上抬升，两个第二滑块移动到过滤网的拱顶位置；当第一滑块向下滑移时，第二连杆下移，则第二滑块在第二滑杆上向下滑移，并对残留在过滤网网孔中的油饼和油饼混合物进行清理，确保过滤网上的清洁度，以使得其果油过滤效果不受影响。同时，只需要通过带动压辊的电机，不仅给压辊提供了动力，还可以联动第二滑块的清洁刷对过滤网进行清理，通过一个动力装置实现了多个用途，降低了成本，提高了效率。

[0016] 进一步地，所述机箱下部两侧设有凸台，凸台位于所述集油腔的下侧，凸台和集油腔之间形成倾斜的送料通道，两个凸台之间形成二次压榨腔，二次压榨腔底部设有所述出料口，出料口能够启闭。倾斜的送料通道便于油饼和油饼混合物顺利进入到二次压榨腔，以进行二次压榨。

[0017] 一个所述凸台下部设有压榨板，压榨板滑动连接于所述机箱内，压榨板后端面有动力组件推动，用于挤压所述二次压榨腔中的油饼混合物和油饼。在二次压榨腔中，压榨板挤压二次压榨腔中空间，对油饼、油饼混合物进行二次压榨。

[0018] 所述机箱底部设有若干集油管，集油管一端与所述二次压榨腔连通，另一端连通有集油筒。当油饼、油饼混合物被压榨时，榨出的果油通过集油管进入到集油筒中。

[0019] 更进一步地，所述动力组件为液压缸。需要说明的是，其他的动力组件亦在本发明的保护范围内。

[0020] 更进一步地，所述二次压榨腔相对所述压榨板的端面设有隔板，隔板滑动连接于所述机箱内，隔板远离二次压榨腔的内侧设有第一气囊；所述压榨板的上侧设有挡板，挡板

滑动连接于所述机箱内，挡板远离所述二次压榨腔的内侧设有弹性组件和第二气囊，弹性组件连接挡板和机箱，所述第一气囊接出有送气管路与第二气囊连通；所述出料口设于所述二次压榨腔、隔板和第二气囊的底部。当油饼、油饼混合物在二次压榨腔被压榨时，其会通过隔板挤压到第一气囊，则第一气囊中的空气会用过送气管路进入到第二气囊中，第二气囊胀大会推动挡板向二次压榨腔内滑动，并逐渐遮挡二次压榨腔的开口部，随着压榨板对油饼、油饼混合物的不断挤压，最终会导致挡板完全遮挡住二次压榨腔的开口，则油饼、油饼混合物不能够进入二次压榨腔。需要说明的是，在挡板进入二次压榨腔时，挡板遮挡在压榨板的上侧，防止了油饼、油饼混合物进入到压榨板与动力组件之间，影响正常使用。

[0021] 当二次压榨完毕后，打开出料口，则可以排除经过二次压榨的油饼。需要说明的是，挡板能够不仅能够阻挡油饼、油饼混合物继续进入，也能够为二次压榨工序提供一个封闭的空间，避免油饼、油饼混合物被挤压时，从二次压榨腔的开口部跑出，而导致二次压榨效果不佳。动力组件回收和排出油饼之后，第一气囊不被挤压，则第二气囊的空气回到第一气囊中，弹性组件因为弹性而回缩，拉回挡板到凸台中。

[0022] 该方案对青刺果仁料进行了多次压榨，使压榨作业更加充分，果油产量更大，使得压榨装置单位能效更高，降低了成本，提高了生产效率。

[0023] 更进一步地，所述弹性组件为压簧。同样地，其他的弹性组件亦在本发明的保护范围内。

[0024] 进一步地，所述第一压辊和第二压辊的辊面上设有凸起齿纹。凸起齿纹可以提高压榨效果和效率，优化压榨质量。

[0025] 进一步地，所述第一压辊远离第一连杆的侧面设有第一皮带轮，所述第二压辊侧面设有第二皮带轮，第一皮带轮和第二皮带轮之间张紧有交叉皮带，使得第一压辊能够带动第二压辊转动，且二者转动方向相反。通过交叉皮带，只需要一个电机驱动第一压辊则可以联动第二压辊，减少了驱动机构的数量，节约了成本，提高了效率。

[0026] 进一步地，所述进料口的下侧设有上固定压筒和下固定压筒，第一压辊、第二压辊、上固定压筒和下固定压筒呈十字形布局，上固定压筒与第一压辊和第二压辊之间形成进料压榨通道，下固定压筒与第一压辊和第二压辊之间形成出料压榨通道。上固定压筒和下固定压筒分别与第一压辊和第二压辊形成相对运动，能有效提高压榨效果；其次，该排布方式可以增加青刺果仁的压榨次数，使得压榨更加充分。

[0027] 进一步地，所述第一压辊和第二压辊的下侧设有导流臂，导流臂连接于所述机箱内腔侧壁，用于引导机箱内腔侧壁的青刺果油流至所述过滤网。第一压辊和第二压辊在转动时，会有果油附着在辊面上，如果压辊转动速度过高，果油会从辊面甩出，溅在机箱内腔侧壁上，果油会顺着机箱内腔侧壁向下流淌，越过过滤网直接到达出料口。

[0028] (三)有益效果

[0029] 与现有技术相比，本发明的有益效果在于：1、本方案将过滤网设置为拱形结构，对果油进行了充分过滤，避免了果油被误排到出料口直接排出，而且油饼及油饼混合物在该过滤网上过滤后自动下滑，不需要设置推送机构；2、通过设置第二滑块及清洁刷，对过滤网上的残留油饼混合物以及卡住的油饼进行清理，避免堵塞住过滤网的网孔，影响过滤网的过滤效果；3、通过设置机械传动机构，实现压辊转动联动第二滑块上的清洁刷，通过一个动力装置实现了多个用途，降低了成本，提高了工作效率。

附图说明

[0030] 图1为本发明的主视结构示意图；

[0031] 图2为本发明的左视局部结构示意图；

[0032] 图3为本发明二次压榨腔的俯视连接关系示意图；

[0033] 图4为本发明挡板的俯视连接关系示意图；

[0034] 附图标记说明：1-机箱；11-进料口；12-导流臂；13-凸台；14-送料通道；15-二次压榨腔；16-出料口；21-第一压辊；22-第二压辊；23-第一皮带轮；24-第二皮带轮；25-交叉皮带；26-上固定压筒；27-下固定压筒；31-第一滑杆；32-第一滑块；33-第一连杆；4-集油腔；41-过滤网；51-第二滑杆；52-第二滑块；53-第二连杆；61-压榨板；62-动力组件；71-隔板；72-第一气囊；73-挡板；74-送气管路；75-第二气囊；76-弹性组件；81-集油管；82-集油筒。

具体实施方式

[0035] 为使本发明实施例的目的、技术方案和优点更加清楚，下面将结合本发明实施例中的附图，对本发明实施例中的技术方案进行清楚、完整地描述，显然，所描述的实施例是本发明一部分实施例，而不是全部的实施例。通常在此处附图中描述和示出的本发明实施例的组件可以以各种不同的配置来布置和设计。

[0036] 因此，以下对在附图中提供的本发明的实施例的详细描述并非旨在限制要求保护的本发明的范围，而是仅仅表示本发明的选定实施例。基于本发明中的实施例，本领域普通技术人员在没有作出创造性劳动前提下所获得的所有其他实施例，都属于本发明保护的范围。

[0037] 应注意到：相似的标号和字母在下面的附图中表示类似项，因此，一旦某一项在一个附图中被定义，则在随后的附图中不需要对其进行进一步定义和解释。

[0038] 术语“第一”、“第二”等仅用于区分描述，而不能理解为指示或暗示相对重要性。

[0039] 在本发明的描述中，还需要说明的是，除非另有明确的规定和限定，术语“设置”、“安装”、“相连”、“连接”应做广义理解，例如，可以是固定连接，也可以是可拆卸连接，或一体地连接；可以是直接相连，也可以通过中间媒介间接相连，可以是两个元件内部的连通。对于本领域的普通技术人员而言，可以具体情况理解上述术语在本发明中的具体含义。

[0040] 参见图1～图4，本发明提出了一种青刺果油的压榨装置的较佳实施例。

[0041] 一种青刺果油的压榨装置，包括机箱1，机箱1箱体顶部设有进料口11，所述进料口11下侧对称设有第一压辊21和第二压辊22，所述第一压辊21远离第一连杆33的侧面设有第一皮带轮23，所述第二压辊22侧面设有第二皮带轮24，第一皮带轮23和第二皮带轮24之间张紧有交叉皮带25，使得第一压辊21能够带动第二压辊22转动。第一压辊21和第二压辊22在二者相邻侧向下转动以形成压榨通道，使得青刺果仁料进入压榨通道被压榨并向下传输。所述第一压辊21和第二压辊22的辊面上设有凸起齿纹。

[0042] 所述进料口11的下侧设有上固定压筒26和下固定压筒27，第一压辊21、第二压辊22、上固定压筒26和下固定压筒27呈十字形布局，上固定压筒26与第一压辊21和第二压辊22之间形成进料压榨通道，下固定压筒27与第一压辊22和第二压辊22之间形成出料压榨通道。

[0043] 所述第一压辊21和第二压辊22的下侧设有导流臂12，导流臂12连接于所述机箱1

内腔侧壁，用于引导机箱1内腔侧壁的青刺果油流至所述过滤网41。

[0044] 所述第一压辊21和第二压辊22的同侧侧面中间竖直设有第一滑杆31，第一滑杆31固接于所述机箱1的内腔侧壁，第一滑杆31上滑动连接有第一滑块32，第一滑块32铰接有第一连杆33，第一连杆33的另一端铰接于所述第一压辊21侧面，第一压辊21转动时能够通过第一连杆33带动第一滑块32在第一滑杆31上下滑动。

[0045] 所述第一压辊21和第二压辊22的下侧设有集油腔4，集油腔4的顶部设有过滤网41，过滤网41为拱形结构，其拱顶靠近所述进料口11一侧且位于第一压辊21和第二压辊22之间，用于过滤收集青刺果油且便于油饼混合物从过滤网41两侧滑下。

[0046] 所述过滤网41上侧设有第二滑杆51，第二滑杆51固接于所述机箱1的内腔侧壁，第二滑杆51为与所述过滤网41适配的拱形结构，第二滑杆51的两侧拱臂均滑动连接有第二滑块52，第二滑块52的宽度与过滤网41相同；所述第二滑块52底面设有清洁刷，第二滑块52在第二滑杆51的拱臂滑动时清洁刷能够对过滤网41进行清理；两个所述第二滑块52均铰接有第二连杆53，两个第二连杆53的另一端均铰接于所述第一滑块32。

[0047] 所述机箱1下部两侧设有凸台13，凸台13位于所述集油腔4的下侧，凸台13和集油腔4之间形成倾斜的送料通道14，两个凸台13之间形成二次压榨腔15，二次压榨腔15底部设有出料口16，出料口16能够启闭。一个所述凸台13下部设有压榨板61，压榨板61滑动连接于所述机箱1内，压榨板61后端面有液压缸推动，用于挤压所述二次压榨腔15中的油饼混合物和油饼。所述机箱1底部设有若干集油管81，集油管81一端与所述二次压榨腔15连通，另一端连通有集油筒82。

[0048] 所述二次压榨腔15相对所述压榨板61的端面设有隔板71，隔板71滑动连接于所述机箱1内，隔板71远离二次压榨腔15的内侧设有第一气囊72；所述压榨板61的上侧设有挡板73，挡板73滑动连接于所述机箱1内，挡板73远离所述二次压榨腔15的内侧设有压簧和第二气囊75，压簧连接挡板73和机箱1，所述第一气囊72接出有送气管路74与第二气囊75连通。所述出料口16设于所述二次压榨腔15、隔板71和第二气囊75的底部。

[0049] 实际使用时，电机驱动第一压辊21转动，第一压辊21带动第一皮带轮23转动，第一皮带轮23通过皮带25联动第二皮带轮24，第二皮带轮24带动第二压辊22转动，且第二压辊22与第一压辊21转动方向相反。从进料口11向机箱1内腔中投入青刺果仁料，青刺果仁料通过进料压榨通道进入上固定压筒26和两个压辊之间，进行第一次压榨，油饼再通过两个压辊之间的压榨通道进行第二次压榨，然后再通过下固定压筒27与两个压辊之间的出料压榨通道，进行第三次压榨，压榨更加充分，使得在通过过滤网41过滤时，能够尽量多地榨出果油，避免果油流失。

[0050] 果油、油饼以及油饼混合物落在过滤网41上，果油通过过滤网41进入到集油腔4中，此时，油饼和油饼混合物上的果油也会渗流进集油腔4，实现对果油的收集。两个压辊和机箱1内腔侧壁上的果油滴落在导流臂12上，顺着导流臂12流淌到过滤网41上，避免顺着机箱1内腔侧壁直接滴落在送料通道14中。而油饼和油饼混合物，在自身重力的作用下，由过滤网41的两侧拱臂向下滑落进入到送料通道14中。

[0051] 因为第一连杆33铰接于第一压辊21和第一滑块32，当第一压辊21转动时，第一连杆33与第一压辊21的连接端会随着第一压辊21联动，而第一滑块32由于第一滑杆31的限位，第一连杆33会拉动第一滑块32在第一滑杆31上上下滑移；因为第一滑块32上还铰接了

两个第二连杆53，第二连杆53的另一端铰接有第二滑块52，第二滑块52滑动连接于第二滑杆51，当第一滑块52向上滑移时，则会向上拉动第二连杆53，则第二滑块52随着第二连杆53在第二滑杆51上滑移并向上抬升，两个第二滑块52移动到过滤网41的拱顶位置；当第一滑块32向下滑移时，第二连杆53下移，则第二滑块52在第二滑杆51上向下滑移，并对残留在过滤网41网孔中的油饼和油饼混合物进行清理，确保过滤网41上的清洁度，以使得其果油过滤效果不受影响。同时，只需要通过带动第一压辊21的电机，不仅给第一压辊21提供了动力，还可以联动第二滑块52的清洁刷对过滤网41进行清理(以及通过皮带联动第二压辊22)，通过一个动力装置实现了多个用途，降低了成本，提高了效率。

[0052] 油饼、油饼混合物通过送料通道14滑落到二次压榨腔15内，液压缸周期性地推送以及回收压榨板61，实现二次压榨腔15内空间的改变。当通过液压缸推送压榨板15压缩二次压榨腔15空间时，则挤压油饼、油饼混合物，油饼、油饼混合物抵靠在隔板71，隔板71在机箱1中滑动抵靠在第一气囊72上，第一气囊72的空气通过送气管路74通入到第二气囊75中，第二气囊75胀大，推动挡板73进入到二次压榨腔15的开口部，液压缸持续压推送压榨板61到预设作用力阈值，直到挡板73完全遮挡住二次压榨腔15的开口部，则送料通道14中的油饼、油饼混合物不能再进入二次压榨腔15中，同时也为二次压榨提供了一个封闭的空间。

[0053] 油饼、油饼混合物在二次压榨腔15中被压榨时，被压榨处的果油通过集油管81进入到集油筒82中，从而收集到果油。需要说明的是，油饼、油饼混合物再被二次压榨时，会因为挤压隔板71进入到该侧凸台13中，因此，本实施例进一步地限定，第一气囊72的两侧机箱1内腔腔壁上也设有若干集油管，以便于果油的收集。当对油饼、油饼混合物二次压榨完毕后，则打开出料口16，将油饼排出。

[0054] 然后，再关闭出料口16，液压缸回退，因为挡板73位于隔板71上侧，阻挡了油饼、油饼混合物进入到隔板71和液压缸之间，不会影响到正常使用；压簧因为自身弹性而回缩，拉回挡板73到凸台13中，第二气囊75被挤压，则第二气囊75中的空气由送气管路74通回到第一气囊72中，第一气囊72推动隔板71复位。此时，二次压榨腔15留出了空间，则送料通道14中的油饼、油饼混合物继续通入到二次压榨腔15中，周期性地进行进料、二次压榨和油饼排料。

[0055] 本实施例，对青刺果仁料进行了多次压榨，使压榨作业更加充分，果油产量更大，使得压榨装置单位能效更高，降低了成本，提高了生产效率。

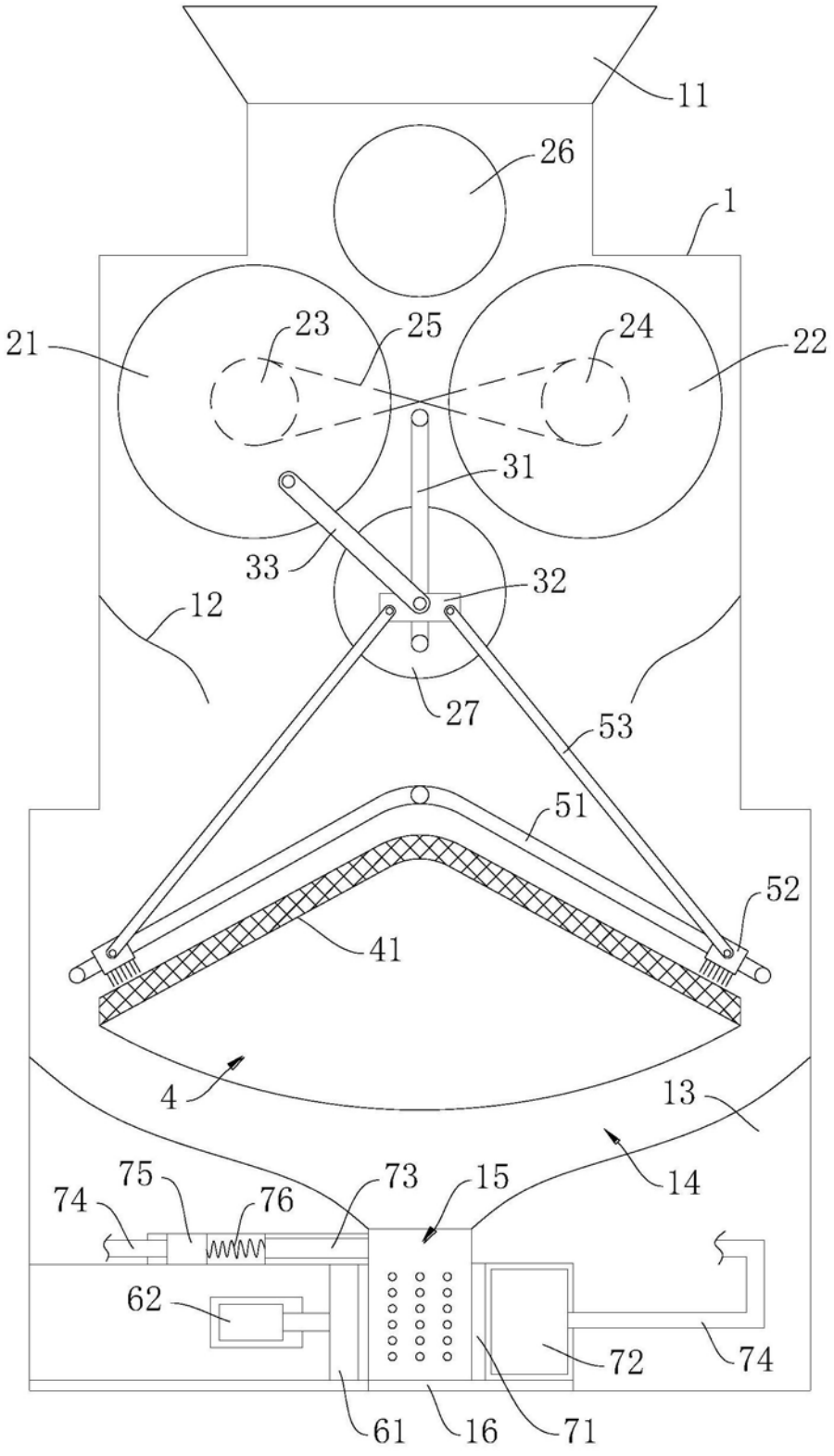
11
26
1
21
23
25
24
22
31
33
32
12
27
53
51
52
41
4
13
14
75
74
76
73
15
62
72
74
61
16
71

图1

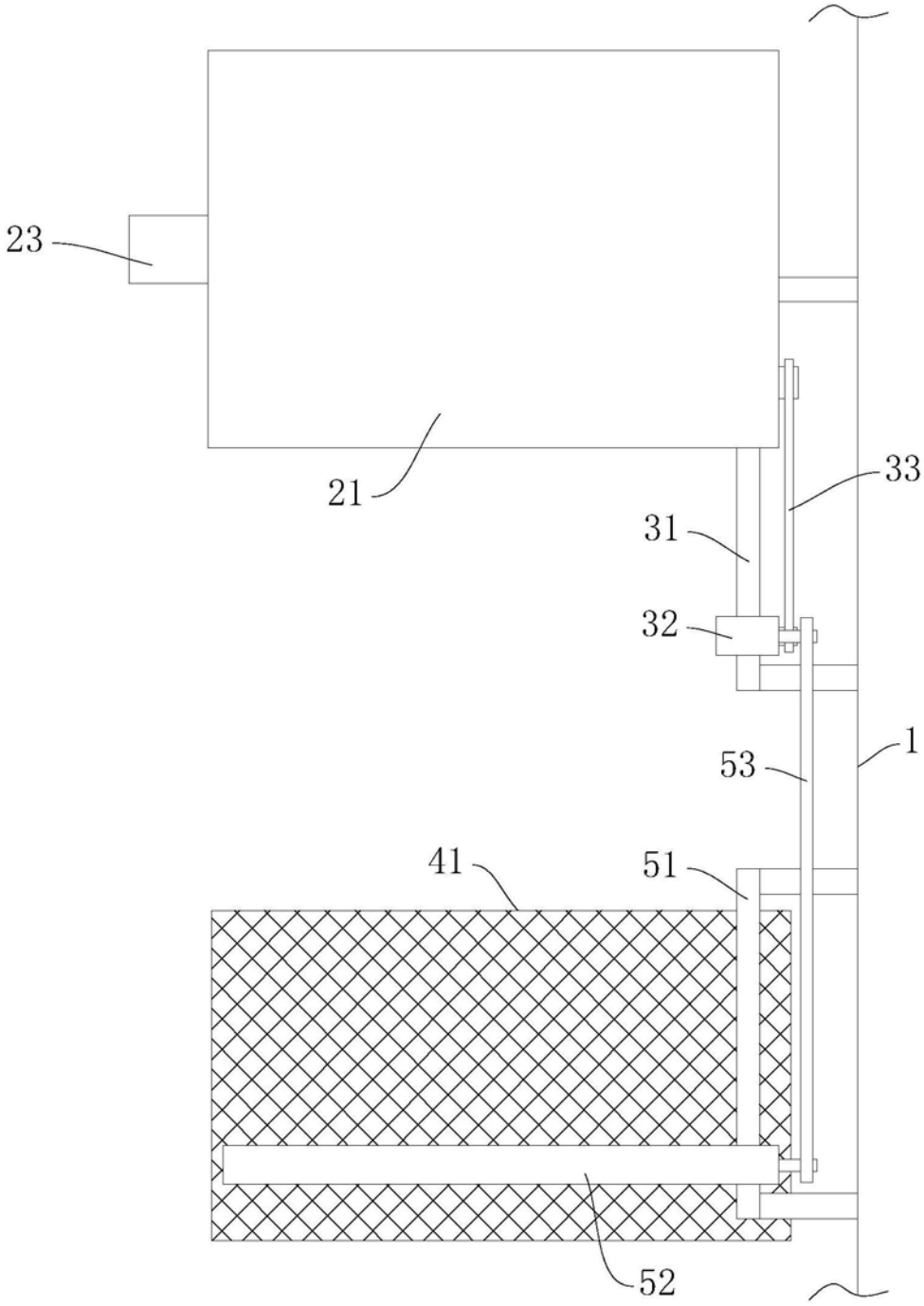

图2

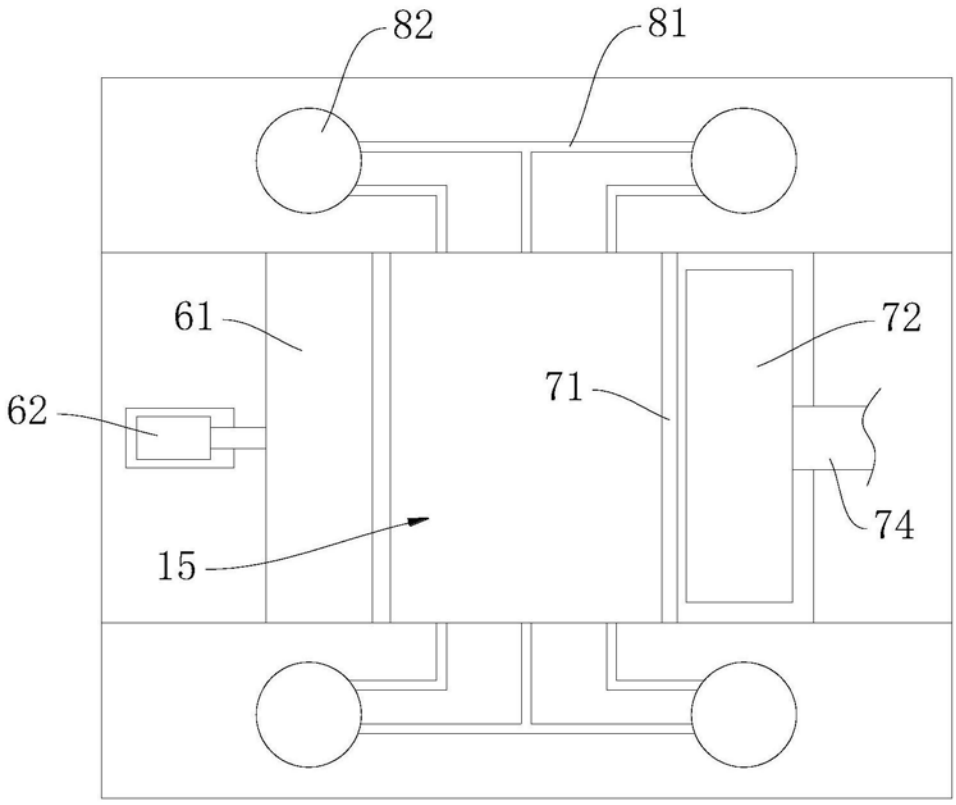

图3

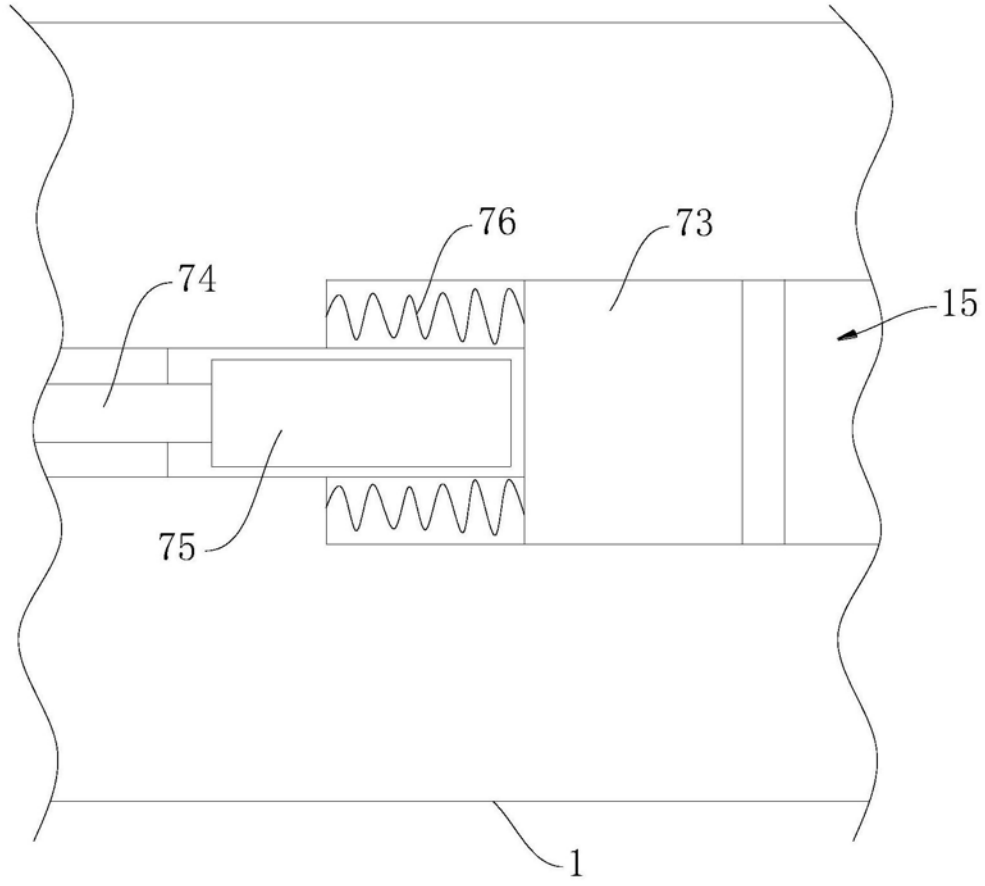

图4