(19)中华人民共和国国家知识产权局

(12)实用新型专利

(10)授权公告号 CN 215914901 U
(45)授权公告日 2022.03.01

(21)申请号 202121968786.8

(22)申请日 2021.08.20

(73)专利权人 张义
地址 255300 山东省淄博市周村区恒星路999号周村区人民医院

(72)发明人 张义

(74)专利代理机构 北京中索知识产权代理有限公司 11640
代理人 商金婷

(51)Int.Cl.
A61B 50/20(2016.01)

权利要求书1页 说明书3页 附图5页

(54)实用新型名称

一种神经外科临床手术支撑器

(57)摘要

本实用新型公开了一种神经外科临床手术支撑器，包括安装板，其特征是：所述安装板固定连接防护板，所述安装板固定连接对称的圆杆，对称的所述圆杆分别固定连接方板一，所述方板一固定连接方块一，所述方板一固定连接方块二，所述方板一固定连接U板，所述U板铰连接支撑机构。本实用新型涉及支撑设备领域，具体地讲，涉及一种神经外科临床手术支撑器。本实用新型为神经外科临床手术支撑器，有利于实现神经外科手术支撑。

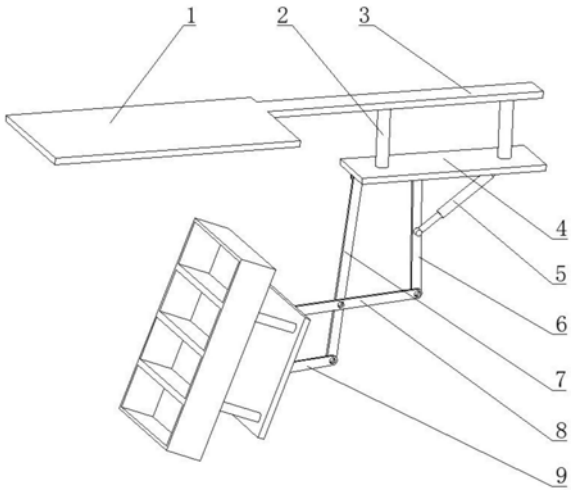

CN 215914901 U

1.一种神经外科临床手术支撑器,包括安装板(3),其特征是:

所述安装板(3)固定连接防护板(1);

所述安装板(3)固定连接对称的圆杆(2),对称的所述圆杆(2)分别固定连接方板一(4);

所述方板一(4)固定连接方块一(10),所述方板一(4)固定连接方块二(11),所述方板一(4)固定连接U板(12);

所述U板(12)铰连接支撑机构。

2.根据权利要求1所述的神经外科临床手术支撑器,其特征是:所述支撑机构包括连接杆二(19),所述U板(12)铰连接所述连接杆二(19),所述连接杆二(19)固定连接电动推杆(5),所述电动推杆(5)的推杆端固定连接圆块(18)。

3.根据权利要求2所述的神经外科临床手术支撑器,其特征是:所述圆块(18)铰连接连杆一(6),所述连杆一(6)的一端铰连接所述方块二(11),所述连杆一(6)的另一端铰连接连杆三(8)的一端,所述连杆三(8)铰连接连杆二(7),所述连杆二(7)的一端铰连接所述方块一(10),所述连杆二(7)的另一端铰连接连杆四(9)的一端。

4.根据权利要求3所述的神经外科临床手术支撑器,其特征是:所述连杆三(8)的另一端铰连接连杆五(13)的一端,所述连杆四(9)的另一端铰连接所述连杆五(13)的另一端,所述连杆五(13)固定连接方板二(14),所述方板二(14)固定连接一组均匀分布的连接杆一(15),每个所述连接杆一(15)分别固定连接框体(16)。

5.根据权利要求4所述的神经外科临床手术支撑器,其特征是:所述框体(16)设置有一组均匀分布的方槽(17)。

6.根据权利要求4所述的神经外科临床手术支撑器,其特征是:所述框体(16)匹配所述防护板(1)。

一种神经外科临床手术支撑器

技术领域

[0001] 本实用新型涉及支撑设备领域，具体地讲，涉及一种神经外科临床手术支撑器。

背景技术

[0002] 神经外科是外科学中的一个分支，是在外科学以手术为主要治疗手段的基础上，应用独特的神经外科学研究方法，研究人体神经系统，如脑、脊髓和周围神经系统，以及与之相关的附属机构，如颅骨、头皮、脑血管脑膜等结构的损伤、炎症、肿瘤、畸形和某些遗传代谢障碍或功能紊乱疾病，如:癫痫、帕金森病、神经痛等疾病的病因及发病机制，并探索新的诊断、治疗、预防技术的一门高、精、尖学科。

[0003] 神经外科在手术时，用到多种的器械及耗材。需要进行分类摆放，目前，主要是放置在手术台上，占用大量的面积，拿取时十分的不便。此为，现有技术的不足之处。

实用新型内容

[0004] 本实用新型要解决的技术问题是提供一种神经外科临床手术支撑器，有利于实现神经外科手术支撑。

[0005] 本实用新型采用如下技术方案实现发明目的：

[0006] 一种神经外科临床手术支撑器，包括安装板，其特征是:所述安装板固定连接防护板，所述安装板固定连接对称的圆杆，对称的所述圆杆分别固定连接方板一，所述方板一固定连接方块一，所述方板一固定连接方块二，所述方板一固定连接U板，所述U板铰连接支撑机构。

[0007] 作为本技术方案的进一步限定，所述支撑机构包括连接杆二，所述U板铰连接所述连接杆二，所述连接杆二固定连接电动推杆，所述电动推杆的推杆端固定连接圆块。

[0008] 作为本技术方案的进一步限定，所述圆块铰连接连杆一，所述连杆一的一端铰连接所述方块二，所述连杆一的另一端铰连接连杆三的一端，所述连杆三铰连接连杆二，所述连杆二的一端铰连接所述方块，所述连杆二的另一端铰连接连杆四的一端。

[0009] 作为本技术方案的进一步限定，所述连杆三的另一端铰连接连杆五的一端，所述连杆四的另一端铰连接所述连杆五的另一端，所述连杆五固定连接方板二，所述方板二固定连接一组均匀分布的连接杆一，每个所述连接杆一分别固定连接框体。

[0010] 作为本技术方案的进一步限定，所述框体设置有一组均匀分布的方槽。

[0011] 作为本技术方案的进一步限定，所述框体匹配所述防护板。

[0012] 与现有技术相比，本实用新型的优点和积极效果是：

[0013] (1)本装置通过电动推杆带动，实现框体摆动，操作简单，使用方便；

[0014] (2)本装置的框体设置有多个方槽，通过设置多个方槽，可实现器械及耗材分类摆放，方便拿取；

[0015] (3)本装置设置有防护板，框体在不使用时，接触防护板，减少其受到空气中浮尘的污染。

[0016] 本实用新型为神经外科临床手术支撑器，有利于实现神经外科手术支撑。

附图说明

[0017] 图1为本实用新型的立体结构示意图一。

[0018] 图2为本实用新型的局部立体结构示意图一。

[0019] 图3为本实用新型的局部立体结构示意图二。

[0020] 图4为本实用新型的局部立体结构示意图三。

[0021] 图5为本实用新型的局部立体结构示意图四。

[0022] 图6为本实用新型的立体结构示意图二。

[0023] 图中：1、防护板，2、圆杆，3、安装板，4、方板一，5、电动推杆，6、连杆一，7、连杆二，8、连杆三，9、连杆四，10、方块一，11、方块二，12、U板，13、连杆五，14、方板二，15、连接杆一，16、框体，17、方槽，18、圆块，19、连接杆二。

具体实施方式

[0024] 下面结合附图，对本实用新型的一个具体实施方式进行详细描述，但应当理解本实用新型的保护范围并不受具体实施方式的限制。

[0025] 如图1-图6所示，本实用新型包括安装板3，所述安装板3固定连接防护板1，所述安装板3固定连接对称的圆杆2，对称的所述圆杆2分别固定连接方板一4，所述方板一4固定连接方块一10，所述方板一4固定连接方块二11，所述方板一4固定连接U板12，所述U板12铰连接支撑机构

[0026] 所述支撑机构包括连接杆二19，所述U板12铰连接所述连接杆二19，所述连接杆二19固定连接电动推杆5，所述电动推杆5的推杆端固定连接圆块18。

[0027] 所述电动推杆5的型号为XPT01。

[0028] 所述圆块18铰连接连杆一6，所述连杆一6的一端铰连接所述方块二11，所述连杆一6的另一端铰连接连杆三8的一端，所述连杆三8铰连接连杆二7，所述连杆二7的一端铰连接所述方块10，所述连杆二7的另一端铰连接连杆四9的一端。

[0029] 所述连杆三8的另一端铰连接连杆五13的一端，所述连杆四9的另一端铰连接所述连杆五13的另一端，所述连杆五13固定连接方板二14，所述方板二14固定连接一组均匀分布的连接杆一15，每个所述连接杆一15分别固定连接框体16。

[0030] 所述框体16设置有一组均匀分布的方槽17。

[0031] 所述框体16匹配所述防护板1。

[0032] 所述防护板1表面材料为橡胶。

[0033] 本实用新型工作流程为：初始状态时，框体16紧密接触防护板1。

[0034] 打开电动推杆5，电动推杆5带动圆块18摆动，圆块18带动电动推杆5摆动，电动推杆5带动连接杆二19摆动，圆块18带动连杆一6摆动，连杆一6带动连杆三8摆动，连杆三8带动连杆二7摆动，连杆二7带动连杆四9摆动，连杆三8及连杆四9带动连杆五13摆动，连杆五13带动方板二14摆动，方板二14带动连接杆一15摆动，连接杆一15带动框体16摆动，使框体16摆动到合适位置，关闭电动推杆5。

[0035] 将器械及耗材分类放置在方槽17内，开始手术。

[0036] 以上公开的仅为本实用新型的一个具体实施例,但是,本实用新型并非局限于此,任何本领域的技术人员能思之的变化都应落入本实用新型的保护范围。

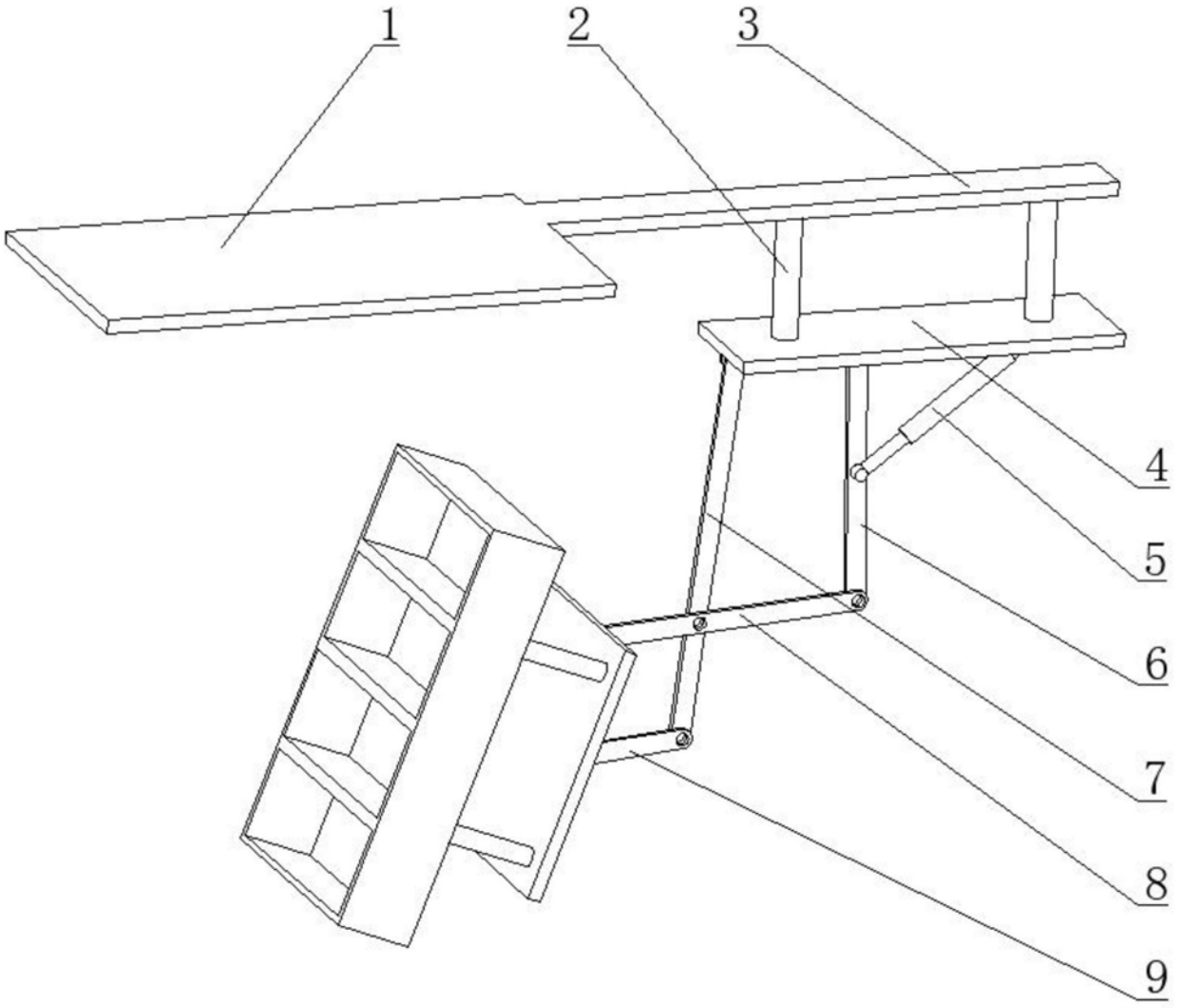

图1

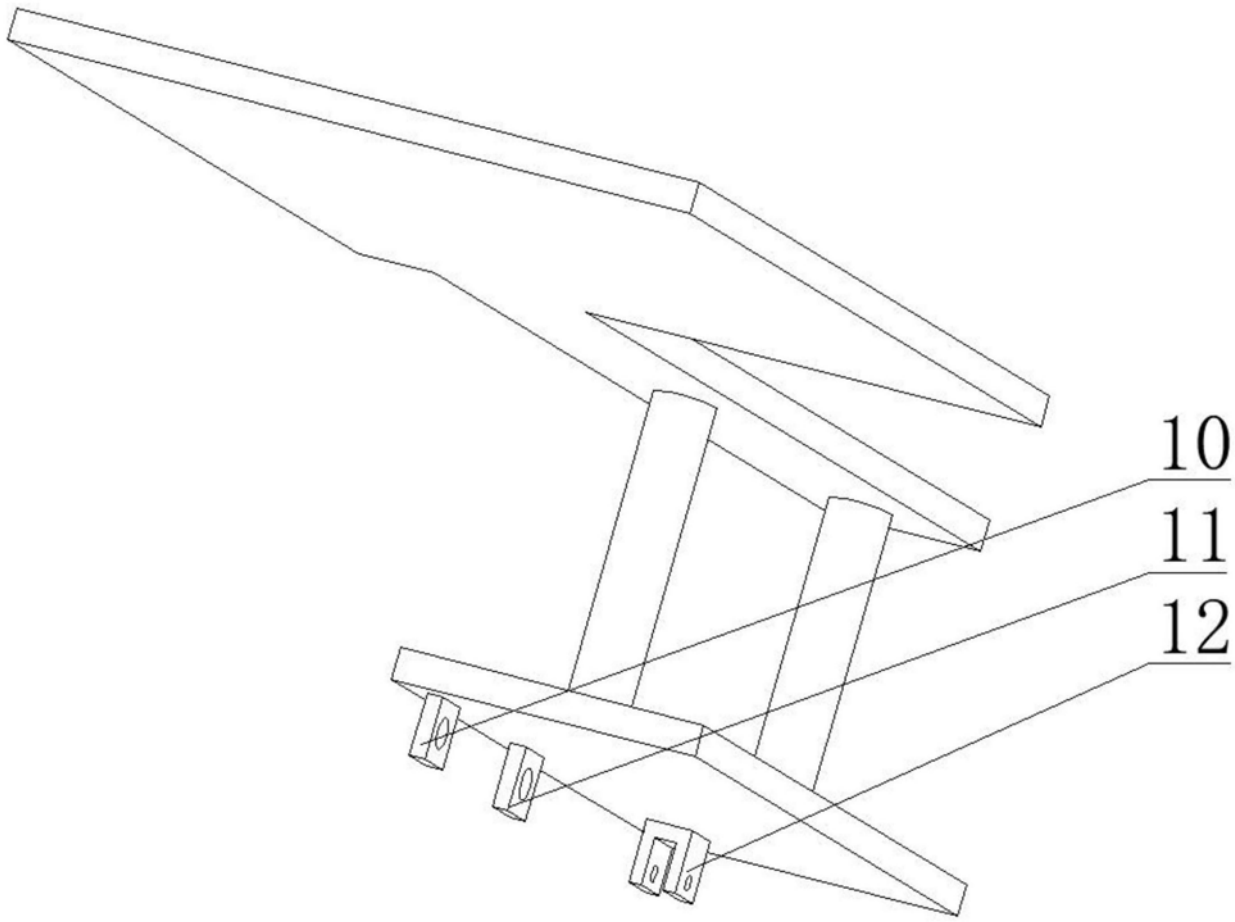

图2

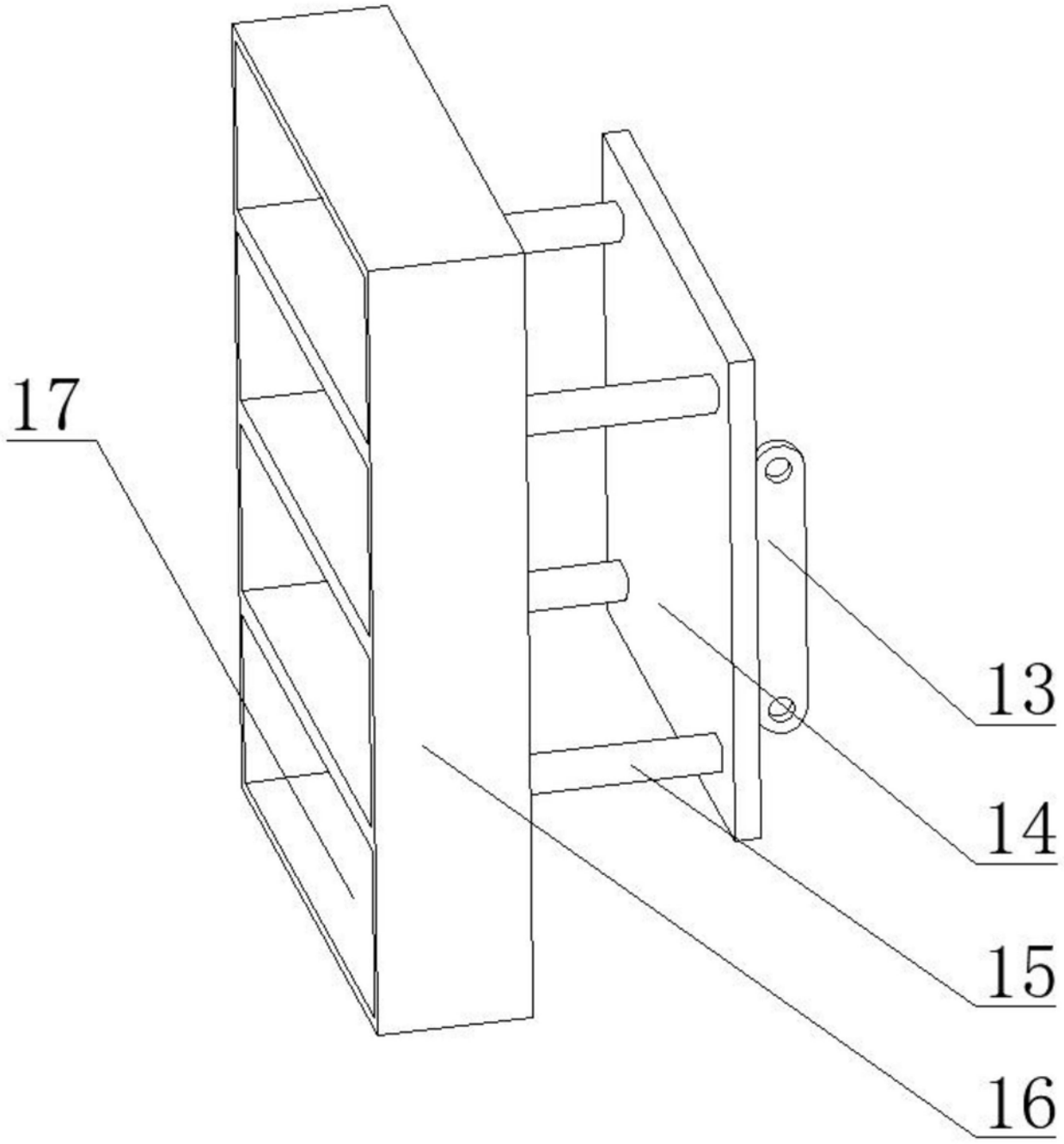

图3

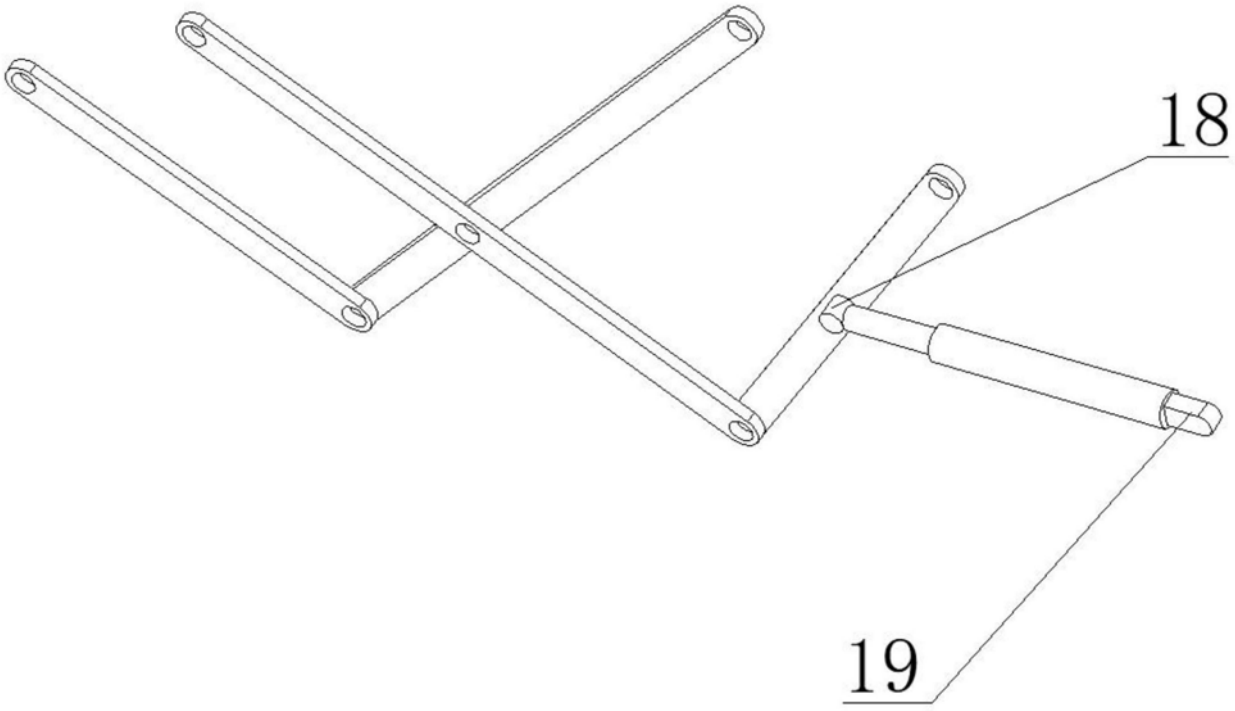

图4

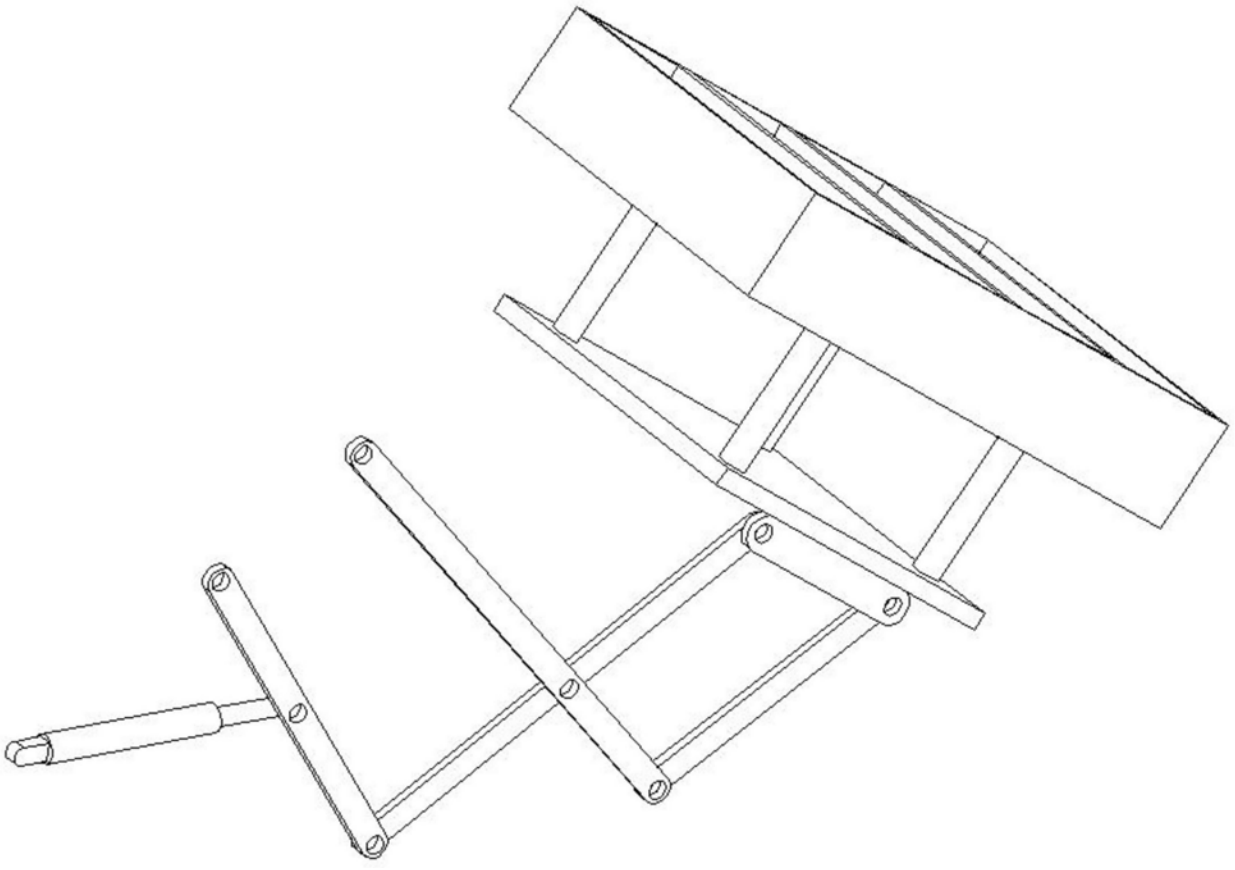

图5

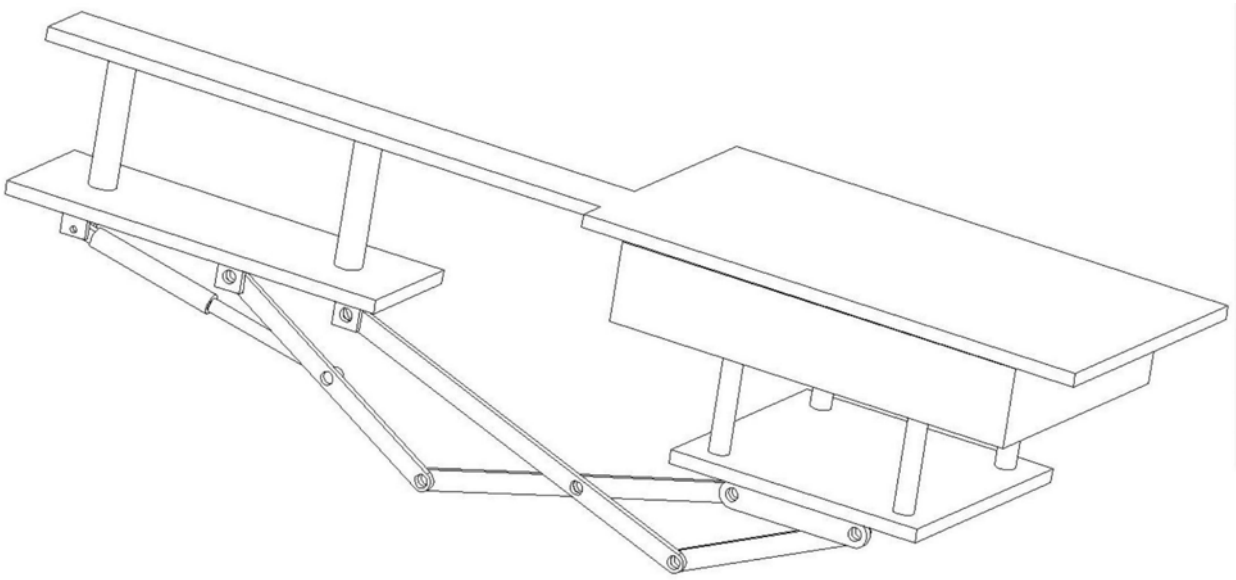

图6