(19)中华人民共和国国家知识产权局

(12)实用新型专利

(10)授权公告号 CN 206150869 U
(45)授权公告日 2017.05.10

(21)申请号 201620577626.3

(22)申请日 2016.06.13

(73)专利权人 慈溪市桥头双对鞋厂
地址 315317 浙江省慈溪市桥头镇丰潭村周塘路617弄3号

(72)发明人 余建群

(51)Int.Cl.
A47B 61/04(2006.01)
A47L 23/20(2006.01)

(ESM)同样的发明创造已同日申请发明专利

权利要求书1页 说明书3页 附图3页

(54)实用新型名称

一种多功能用鞋柜

(57)摘要

本实用新型公开了一种多功能用鞋柜，包括第一箱体，所述第一箱体的底部设置有支撑腿，所述第一箱体的前表面通过第一合页铰接有第一箱体门，所述第一箱体的一侧从上到下依次设置有风扇箱和控制器，所述风扇箱的内壁一侧设置有风扇，所述第一箱体的另一侧设置有挂钩，所述第一箱体的顶部设置有第二箱体，所述第二箱体的顶部通过第二合页铰接有第二箱体门。该多功能用鞋柜，设计比较合理，方便使用，风扇的使用，保证了鞋柜内部的空气是畅通的，同时也保证了鞋柜内部的干燥和清新，加热杆的使用，可以对潮湿的鞋子进行加热烘干，避免了鞋子因潮湿而发霉，保证了人们的健康。

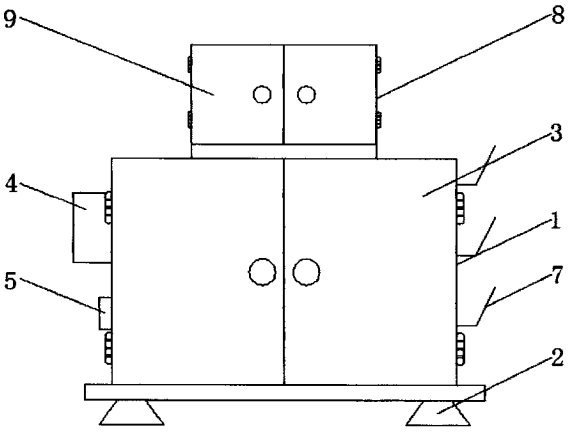

CN 206150869 U

1.一种多功能用鞋柜，包括第一箱体(1)，其特征在于：所述第一箱体(1)的底部设置有支撑腿(2)，所述第一箱体(1)的前表面通过第一合页铰接有第一箱体门(3)，所述第一箱体(1)的一侧从上到下依次设置有风扇箱(4)和控制器(5)，所述风扇箱(4)的内壁一侧设置有风扇(6)，所述第一箱体(1)的另一侧设置有挂钩(7)，所述第一箱体(1)的顶部设置有第二箱体(8)，所述第二箱体(8)的顶部通过第二合页铰接有第二箱体门(9)，所述第一箱体(1)的内壁底部从左到右依次设有除臭器(10)和支撑板(11)，所述第一箱体(1)的左侧内壁与支撑板(11)的左侧对称设有U型块(12)，所述U型块(12)的凹槽内设置有置物板(13)，所述置物板(13)的底部通过转轴对称设置有滚轮(14)，所述滚轮(14)的底部与U型块(12)接触，所述U型块(12)上设置有伸缩球(15)，且伸缩球(15)与置物板(13)的一侧接触，所述置物板(13)的顶部设置有加热杆(16)，所述支撑板(11)的右侧与第一箱体(1)的右侧内壁之间通过隔板(17)分割有三个腔室，所述第二箱体(8)的内部设置有挡板(18)，所述控制器(5)与风扇(6)、除臭器(10)和加热杆(16)电连接。

2.根据权利要求1所述的一种多功能用鞋柜，其特征在于：所述风扇箱(4)的两侧均开设有通风口。

3.根据权利要求1所述的一种多功能用鞋柜，其特征在于：所述伸缩球(15)包括外环(151)、伸缩杆(152)、伸缩弹簧(153)和内环(154)，所述外环(151)的内侧设有内环(154)，所述外环(151)与内环(154)之间设有伸缩杆(152)，所述伸缩杆(152)上环绕设有伸缩弹簧(153)。

4.根据权利要求3所述的一种多功能用鞋柜，其特征在于：所述伸缩杆(152)和伸缩弹簧(153)以环形阵列的方式分布在外环(151)与内环(154)之间。

5.根据权利要求1所述的一种多功能用鞋柜，其特征在于：所述加热杆(16)的内部设有支杆(19)，所述支杆(19)上环绕设有加热丝(20)。

一种多功能用鞋柜

技术领域

[0001] 本实用新型涉及生活技术领域，具体为一种多功能用鞋柜。

背景技术

[0002] 鞋柜的主要用途是来陈列闲置的鞋，随着社会的进步和人类生活水平的提高，从早期的木鞋柜演变成现在多种多样款式和制材的鞋柜，包括木质鞋柜、电子鞋柜、消毒鞋柜等等，功能和款式各不相同。

[0003] 鞋柜一般都是放在客厅的入口处，人们在到家后，就可以很方便的替换鞋子，但是传统的鞋柜设计比较单一，只是单纯的用作放置鞋子用，放置在鞋柜中的鞋子有的比较潮湿，同时可能还有的鞋子散发着异味，这些鞋子放在一起容易产生细菌，还会让鞋柜中的气味比较难闻，并且潮湿的鞋子放在鞋柜中，可能会导致鞋子发霉，不仅影响人们的穿着，还会影响人们的健康。

实用新型内容

[0004] 本实用新型的目的在于提供一种多功能用鞋柜，以解决上述背景技术中提出的问题。

[0005] 为实现上述目的，本实用新型提供如下技术方案：一种多功能用鞋柜，包括第一箱体，所述第一箱体的底部设置有支撑腿，所述第一箱体的前表面通过第一合页铰接有第一箱体门，所述第一箱体的一侧从上到下依次设置有风扇箱和控制器，所述风扇箱的内壁一侧设置有风扇，所述第一箱体的另一侧设置有挂钩，所述第一箱体的顶部设置有第二箱体，所述第二箱体的顶部通过第二合页铰接有第二箱体门，所述第一箱体的内壁底部从左到右依次设有除臭器和支撑板，所述第一箱体的左侧内壁与支撑板的左侧对称设有U型块，所述U型块的凹槽内设置有置物板，所述置物板的底部通过转轴对称设置有滚轮，所述滚轮的底部与U型块接触，所述U型块上设置有伸缩球，且伸缩球与置物板的一侧接触，所述置物板的顶部设置有加热杆，所述支撑板的右侧与第一箱体的右侧内壁之间通过隔板分割有三个腔室，所述第二箱体的内部设置有挡板，所述控制器与风扇、除臭器和加热杆电连接。

[0006] 优选的，所述风扇箱的两侧均开设有通风口。

[0007] 优选的，所述伸缩球包括外环、伸缩杆、伸缩弹簧和内环，所述外环的内侧设有内环，所述外环与内环之间设有伸缩杆，所述伸缩杆上环绕设有伸缩弹簧。

[0008] 优选的，所述伸缩杆和伸缩弹簧以环形阵列的方式分布在外环与内环之间。

[0009] 优选的，所述加热杆的内部设有支杆，所述支杆上环绕设有加热丝。

[0010] 与现有技术相比，本实用新型的有益效果是：该多功能用鞋柜，设计比较合理，方便使用，通过风扇的使用，保证了鞋柜内部的空气是畅通的，同时也保证了鞋柜内部的干燥和清新，通过除臭器的使用，使鞋柜中的空气在进入房间时，可以把空气中的异味去除干净，避免了鞋柜中的空气进入客厅而影响客厅中空气的质量，通过加热杆的使用，可以对潮湿的鞋子进行加热烘干，避免了鞋子因潮湿而发霉，保证了人们的健康。

附图说明

[0011] 图1为本实用新型结构示意图；

[0012] 图2为本实用新型的内部结构示意图；

[0013] 图3为本实用新型风扇箱的内部结构示意图；

[0014] 图4为本实用新型伸缩球的内部结构示意图；

[0015] 图5为本实用新型加热杆的内部结构示意图。

[0016] 图中：1第一箱体、2支撑腿、3第一箱体门、4风扇箱、5控制器、6风扇、7挂钩、8第二箱体、9第二箱体门、10除臭器、11支撑板、12 U型块、13置物板、14滚轮、15伸缩球、151外环、152伸缩杆、153伸缩弹簧、154内环、16加热杆、17隔板、18挡板、19支杆、20加热丝。

具体实施方式

[0017] 下面将结合本实用新型实施例中的附图，对本实用新型实施例中的技术方案进行清楚、完整地描述，显然，所描述的实施例仅仅是本实用新型一部分实施例，而不是全部的实施例。基于本实用新型中的实施例，本领域普通技术人员在没有做出创造性劳动前提下所获得的所有其他实施例，都属于本实用新型保护的范围。

[0018] 请参阅图1-5，本实用新型提供一种技术方案：一种多功能用鞋柜，包括第一箱体1，第一箱体1的底部设置有支撑腿2，第一箱体1的前表面通过第一合页铰接有第一箱体门3，第一箱体1的一侧从上到下依次设置有风扇箱4和控制器5，风扇箱4的内壁一侧设置有风扇6，风扇箱4的两侧均开设有通风口，通过风扇6的使用，保证了鞋柜内部的空气是畅通的，同时也保证了鞋柜内部的干燥和清新，第一箱体1的另一侧设置有挂钩7，挂钩7的使用可以把拖鞋直接挂在上面，方便了鞋子的更换，第一箱体1的顶部设置有第二箱体8，第二箱体8的顶部通过第二合页铰接有第二箱体门9，第二箱体8的作用是用来放置办公包和钥匙的，第一箱体1的内壁底部从左到右依次设有除臭器10和支撑板11，通过除臭器10的使用，使鞋柜中的空气在进入房间时，可以把空气中的异味去除干净，避免了鞋柜中的空气进入客厅而影响客厅中空气的质量，第一箱体1的左侧内壁与支撑板11的左侧对称设有U型块12，U型块12的凹槽内设置有置物板13，置物板13的底部通过转轴对称设置有滚轮14，滚轮14的底部与U型块12接触，滚轮14的使用，可以把置物板13抽出，方便对置物板13的清理，U型块12上设置有伸缩球15，且伸缩球15与置物板13的一侧接触，伸缩球15包括外环151、伸缩杆152、伸缩弹簧153和内环154，外环151的内侧设有内环154，外环151与内环154之间设有伸缩杆152，伸缩杆152上环绕设有伸缩弹簧153，伸缩杆152和伸缩弹簧153以环形阵列的方式分布在外环151与内环154之间，伸缩球15的使用，起到了固定置物板13的作用，置物板13的顶部设置有加热杆16，加热杆16的内部设有支杆19，支杆19上环绕设有加热丝20，通过加热杆16的使用，可以对潮湿的鞋子进行加热烘干，避免了鞋子因潮湿而发霉，保证了人们的健康，支撑板11的右侧与第一箱体1的右侧内壁之间通过隔板17分割有三个腔室，第二箱体8的内部设置有挡板18，控制器5与风扇6、除臭器10和加热杆16电连接。

[0019] 工作原理：在使用时，把潮湿的鞋子挂在加热杆16上，用控制器5控制风扇6、除臭器10和加热杆16运行，然后关闭第一箱体门3，加热杆16可以对鞋子进行加热烘干，风扇6可以把鞋柜中的空气带出第一箱体1，经过除臭器10把空气中的异味去除，加热烘烤完成后，

关闭加热杆16和风扇6。

[0020] 尽管已经示出和描述了本实用新型的实施例，对于本领域的普通技术人员而言，可以理解在不脱离本实用新型的原理和精神的情况下可以对这些实施例进行多种变化、修改、替换和变型，本实用新型的范围由所附权利要求及其等同物限定。

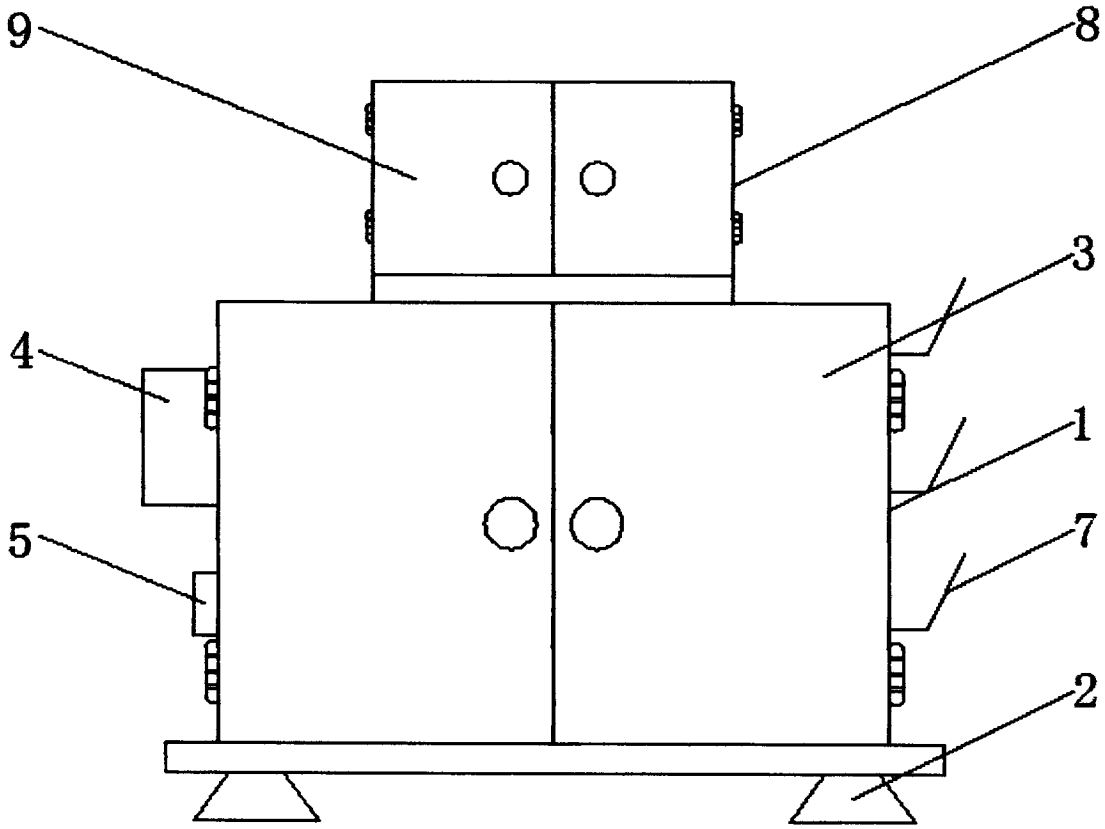

图1

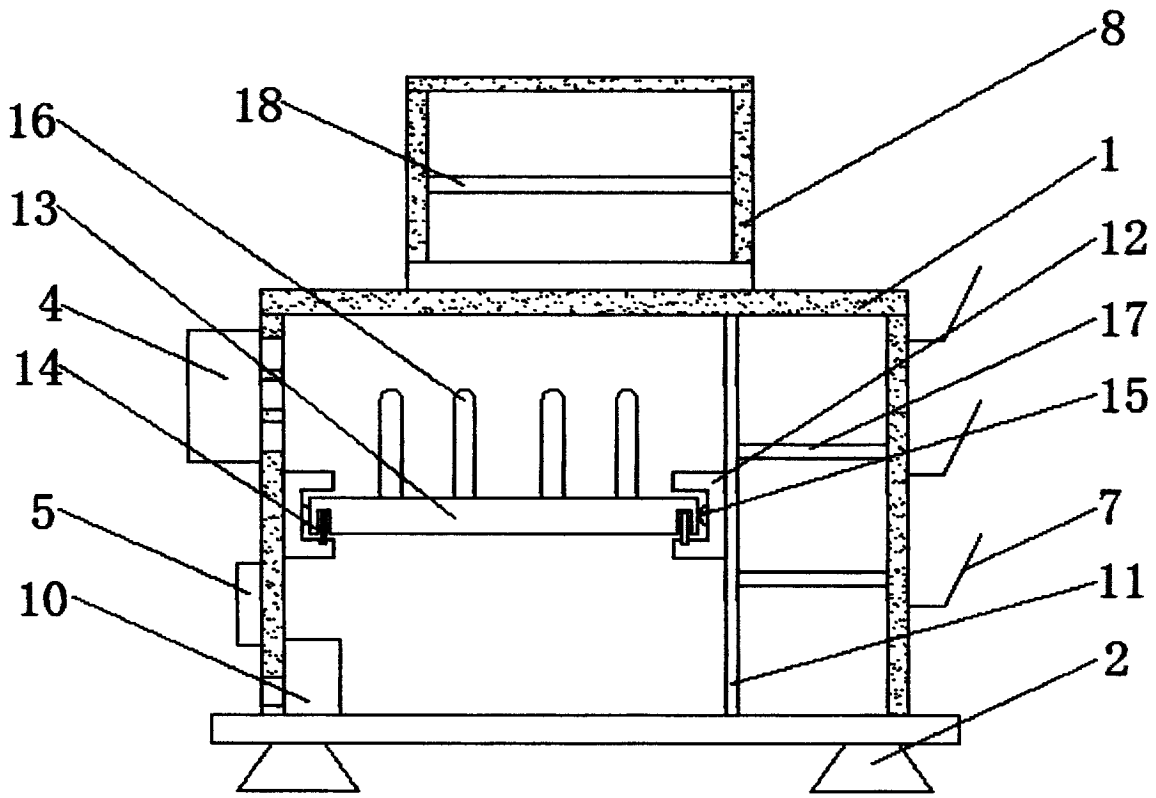

图2

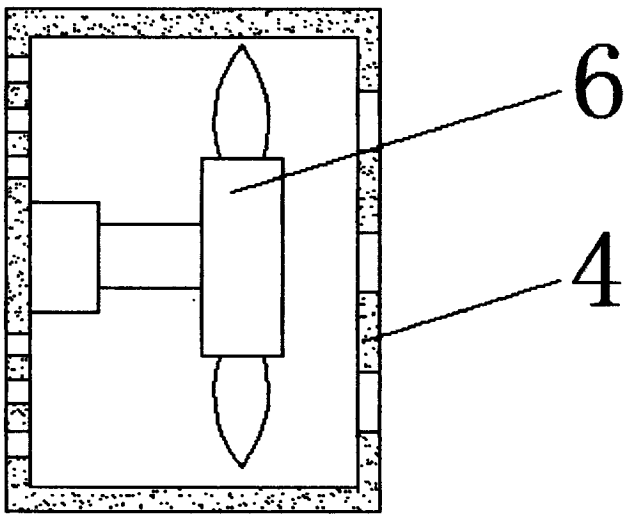

图3

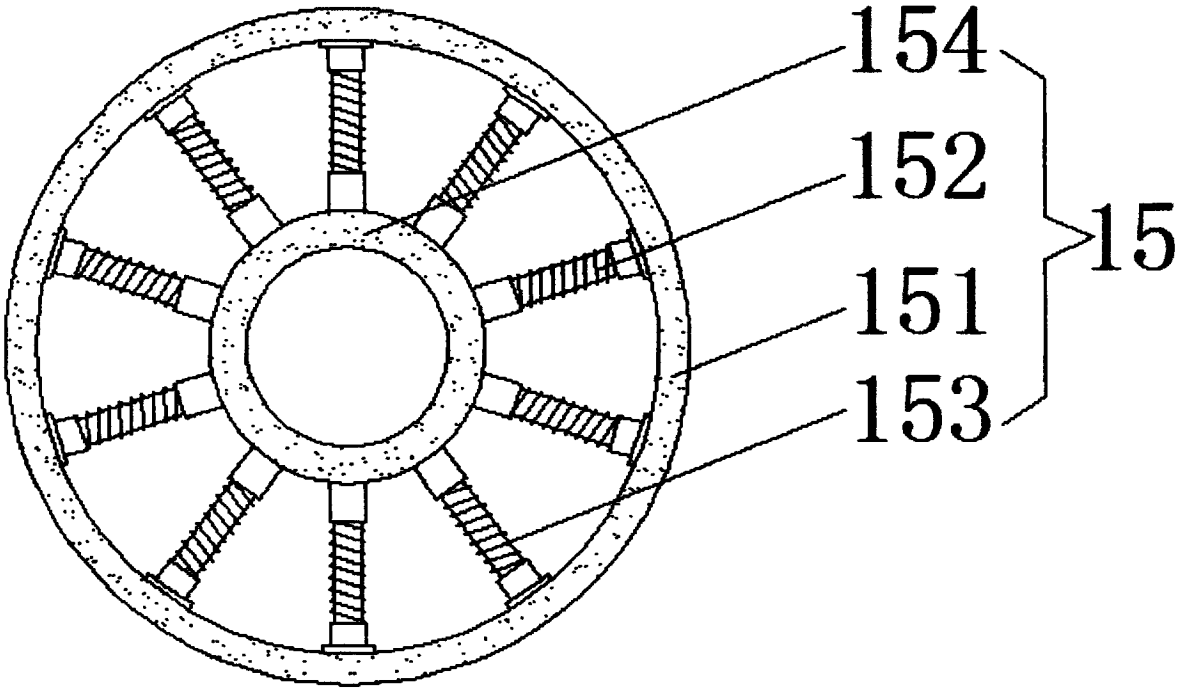

图4

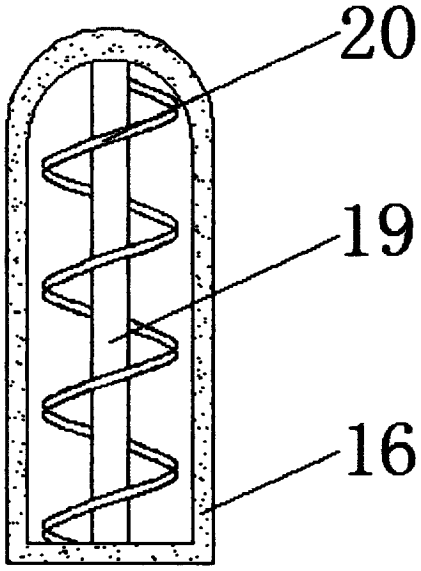

图5