(19)中华人民共和国国家知识产权局

(12)实用新型专利

(10)授权公告号 CN 205125584 U
(45)授权公告日 2016.04.06

(21)申请号 201520918413.8

(22)申请日 2015.11.18

(73)专利权人 卡贝科技股份有限公司
地址 325200 浙江省温州市瑞安市马屿镇工业园区

(72)发明人 黄万格

(74)专利代理机构 瑞安市翔东知识产权代理事务所 33222
代理人 刘兆林

(51)Int.Cl.
A47B 88/10(2006.01)

权利要求书1页 说明书2页 附图1页

(54)实用新型名称

静音导轨

(57)摘要

本实用新型公开了一种静音导轨，包括有固定滑轨、一级平动滑轨和二级平动滑轨，其特征在于：所述固定滑轨两侧内壁设有滑槽，所述一级平动滑轨两侧外壁设有滑槽，所述一级平动滑轨设置在固定滑轨内，且二者相对应的滑槽内嵌有滑条，所述固定滑轨前端设有限位挡块，该限位挡块上设有橡胶垫；所述一级平动滑轨两侧内壁设有滑槽，所述二级平动滑轨两侧外壁设有滑槽，所述二级平动滑轨设置在一级平动滑轨内，且二者相对应的滑槽内嵌有滚珠组，二者之间还设有U型滚珠定位条，滚珠设置在定位条两侧壁的定位孔内，所述一级平动滑轨外端设有限位结构。本实用新型结构合理，推拉平稳，无卡滞，无噪音。

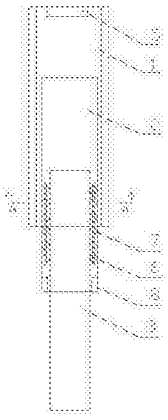

CN 205125584 U

1.静音导轨，包括有固定滑轨、一级平动滑轨和二级平动滑轨，其特征在于：所述固定滑轨两侧内壁设有滑槽，所述一级平动滑轨两侧外壁设有滑槽，所述一级平动滑轨设置在固定滑轨内，且二者相对应的滑槽内嵌有使二者相对滑动的滑条，所述固定滑轨前端设有限位挡块，该限位挡块上设有橡胶垫，所述固定滑轨内壁外端以及一级平动滑轨的外壁内端均设有限制滑条的限位凸起；所述一级平动滑轨两侧内壁设有滑槽，所述二级平动滑轨两侧外壁设有滑槽，所述二级平动滑轨设置在一级平动滑轨内，且二者相对应的滑槽内嵌有使二者相对滑动的滚珠组，二者之间还设有U型滚珠定位条，滚珠设置在定位条两侧壁的定位孔内，所述一级平动滑轨外端设有限位结构。

2.如权利要求1所述的静音导轨，其特征在于：所述一级平动滑轨外端的限位结构为固定设置在该端的U型橡胶挡块，所述二级平动滑轨的上壁中部内侧设有与所述U型橡胶挡块相配合的挡块。

静音导轨

技术领域

[0001] 本实用新型涉及一种家具配件的改进发明，尤其涉及一种静音导轨的改进发明。

背景技术

[0002] 目前，公知的抽屉导轨，由固定滑轨，平动滑轨和螺钉组成，螺钉将固定滑轨固定在抽屉立柜侧边，平动滑轨与固定滑轨相互嵌入，带导槽的抽屉安装时与平动滑轨连接，推拉时易产生震动和噪音。

实用新型内容

[0003] 本实用新型所要解决的技术问题是克服现有技术的不足，提供一种无噪音、无卡滞的静音导轨。

[0004] 为了解决上述技术问题，本实用新型是采用如下技术方案来实现的：该种静音导轨，包括有固定滑轨、一级平动滑轨和二级平动滑轨，其特征在于：所述固定滑轨两侧内壁设有滑槽，所述一级平动滑轨两侧外壁设有滑槽，所述一级平动滑轨设置在固定滑轨内，且二者相对应的滑槽内嵌有使二者相对滑动的滑条，所述固定滑轨前端设有限位挡块，该限位挡块上设有橡胶垫，所述固定滑轨内壁外端以及一级平动滑轨的外壁内端均设有限制滑条的限位凸起；所述一级平动滑轨两侧内壁设有滑槽，所述二级平动滑轨两侧外壁设有滑槽，所述二级平动滑轨设置在一级平动滑轨内，且二者相对应的滑槽内嵌有使二者相对滑动的滚珠组，二者之间还设有U型滚珠定位条，滚珠设置在定位条两侧壁的定位孔内，所述一级平动滑轨外端设有限位结构。

[0005] 所述一级平动滑轨外端的限位结构为固定设置在该端的U型橡胶挡块，所述二级平动滑轨的上壁中部内侧设有与所述U型橡胶挡块相配合的挡块。

[0006] 本实用新型的有益效果是改进后的静音导轨，结构合理，推拉平稳，滑条和滚珠在滑槽内移动无卡滞，无噪音。

附图说明

[0007] 下面结合附图对本实用新型的具体实施方式作进一步详细说明。

[0008] 图1为本实用新型的结构示意图。

[0009] 图2为本实用新型的A-A剖视图。

具体实施方式

[0010] 附图表示了本实用新型的结构，下面再结合附图进一步说明其有关细节。该静音导轨，包括有固定滑轨1、一级平动滑轨2和二级平动滑轨3，所述固定滑轨1、一级平动滑轨2和二级平动滑轨3均为U型滑轨，且固定滑轨1和二级平动滑轨3上设有安装孔，所述固定滑轨1两侧内壁设有滑槽，所述一级平动滑轨2两侧外壁设有滑槽，所述一级平动滑轨2设置在固定滑轨1内，且二者相对应的滑槽内嵌有使二者相对滑动的滑条4，所述固定滑轨1前端设

有限位挡块5，用于限制一级平动滑轨由内端脱离固定滑轨以及限制二级平动滑轨由内端脱离一级平动滑轨，作为优选，该限位挡块5为固定滑轨1前端底部向内翻边，且限位挡块5上设有橡胶垫，减少碰撞产生噪音；所述固定滑轨1内壁外端以及一级平动滑轨2的外壁内端均设有限制滑条4的限位凸起，使得滑条限制在滑槽内；所述一级平动滑轨2两侧内壁设有滑槽，所述二级平动滑轨3两侧外壁设有滑槽，所述二级平动滑轨3设置在一级平动滑轨2内，且二者相对应的滑槽内嵌有使二者相对滑动的滚珠6组，二者之间还设有U型滚珠定位条7，滚珠6设置在定位条两侧壁的定位孔内，所述一级平动滑轨2外端设有限位结构8。而所述一级平动滑轨2外端的限位结构8为固定设置在该端的U型橡胶挡块，所述二级平动滑轨3的上壁中部内侧设有与所述U型橡胶挡块相配合的挡块。

[0011] 综上所述，以上仅为本实用新型的较佳实施例而已，并非用于限定本实用新型的保护范围。凡在本实用新型的精神和原则之内，所作的任何修改、等同替换、改进等，均应包含在本实用新型的保护范围之内。

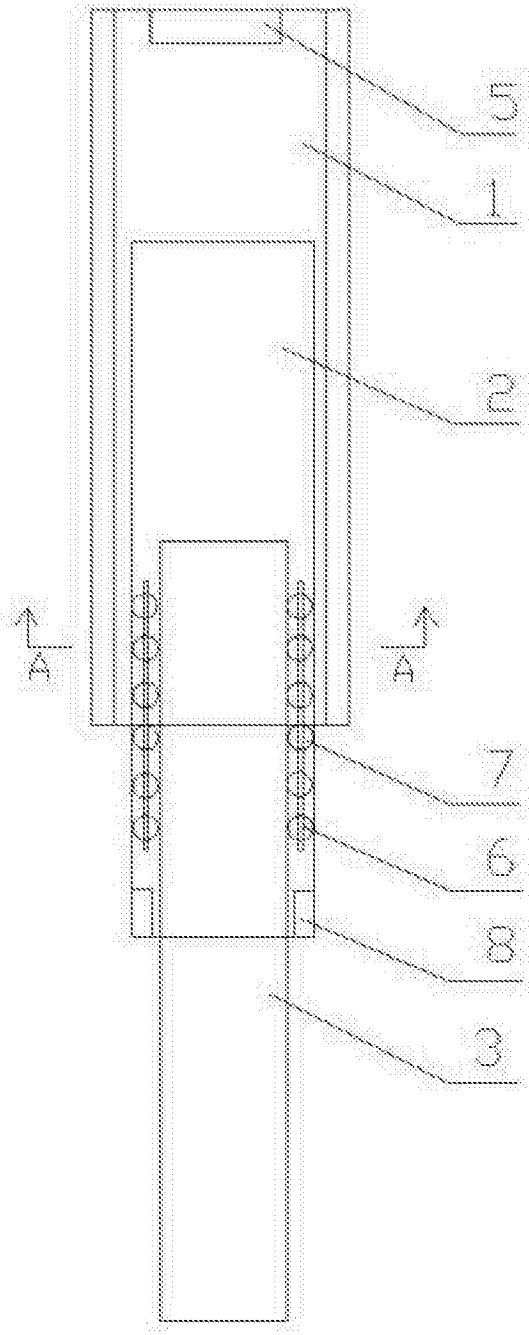

图1

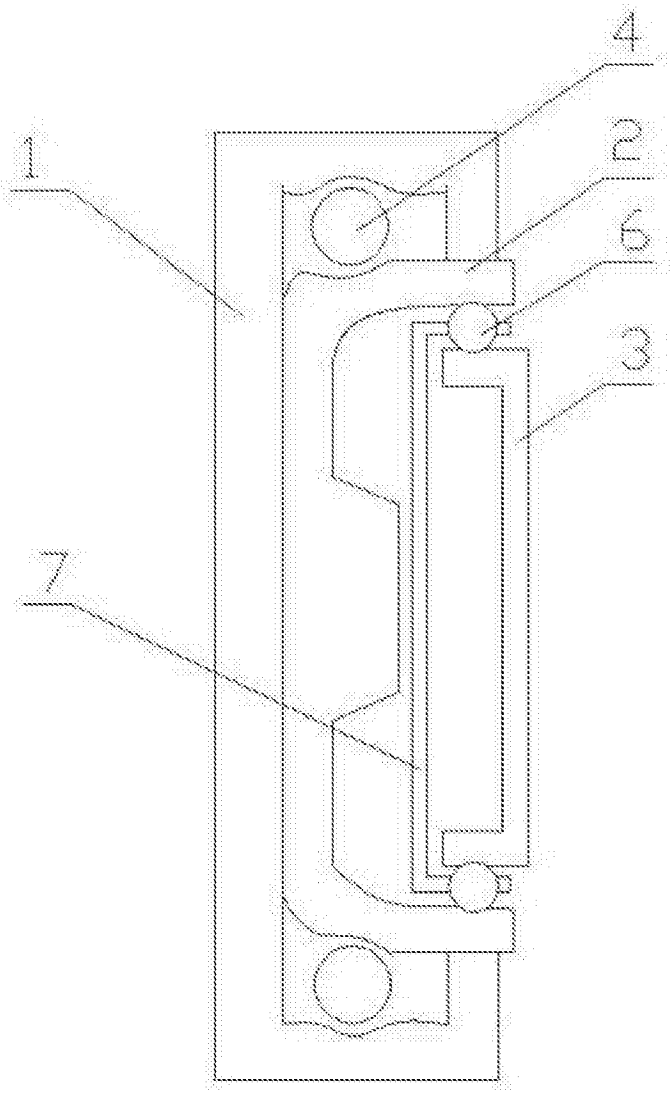

图2