(19)国家知识产权局

(12)实用新型专利

(10)授权公告号 CN 219721095 U
(45)授权公告日 2023.09.22

(21)申请号 202320856392.6

(22)申请日 2023.04.17

(73)专利权人 杭州市第一人民医院
地址 310001 浙江省杭州市上城区浣纱路261号杭州市第一人民医院

(72)发明人 李益民 蔡灵芝 高杨虹 毛剑波

(74)专利代理机构 杭州奇炬知识产权代理事务所(特殊普通合伙) 33393
专利代理师 雷文君

(51)Int.Cl.
A61G 5/00(2006.01)
A61G 5/10(2006.01)
A61G 5/12(2006.01)
A61M 5/14(2006.01)

权利要求书2页 说明书5页 附图9页

(54)实用新型名称

一种卧位洗头椅

(57)摘要

本实用新型公开了一种卧位洗头椅，包括靠板和坐板，坐板侧方设有输液架，输液架用于打吊瓶时悬挂药瓶，坐板设有四个椅腿，四个椅腿分别设于坐板下面四角位置，椅腿下端设有椅轮，靠板的一边翻转连接在坐板上，靠板与患者背部接触的面为正面，靠板背侧设有用于支撑靠板的支撑架，支撑架下面着地，支撑架包括可伸缩的立杆，立杆上端与靠板背面翻转连接，支撑架远离坐板的一侧设有搁头垫，搁头垫翻转连接在靠板的另一边。本实用新型能够辅助行动不便的患者躺下和起身，便于医护人员对患者进行洗头，减轻医护人员的工作强度，还适用于打吊瓶的患者。

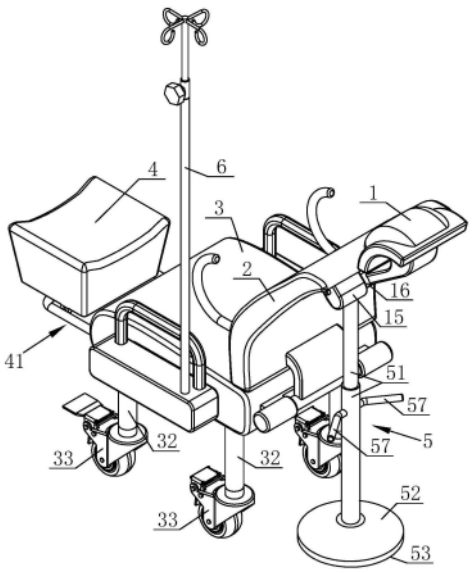

CN 219721095 U

1.一种卧位洗头椅,其特征在于:包括靠板(2)和坐板(3),所述坐板(3)侧方设有用于打吊瓶时悬挂药瓶的输液架(6),所述坐板(3)设有四个椅腿(32),四个所述椅腿(32)分别设于坐板(3)下面四角位置,所述椅腿(32)下端设有椅轮(33),所述靠板(2)的一边翻转连接在所述坐板(3)上,靠板(2)与患者背部接触的面为正面,靠板(2)背侧设有用于支撑靠板(2)的支撑架(5),所述支撑架(5)下面着地,支撑架(5)包括可伸缩的立杆(51),立杆(51)上端与靠板(2)背面翻转连接,所述支撑架(5)远离坐板(3)的一侧设有搁头垫(1),所述搁头垫(1)翻转连接在所述靠板(2)的另一边。

2.根据权利要求1所述的卧位洗头椅,其特征在于:所述坐板(3)下方设有可移动的搁腿垫(4),所述搁腿垫(4)设于坐板(3)同边的两个椅腿(32)之间,且向所述靠板(2)靠近和远离移动:当搁腿垫(4)靠近靠板(2)移动后,搁腿垫(4)隐藏在坐板(3)下;当搁腿垫(4)远离靠板(2)移动后,搁腿垫(4)裸露在坐板(3)远离靠板(2)的一侧。

3.根据权利要求1所述的卧位洗头椅,其特征在于:支撑架(5)还包括底座(52),所述底座(52)设于所述立杆(51)的下端,底座(52)的外径大于立杆(51)的外径,底座(52)下面设有用于增加摩擦力的防滑件(53),所述防滑件(53)采用橡胶材质。

4.根据权利要求1所述的卧位洗头椅,其特征在于:所述立杆(51)内设有杆弹簧(54),所述杆弹簧(54)的伸缩方向与所述立杆(51)的伸缩方向相同。

5.根据权利要求1所述的卧位洗头椅,其特征在于:所述靠板(2)背面设有轴座(15),所述搁头垫(1)在与靠板(2)的翻转连接处设有转轴(16),所述转轴(16)端部旋转连接在轴座(15)内,所述转轴(16)在轴座(15)内的外周面设有锁槽(13),所述轴座(15)内周面设有可伸缩的锁块(12),所述锁块(12)缩入端设有块弹簧(11),所述块弹簧(11)的伸缩方向与所述锁块(12)的伸缩方向相同,所述锁块(12)伸出端扣入所述锁槽(13)内,所述轴座(15)外面设有开槽(14),所述开槽(14)内设有可移动的控制钮(10),所述控制钮(10)的一端裸露在外,控制钮(10)的另一端经过开槽(14)固定于锁块(12)。

6.根据权利要求2所述的卧位洗头椅,其特征在于:所述坐板(3)设有固定环(40)和移动架(41),所述移动架(41)包括穿行杆(42)、轴杆(43)和定位杆(44),所述固定环(40)固定于坐板(3)下面,所述穿行杆(42)在固定环(40)内水平伸缩,所述轴杆(43)和所述定位杆(44)均垂直固定于穿行杆(42),且均设于远离靠板(2)的位置,所述搁腿垫(4)翻转连接在轴杆(43)上,所述定位杆(44)设于轴杆(43)远离靠板(2)的一侧:当搁腿垫(4)翻转至定位杆(44)上面时,搁腿垫(4)处于正放状态,搁腿垫(4)与坐垫处于同一高度位置;当搁腿垫(4)翻转至定位杆(44)下面时,搁腿垫(4)处于倒放状态,搁腿垫(4)低于坐垫的高度位置。

7.根据权利要求6所述的卧位洗头椅,其特征在于:正放状态的所述搁腿垫(4)上面为内凹弧面。

8.根据权利要求1所述的卧位洗头椅,其特征在于:所述搁头垫(1)、所述坐板(3)和所述靠板(2)的表面材质均采用防水无纺布。

9.根据权利要求1所述的卧位洗头椅,其特征在于:所述靠板(2)两侧设有用于患者躺下时抓握的卧位扶手(21),所述坐板(3)两侧设有用于患者打吊瓶时放置手掌的坐位扶手(31)。

10.根据权利要求1所述的卧位洗头椅,其特征在于:所述支撑架(5)还包括架轮(55)和可伸缩的横杆(56),所述横杆(56)的两端分别固定于立杆(51)和坐板(3),所述架轮(55)设

于立杆(51)下端,架轮(55)采用万向带刹脚轮。

一种卧位洗头椅

技术领域

[0001] 本实用新型涉及医疗器械,具体为一种卧位洗头椅。

背景技术

[0002] 危重患者生活无法自理,长期不洗头导致头发油腻、产生头皮屑甚至引起毛囊炎。临床实践发现,清洁是卧床患者最基本的生理需求,可促进头部皮肤血液循环,增进头皮细胞营养,达到清洁,美观,舒适的效果。

[0003] 洗头时,医护人员通常会让患者仰卧位躺下,使医护人员对患者洗头较方便,但是行动不便的患者较难躺下和起身,患者需要医护人员搀扶,较为费力。

[0004] 2019年07月16日公告的CN209106631U的中国实用新型专利就公开了一种多功能护理洗头椅,包括椅架、椅架上的座板、椅架后侧的靠背,以及椅架两侧的扶手。所述靠背包括两根与椅架铰接的靠背竖管,一连接两根靠背竖管的靠背横管,靠背竖管与所述椅架铰接,可向后转动倾斜调节;靠背横管上设有头枕,所述头枕通过一头枕竖管与靠背横管上下活动连接,所述头枕与所述头枕竖管的上端前后转动连接。所述座板下设有坐便板,所述坐便板上开设有坐便槽。所述椅架底部设有四个万向轮。该实用新型专利虽然能够辅助行动不便的患者躺下和起身,但是仍存在不足。

[0005] 上述技术存在的不足有:

[0006] 一、专利CN209106631U,头枕只能进行微调,无法收纳头枕,容易妨碍医护人员清洗患者头部。

[0007] 二、没有用于悬挂药瓶的结构,在打吊瓶时,需要在洗头椅旁边放置落地输液架,增加占地空间,而且输液架不能随洗头椅移动。

[0008] 三、没有用于平放患者双腿的结构,患者上身躺下后,双脚仍然弯曲,腿部血液循环较差,降低患者的舒适度。

实用新型内容

[0009] 本实用新型的目的是为了提供一种卧位洗头椅,能够辅助行动不便的患者躺下和起身,便于医护人员对患者进行洗头,减轻医护人员的工作强度,还适用于打吊瓶的患者。

[0010] 为了实现上述发明目的,本实用新型采用了以下技术方案:

[0011] 一种卧位洗头椅,包括靠板和坐板,坐板侧方设有输液架,输液架用于打吊瓶时悬挂药瓶,坐板设有四个椅腿,四个椅腿分别设于坐板下面四角位置,椅腿下端设有椅轮,靠板的一边翻转连接在坐板上,靠板与患者背部接触的面为正面,靠板背侧设有用于支撑靠板的支撑架,支撑架下面着地,支撑架包括可伸缩的立杆,立杆上端与靠板背面翻转连接,支撑架远离坐板的一侧设有搁头垫,搁头垫翻转连接在靠板的另一边。

[0012] 与现有技术相比,采用了上述技术方案的卧位洗头椅,具有如下有益效果:

[0013] 一、采用本实用新型的卧位洗头椅,在洗头时,医护人员扶住靠板背侧,靠板随患者躺下而向下翻转,当患者处于卧位后,支撑架对靠板起到支撑作用,防止靠板发生翻转,

然后医护人员翻下搁头垫，使搁头垫收纳在靠板下方，避免搁头垫妨碍医护人员清洗患者头部，提高医护人员的洗头效率。

[0014] 二、本实用新型自带输液架，提供患者打吊瓶使用，医护人员无需再放置落地输液架，减小占地空间，而且输液架能够随移动椅移动。

[0015] 三、在优选方案中，患者躺下后，医护人员能够将患者的双腿平放在搁腿垫上，使患者腿部血液循环较佳，提高患者的舒适度。

[0016] 优选的，坐板下方设有可移动的搁腿垫，搁腿垫设于坐板同边的两个椅腿之间，且向靠板靠近和远离移动：当搁腿垫靠近靠板移动后，搁腿垫隐藏在坐板下；当搁腿垫远离靠板移动后，搁腿垫裸露在坐板远离靠板的一侧。在不使用时，医护人员将搁腿垫收纳在坐板下方，减小占用空间，使患者能够坐位输液。在使用时，将搁腿垫从坐板下方抽出，以供患者腿部平放。

[0017] 优选的，支撑架还包括底座，底座设于立杆的下端，底座的外径大于立杆的外径，底座下面设有防滑件，防滑件采用橡胶材质，防滑件能够增加底座与地面之间的摩擦力，防止底座意外发生位移，增强支撑架对靠板的支撑作用。

[0018] 优选的，立杆内设有杆弹簧，杆弹簧的伸缩方向与立杆的伸缩方向相同，杆弹簧对靠板下坠起到缓冲作用，使患者躺下时较舒适，不会产生过大的震动感。

[0019] 优选的，靠板背面设有轴座，搁头垫在与靠板的翻转连接处设有转轴，转轴端部旋转连接在轴座内，转轴在轴座内的外周面设有锁槽，轴座内周面设有可伸缩的锁块，锁块缩入端设有块弹簧，块弹簧的伸缩方向与锁块的伸缩方向相同，锁块伸出端扣入锁槽内，轴座外面设有开槽，开槽内设有可移动的控制钮，控制钮的一端裸露在外，控制钮的另一端经过开槽固定于锁块。医护人员上翻搁头垫，块弹簧复位，带动锁块扣入锁槽内，使搁头垫与靠板处于锁定状态，防止搁头垫意外发生翻转，以供患者头部靠着，提高患者坐位的舒适度。在洗头前，医护人员推动控制钮，将锁块移出锁槽外，使搁头垫与靠板处于解锁状态，然后翻下搁头垫，使搁头垫收纳在靠板下方，便于医护人员对患者进行洗头。

[0020] 优选的，坐板设有固定环和移动架，移动架包括穿行杆、轴杆和定位杆，固定环固定于坐板下面，穿行杆在固定环内水平伸缩，轴杆和定位杆均垂直固定于穿行杆，且均设于远离靠板的位置，搁腿垫翻转连接在轴杆上，定位杆设于轴杆远离靠板的一侧：当搁腿垫翻转至定位杆上面时，搁腿垫处于正放状态，搁腿垫与坐垫处于同一高度位置；当搁腿垫翻转至定位杆下面时，搁腿垫处于倒放状态，搁腿垫低于坐垫的高度位置。在洗头前，医护人员将搁腿垫从坐板下方抽出，然后上翻搁腿垫，使搁腿垫处于正放状态，再将患者双腿平放在搁腿垫上面，使患者双腿与臀部处于同一高度位置，防止患者身体下滑，还防止患者腿部在搁腿垫边缘形成夹角而产生凹凸感，提高患者的舒适度。

[0021] 优选的，正放状态的搁腿垫上面为内凹弧面，防止患者双腿从搁腿垫两侧意外脱落。

[0022] 优选的，搁头垫、坐板和靠板的表面材质均采用防水无纺布，防止移动椅浸湿后加速老化和滋生细菌。

[0023] 优选的，靠板两侧设有卧位扶手，坐板两侧设有坐位扶手。患者双手分别握住两侧的卧位扶手，卧位扶手提供患者支撑点，使患者能够缓缓靠在靠板正面，在患者躺下时，患者握住卧位扶手，便于挪动身体调节躺姿，而且提高安全感。在患者坐位输液时，患者双手

分别平放在两侧的坐位扶手上，使输液引流顺畅，提高患者舒适度。

[0024] 优选的，支撑架还包括架轮和可伸缩的横杆，横杆的两端分别固定于立杆和坐板，架轮设于立杆下端，架轮采用万向带刹脚轮。医护人员解锁架轮的刹板，使脚轮能够在地面上滚动，然后拉动支撑架且下翻靠板，使横杆伸长且立杆缩短，当患者躺下后，医护人员锁定架轮的刹板，防止支撑架意外发生位移。医护人员通过架轮移动支撑架，能够较轻松地帮助患者躺下，减轻医护人员的工作强度。

附图说明

[0025] 图1为实施例1中使用搁腿垫时，移动椅在支撑架一侧的结构示意图。

[0026] 图2为实施例1中搁腿垫收纳后，移动椅在坐板一侧的结构示意图。

[0027] 图3为实施例1中坐位状态移动椅的侧视图。

[0028] 图4为实施例1中卧位状态移动椅的侧视图。

[0029] 图5为实施例1中支撑架的剖面图。

[0030] 图6为实施例1中移动架的结构示意图。

[0031] 图7为实施例1中搁腿垫上翻时，移动架的结构示意图。

[0032] 图8为实施例1中搁头垫上翻后锁定的侧视图。

[0033] 图9为实施例1中转轴与轴座处于锁定状态的剖面图。

[0034] 图10为实施例2中搁腿垫收纳后，移动椅在支撑架一侧的结构示意图。

[0035] 图11为图10中A处的放大图。

[0036] 图12为实施例2中横杆的剖面图。

[0037] 附图标记：1、搁头垫；10、控制钮；11、块弹簧；12、锁块；13、锁槽；14、开槽；15、轴座；16、转轴；2、靠板；21、卧位扶手；3、坐板；31、坐位扶手；32、椅腿；33、椅轮；4、搁腿垫；40、固定环；41、移动架；42、穿行杆；43、轴杆；44、定位杆；5、支撑架；51、立杆；52、底座；53、防滑件；54、杆弹簧；55、架轮；56、横杆；57、握杆；6、输液架；7、定位钮；70、钮槽；71、定位块；72、定位孔；73、定位弹簧；74、外杆；75、内杆。

具体实施方式

[0038] 下面结合附图对本实用新型做进一步描述。

[0039] 实施例1：

[0040] 如图1至图9所示的卧位洗头椅，一种卧位洗头椅，包括靠板2和坐板3，坐板3设有四个椅腿32，四个椅腿32分别设于坐板3下面四角位置，椅腿32下端设有椅轮33，靠板2的一边翻转连接在坐板3上，靠板2与患者背部接触的面为正面，靠板2背侧设有用于支撑靠板2的支撑架5，支撑架5下面着地，支撑架5包括可伸缩的立杆51，立杆51上端与靠板2背面翻转连接，支撑架5远离坐板3的一侧设有搁头垫1，搁头垫1翻转连接在靠板2的另一边。在洗头时，医护人员扶住靠板2背侧，靠板2随患者躺下而向下翻转，当患者处于卧位后，支撑架5对靠板2起到支撑作用，防止靠板2发生翻转，然后医护人员翻下搁头垫1，使搁头垫1收纳在靠板2下方，避免搁头垫1妨碍医护人员清洗患者头部，提高医护人员的洗头效率。

[0041] 其中，坐板3侧方设有输液架6，输液架6用于打吊瓶时悬挂药瓶，医护人员无需再放置落地输液架6，减小占地空间，而且输液架6能够随移动椅移动，无需医护人员进行搬

运，减轻医护人员的工作强度。输液架6的设置使医护人员能够帮助输液中的患者洗头。

[0042] 其中，立杆51外侧设有握杆57，医护人员通过握杆57较容易抬动支撑架5，从而帮助患者躺下和起身。

[0043] 参考图6和图7，坐板3设有固定环40和移动架41，移动架41包括穿行杆42、轴杆43和定位杆44，固定环40固定于坐板3下面，穿行杆42在固定环40内水平伸缩，轴杆43和定位杆44均垂直固定于穿行杆42，且均设于远离靠板2的位置，搁腿垫4翻转连接在轴杆43上，定位杆44设于轴杆43远离靠板2的一侧：当搁腿垫4翻转至定位杆44上面时，搁腿垫4处于正放状态，搁腿垫4与坐垫处于同一高度位置；当搁腿垫4翻转至定位杆44下面时，搁腿垫4处于倒放状态，搁腿垫4低于坐垫的高度位置。在洗头前，医护人员将搁腿垫4从坐板3下方抽出，然后上翻搁腿垫4，使搁腿垫4处于正放状态，再将患者双腿平放在搁腿垫4上面，使患者双腿与臀部处于同一高度位置，使患者腿部血液循环较佳，提高患者的舒适度。在不使用时，医护人员下翻搁腿垫4，使搁腿垫4处于倒放状态，然后将搁腿垫4推向坐板3，使搁腿垫4隐藏在坐板3下方，减小占用空间，使患者能够坐位输液。

[0044] 其中，正放状态的搁腿垫4上面为内凹弧面，防止患者双腿从搁腿垫4两侧意外脱落。

[0045] 参考图5，支撑架5还包括底座52，底座52设于立杆51的下端，底座52的外径大于立杆51的外径，底座52下面设有防滑件53，防滑件53采用橡胶材质，防滑件53能够增加底座52与地面之间的摩擦力，防止底座52意外发生位移，增强支撑架5对靠板2的支撑作用。

[0046] 其中，立杆51内设有杆弹簧54，杆弹簧54的伸缩方向与立杆51的伸缩方向相同，杆弹簧54对靠板2下坠起到缓冲作用，使患者躺下时较舒适，不会产生过大的震动感。

[0047] 参考图1、图8和图9，靠板2背面设有轴座15，搁头垫1在与靠板2的翻转连接处设有转轴16，转轴16端部旋转连接在轴座15内，转轴16在轴座15内的外周面设有锁槽13，轴座15内周面设有可伸缩的锁块12，锁块12缩入端设有块弹簧11，块弹簧11的伸缩方向与锁块12的伸缩方向相同，锁块12伸出端扣入锁槽13内，轴座15外面设有开槽14，开槽14内设有可移动的控制钮10，控制钮10的一端裸露在外，控制钮10的另一端经过开槽14固定于锁块12。医护人员上翻搁头垫1，块弹簧11复位，带动锁块12扣入锁槽13内，使搁头垫1与靠板2处于锁定状态，防止搁头垫1意外发生翻转，以供患者头部靠着，提高患者坐位的舒适度。在洗头前，医护人员推动控制钮10，将锁块12移出锁槽13外，使搁头垫1与靠板2处于解锁状态，然后翻下搁头垫1，使搁头垫1收纳在靠板2下方，便于医护人员对患者进行洗头。

[0048] 其中，搁头垫1、坐板3和靠板2的表面材质均采用防水无纺布，防止移动椅浸湿后加速老化和滋生细菌。

[0049] 靠板2两侧设有卧位扶手21，坐板3两侧设有坐位扶手31。患者双手分别握住两侧的卧位扶手21，卧位扶手21提供患者支撑点，使患者能够缓缓靠在靠板2正面，在患者躺下时，患者握住卧位扶手21，便于挪动身体调节躺姿，而且提高安全感。在患者坐位输液时，患者双手分别平放在两侧的坐位扶手31上，使输液引流顺畅，提高患者舒适度。

[0050] 实施例2：

[0051] 如图10至图12所示的卧位洗头椅，本实施例基于实施例1，本实施例相较实施例1的不同在于：将立杆51下端的底座53替换成架轮55。

[0052] 支撑架5还包括架轮55和可伸缩的横杆56，横杆56的两端分别固定于立杆51和坐

板3，架轮55设于立杆51下端，架轮55采用万向带刹脚轮。医护人员解锁架轮55的刹板，使脚轮能够在地面上滚动，然后拉动支撑架5且下翻靠板2，使横杆56伸长且立杆51缩短，当患者躺下后，医护人员锁定架轮55的刹板，防止支撑架5意外发生位移。医护人员通过架轮55移动支撑架5，能够较轻松地帮助患者躺下，减轻医护人员的工作强度。

[0053] 其中，横杆56包括外杆74和内杆75，外杆74固定于坐板3，内杆75在外杆74端部伸缩，内杆75在与外杆74的相接面设有可伸缩的定位块71，定位块71设于靠近内杆75缩入端的位置，外杆74在与内杆75的相接面设有若干定位孔72，若干定位孔72沿着外杆74的长度方向均匀间隔排列设置，定位块71伸出端扣合在定位孔72内，内杆75侧面设有钮槽70，钮槽70内设有可移动的定位钮7，定位钮7一端裸露在外，定位钮7另一端在内杆75内固定于定位块71，定位钮7设有定位弹簧73，定位弹簧73的伸缩方向、定位钮7的移动方向均与定位块71的伸缩方向相同。医护人员推动定位钮7，定位弹簧73被压缩，使定位块71缩入内杆75且移出定位孔72，使内杆75与外杆74处于解锁状态，横杆56能够进行伸缩；医护人员松开定位钮7，定位弹簧73复位，使定位块71伸出内杆75且移入定位孔72，使内杆75与外杆74处于锁定状态，能够防止横杆56意外伸缩。

[0054] 其中，医护人员通过握杆57较容易推拉支撑架5，从而帮助患者躺下和起身。

[0055] 以上所述是本实用新型的优选实施方式，对于本领域的普通技术人员来说不脱离本实用新型原理的前提下，还可以做出若干变型和改进，这些也应视为本实用新型的保护范围。

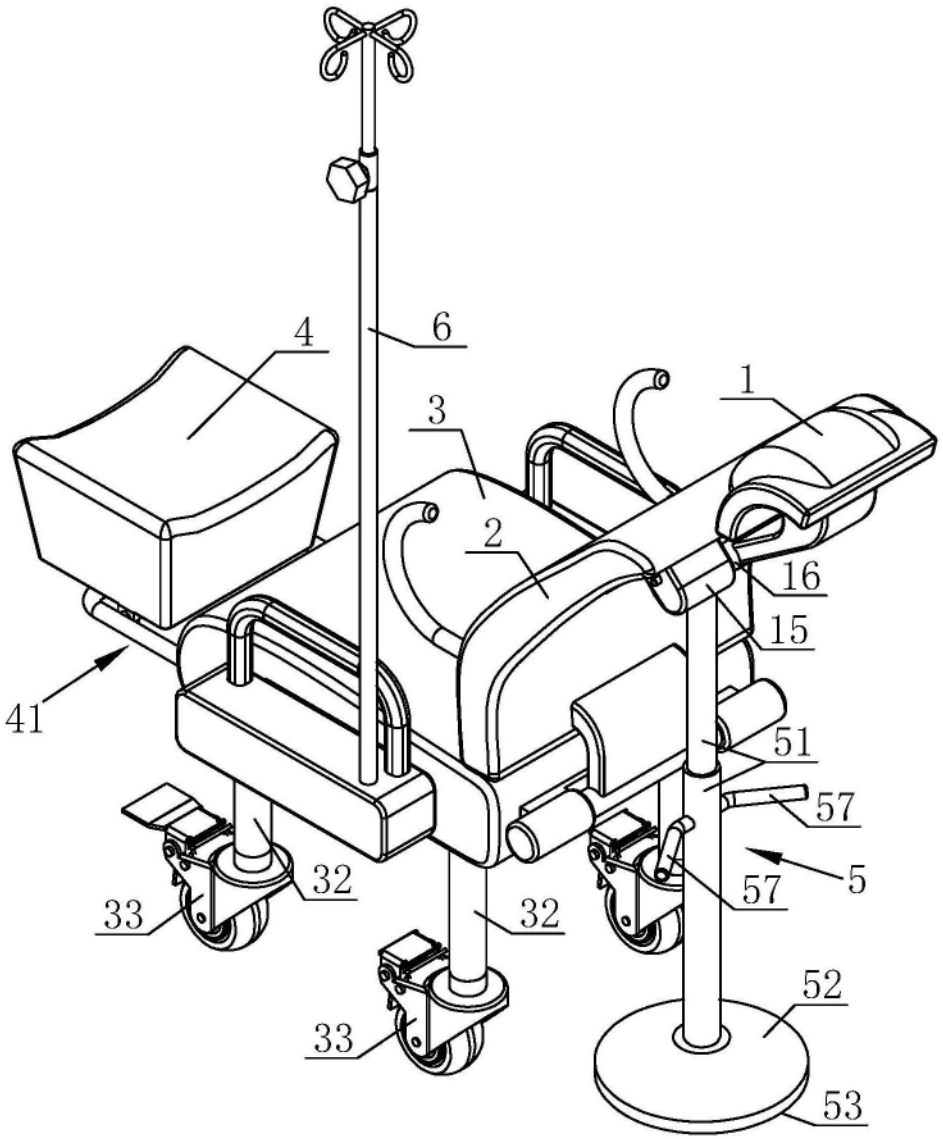

图1

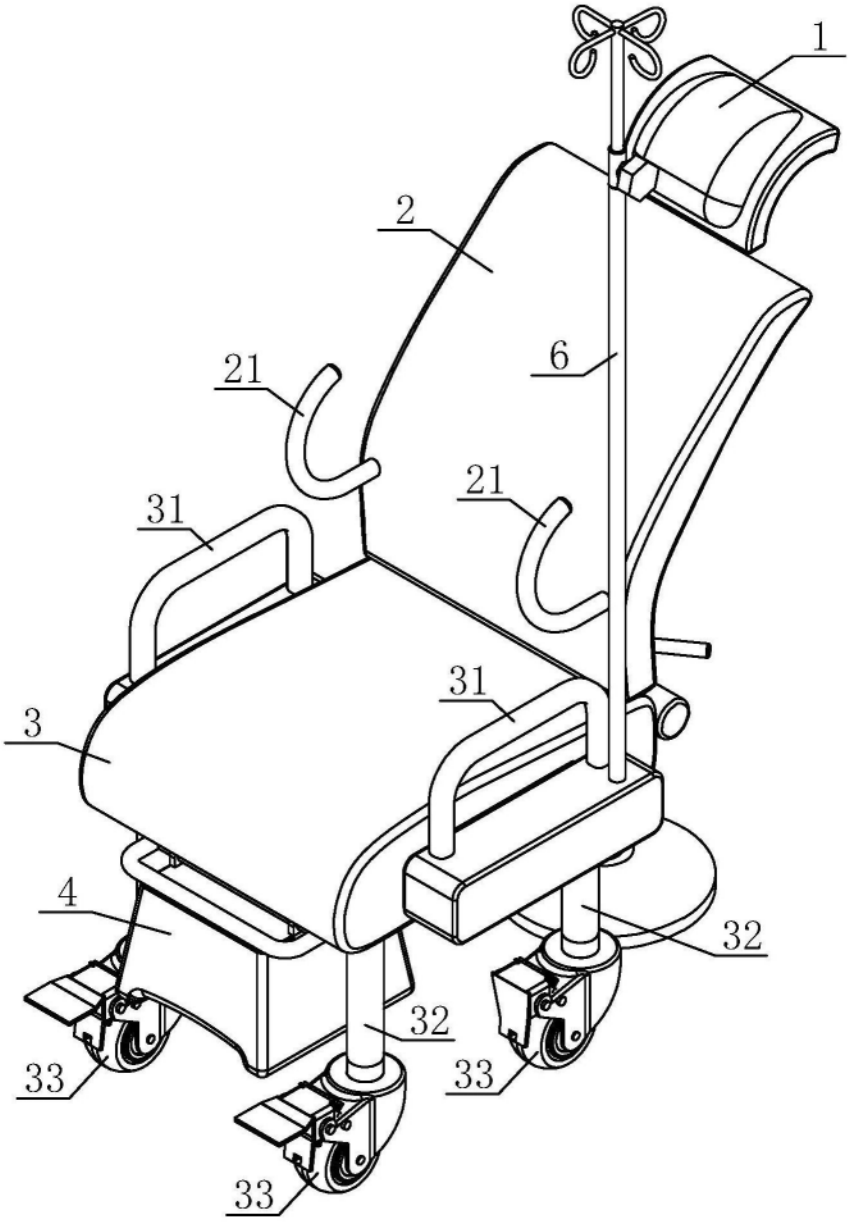

图2

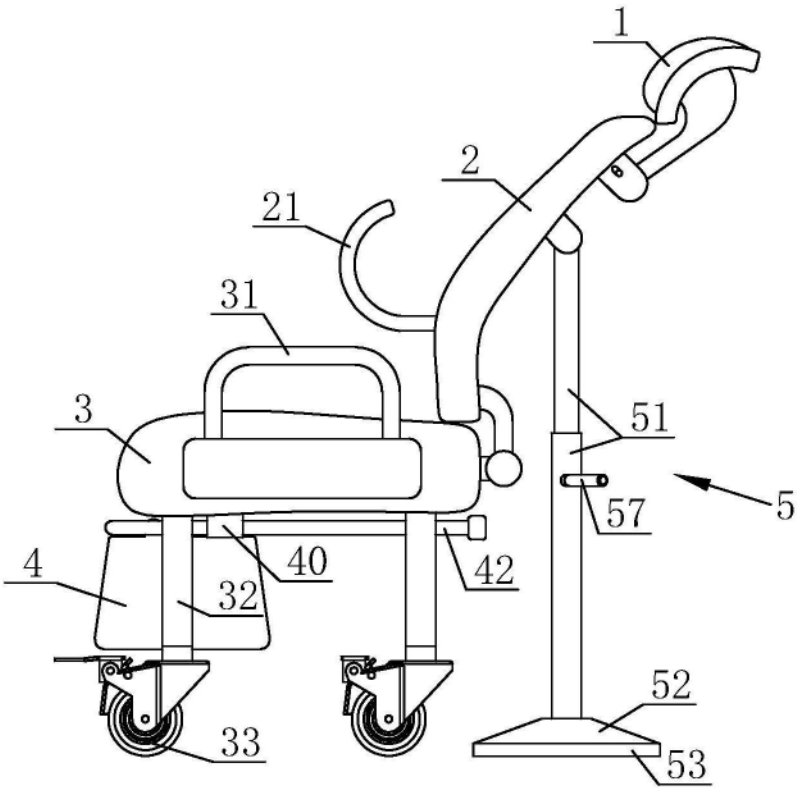
1
2
21
31
3
51
5
57
4
40
42
32
52
33
53

图3

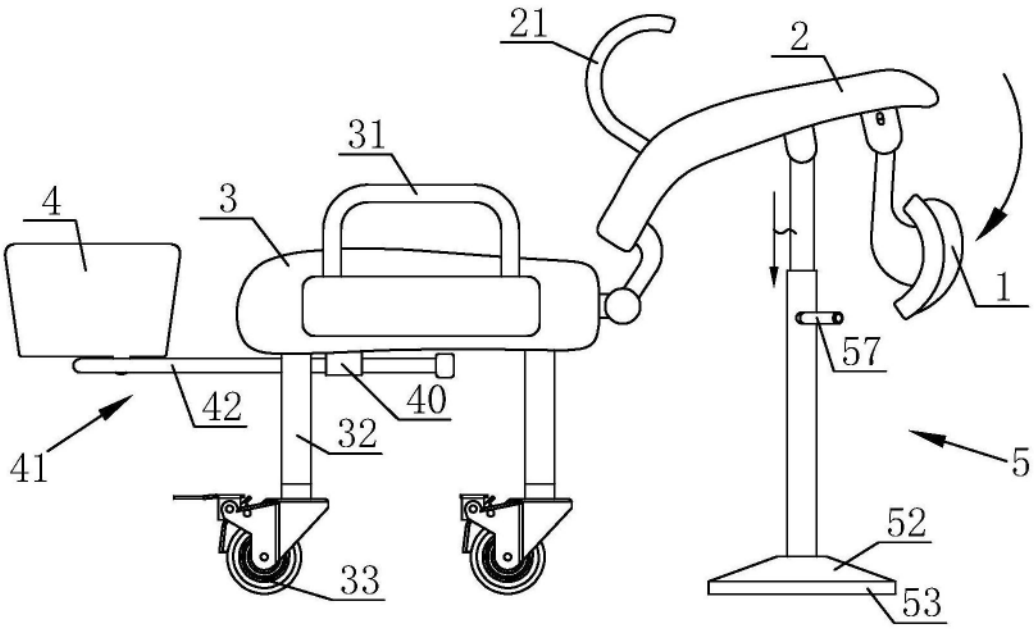
21
2
31
4
3
1
57
42
40
41
32
5
52
33
53

图4

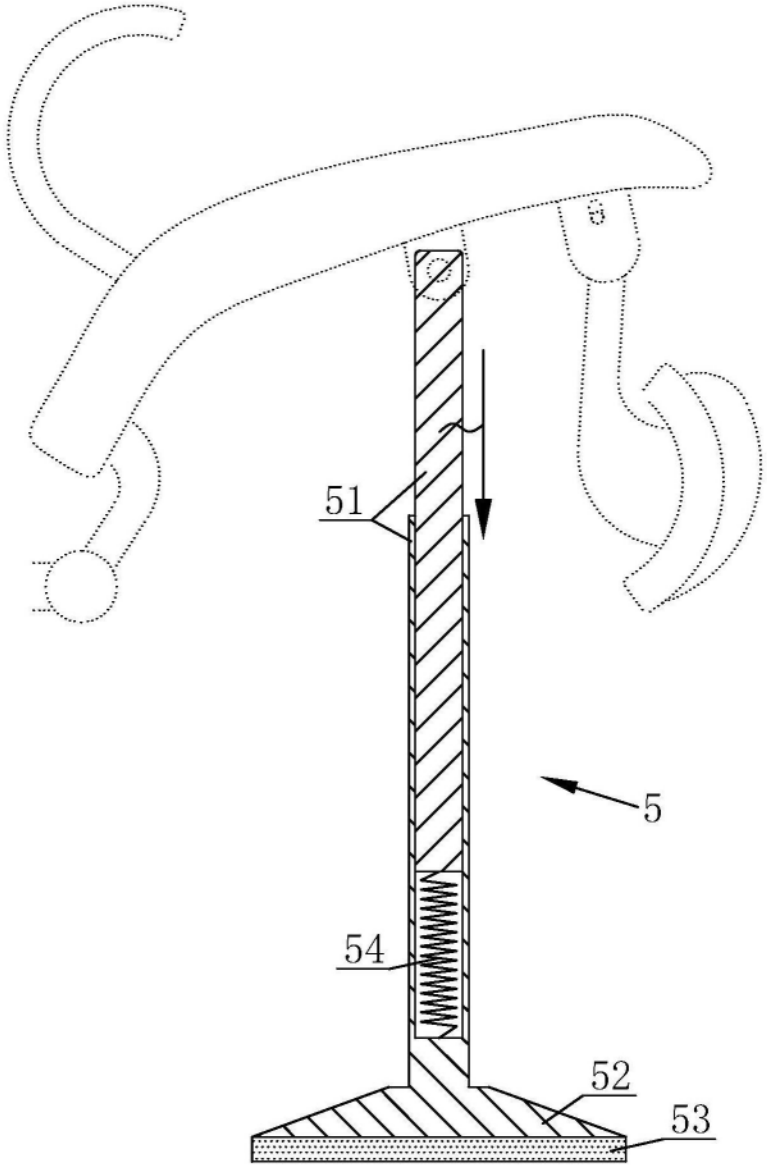

图5

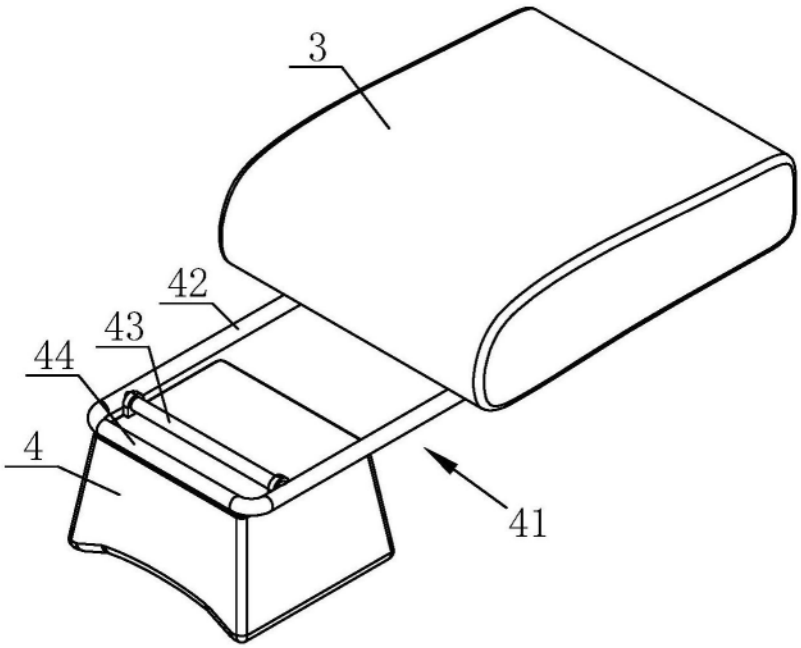

图6

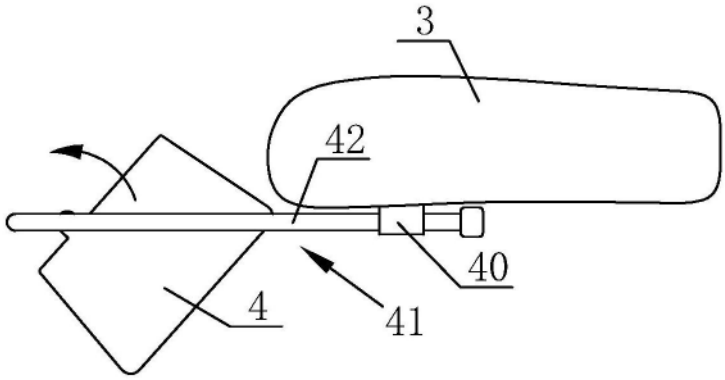

图7

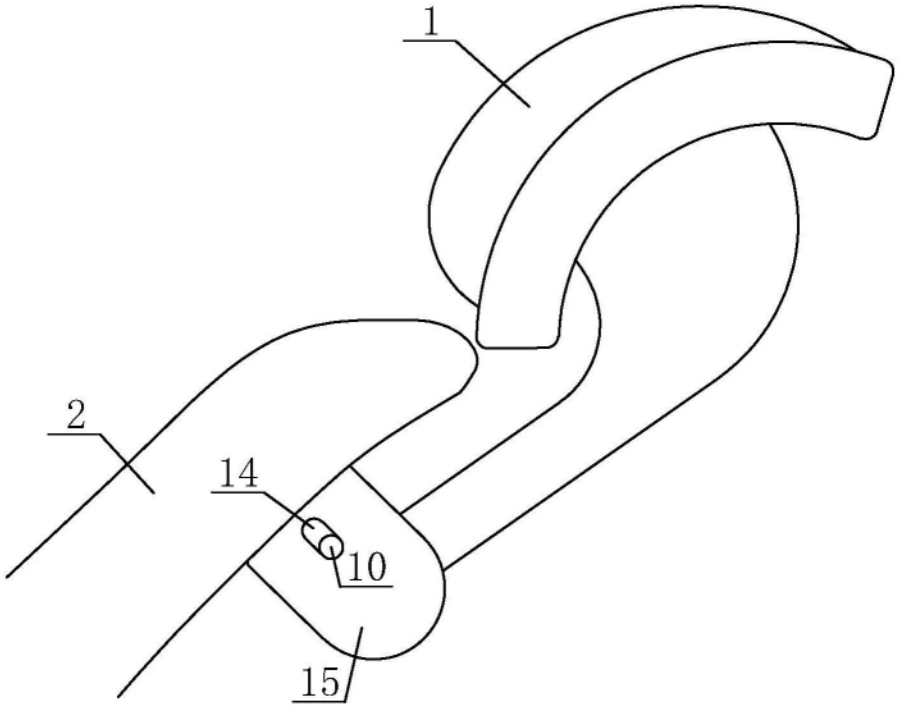

图8

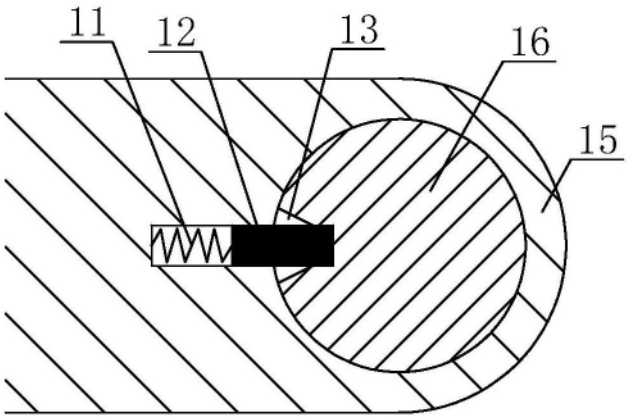

图9

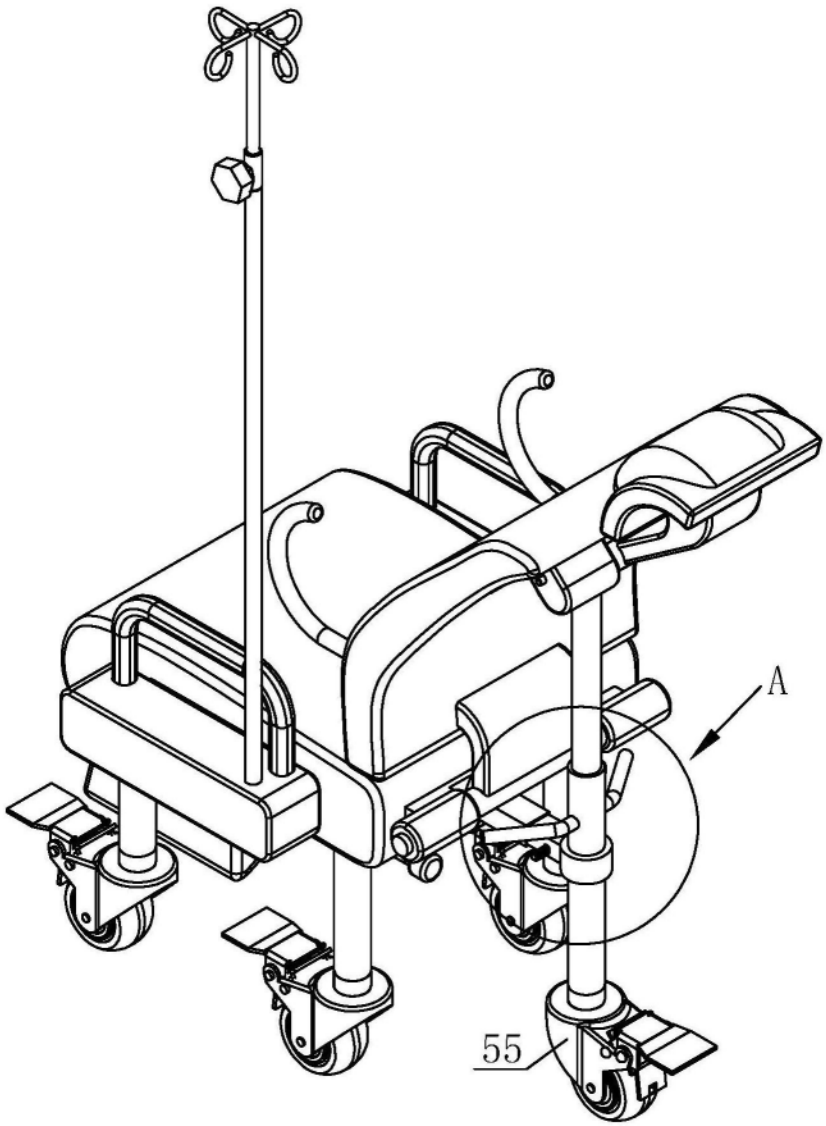

图10

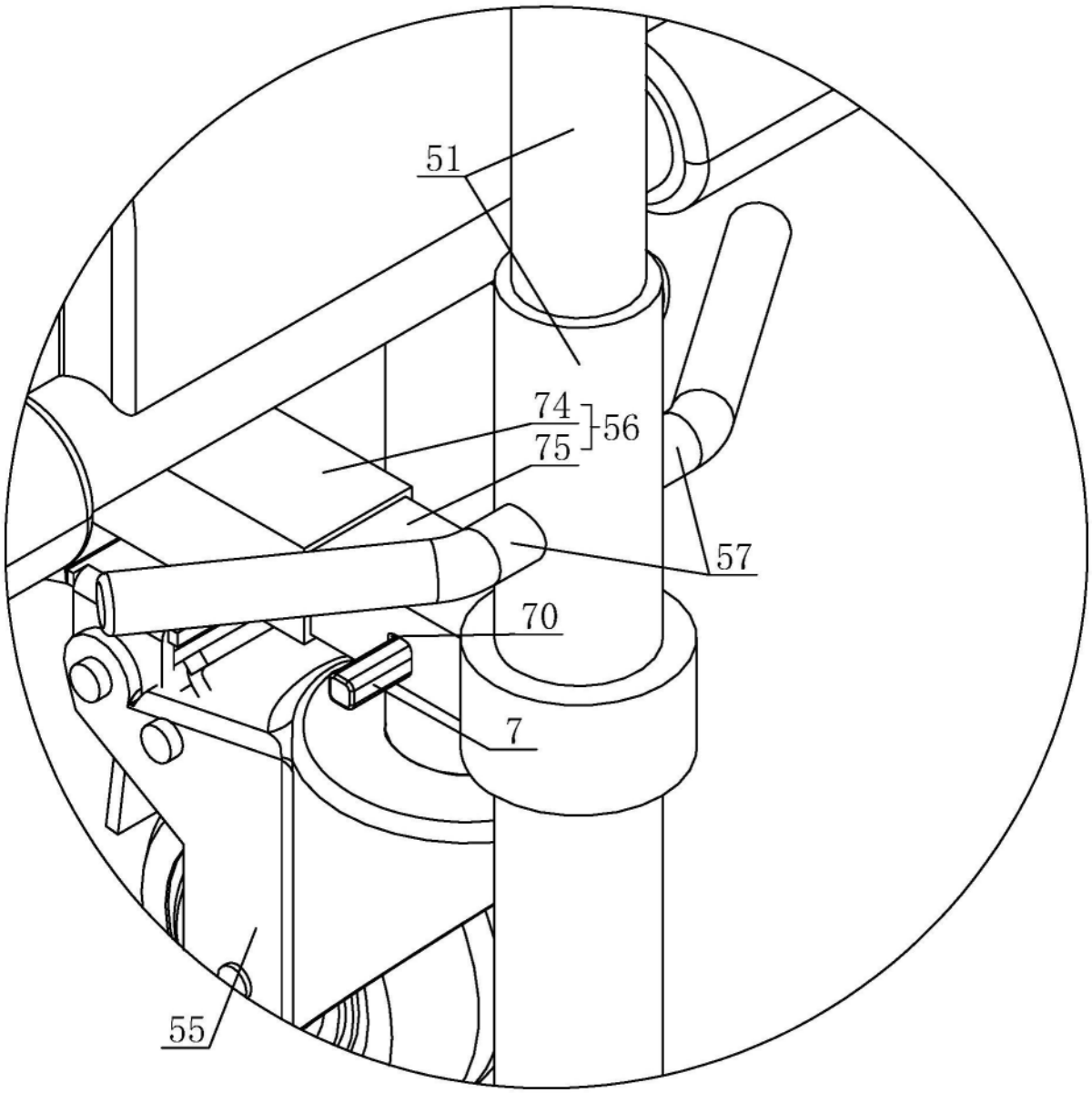

图11

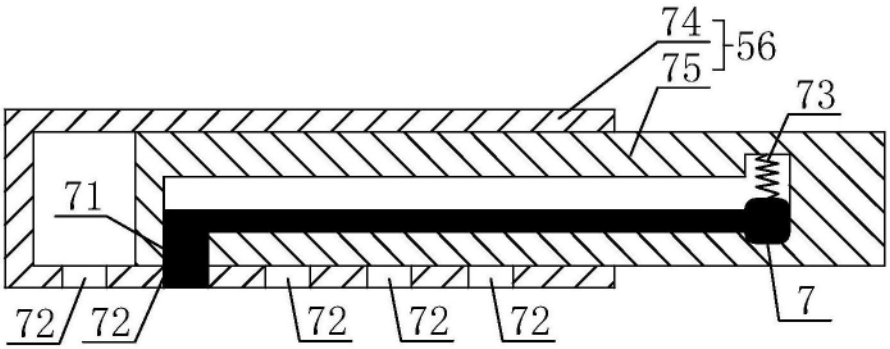

图12