(19)中华人民共和国国家知识产权局

(12)实用新型专利

(10)授权公告号 CN 212930008 U
(45)授权公告日 2021.04.09

(21)申请号 202020669338.7

(22)申请日 2020.04.28

(73)专利权人 陈绍华
地址 510000 广东省广州市天河区富通街4号

(72)发明人 王伟妹 陈绍华

(74)专利代理机构 深圳得本知识产权代理事务所(普通合伙) 44762
代理人 袁江龙

(51)Int.Cl.
F23G 5/033(2006.01)
F23G 5/04(2006.01)
F23G 5/44(2006.01)
F23J 15/02(2006.01)

权利要求书1页 说明书3页 附图3页

(54)实用新型名称

一种垃圾处理充分的垃圾处理炉

(57)摘要

本实用新型公开了一种垃圾处理充分的垃圾处理炉，属于垃圾处理充分的垃圾处理领域，包括垃圾处理炉，垃圾处理炉的外表面设置有操作面板，垃圾处理炉的外表面下方开设有排水管，垃圾处理炉的顶部开设有进料口，进料口的一侧转动连接有密封盖，垃圾处理炉的一侧设置有排气口和排气管，垃圾处理炉的内部上方安装有粉碎机，粉碎机的一侧设置有碎屑出口，垃圾处理炉的内部两侧安装有热风机，热风机的输出端设置有出风口，该种垃圾处理充分的垃圾处理炉，在进料口的地方增加了一个粉碎机，让一些体积大和厚重的垃圾通过粉碎机的尖锐齿轮切割，且粉碎转盘快速旋转时，体积大和厚重的垃圾就切成了小块的和薄片的垃圾。

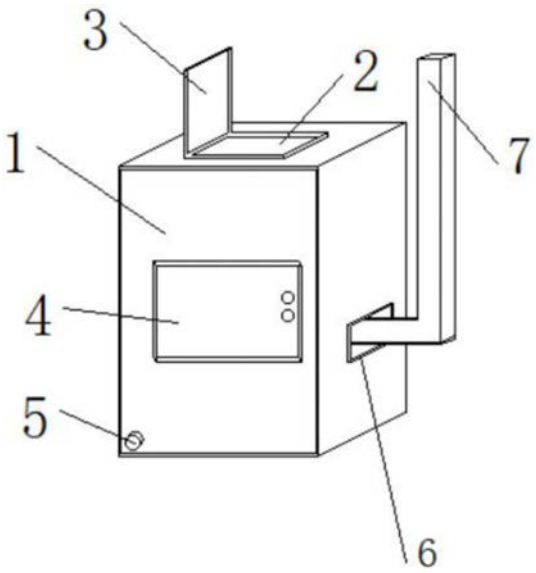

CN 212930008 U

1.一种垃圾处理充分的垃圾处理炉,包括垃圾处理炉(1),其特征在于:所述垃圾处理炉(1)的外表面设置有操作面板(4),所述垃圾处理炉(1)的外表面下方设置有排水管(5),所述垃圾处理炉(1)的顶部开设有进料口(2),所述进料口(2)的一侧转动连接有密封盖(3),所述垃圾处理炉(1)的一侧设置有排气口(6)和排气管(7),所述垃圾处理炉(1)的内部上方安装有粉碎机(12),所述粉碎机(12)的一侧设置有碎屑出口(10),所述垃圾处理炉(1)的内部两侧安装有热风机(8),所述热风机(8)的输出端设置有出风口(9),所述垃圾处理炉(1)的底部通过支撑杆(19)安装有焚烧炉(13),所述焚烧炉(13)的底部设置有燃烧器(15),所述焚烧炉(13)的上方设置有挡板(14),所述焚烧炉(13)的内部一侧设置有污水箱(16),所述的内部另一侧设置有过滤箱(20),所述过滤箱(20)的内部设置有粉尘过滤层(17)和活性炭过滤层(18)。

2.根据权利要求1所述的一种垃圾处理充分的垃圾处理炉,其特征在于:所述密封盖(3)通过合页与进料口(2)转动连接。

3.根据权利要求1所述的一种垃圾处理充分的垃圾处理炉,其特征在于:所述操作面板(4)分别与粉碎机(12)、热风机(8)电性连接。

4.根据权利要求1所述的一种垃圾处理充分的垃圾处理炉,其特征在于:所述热风机(8)设置有两个,且两个所述热风机(8)沿垃圾处理炉(1)的中心线呈镜像设置。

5.根据权利要求1所述的一种垃圾处理充分的垃圾处理炉,其特征在于:所述支撑杆(19)与垃圾处理炉(1)焊接固定。

6.根据权利要求1所述的一种垃圾处理充分的垃圾处理炉,其特征在于:两个所述挡板(14)沿焚烧炉(13)的方向向下倾斜,且一个所述挡板(14)的内部设置有滤网(11)。

7.根据权利要求1所述的一种垃圾处理充分的垃圾处理炉,其特征在于:所述粉尘过滤层(17)与活性炭过滤层(18)从左至右排列,且相互平行。

一种垃圾处理充分的垃圾处理炉

技术领域

[0001] 本实用新型涉及垃圾处理技术领域，具体为一种垃圾处理充分的垃圾处理炉。

背景技术

[0002] 垃圾是人类日常生活和生产中产生的固体废弃物，由于排出量大，成分复杂多样，且具有污染性、资源性和社会性[1]，需要无害化、资源化、减量化和社会化处理，如不能妥善处理，就会污染环境，影响环境卫生，浪费资源，破坏生产生活安全，破坏社会和谐。垃圾处理就是要把垃圾迅速清除，并进行无害化处理，最后加以合理的利用。当今广泛应用的垃圾处理方法是卫生填埋、高温堆肥。垃圾处理的目的是无害化、资源化和减量化。

[0003] 现有的垃圾处理炉，所有的垃圾一起倒入垃圾处理炉，有的垃圾面积大，进入垃圾处理炉内需要焚烧的时间就更多，而垃圾一经堆积，就会燃烧不充分，焚烧炉也得不到充分利用，且一些垃圾在焚烧时会产生大量水分，让焚烧炉内燃烧效率差，耗时长。

实用新型内容

[0004] 本实用新型的目的在于提供一种垃圾处理充分的垃圾处理炉，以解决上述背景技术中提出垃圾处理炉工作效率低，焚烧耗时长的问题。

[0005] 为实现上述目的，本实用新型提供如下技术方案：一种垃圾处理充分的垃圾处理炉，包括垃圾处理炉，所述垃圾处理炉的外表面设置有操作面板，所述垃圾处理炉的外表面下方开设有排水管，所述垃圾处理炉的顶部开设有进料口，所述进料口的一侧转动连接有密封盖，所述垃圾处理炉的一侧设置有排气口和排气管，所述垃圾处理炉的内部上方安装有粉碎机，所述粉碎机的一侧设置有碎屑出口，所述垃圾处理炉的内部两侧安装有热风机，所述热风机的输出端设置有出风口，所述垃圾处理炉的底部通过支撑杆安装有焚烧炉，所述焚烧炉的底部设置有燃烧器，所述焚烧炉的上方设置有挡板，所述垃圾处理炉的内部一侧设置有污水箱，所述垃圾处理炉的内部另一侧设置有过滤箱，所述过滤箱的内部设置有粉尘过滤层和活性炭过滤层。

[0006] 优选的，所述密封盖通过合页与进料口转动连接

[0007] 优选的，所述操作面板分别与粉碎机、热风机电性连接。

[0008] 优选的，所述热风机设置有两个，且两个所述热风机沿垃圾处理炉的中心线呈镜像设置。

[0009] 优选的，所述支撑杆与垃圾处理炉焊接固定。

[0010] 优选的，两个所述挡板沿焚烧炉的方向向下倾斜，且一个所述挡板的内部设置有滤网。

[0011] 优选的，所述粉尘过滤层与活性炭过滤层从左至右排列，且相互平行。

[0012] 与现有技术相比，本实用新型的有益效果是：该种垃圾处理充分的垃圾处理炉，在进料口的地方增加了一个粉碎机，让一些体积大和厚重的垃圾通过粉碎机的尖锐齿轮切割，且粉碎转盘快速旋转时，体积大和厚重的垃圾就切成了小块的和薄片的垃圾，另外，在

焚烧炉上方安装了对垃圾的干燥装置，把一部分湿垃圾里的大量水分吸走，热风机工作，出风口的风是热的，把垃圾里的水分吹干，垃圾里的水分掉落到污水箱，使垃圾变得干燥易燃，体积小再加干燥易燃的垃圾进入焚烧炉内燃烧，既效率高又耗时短。

附图说明

[0013] 图1为本实用新型结构示意图；

[0014] 图2为本实用新型剖面结构示意图；

[0015] 图3为本实用新型过滤箱剖面结构示意图；

[0016] 图中：1、垃圾处理炉；2、进料口；3、密封盖；4、操作面板；5、排水管；6、排气口；7、排气管；8、热风机；9、出风口；10、碎屑出口；11、滤网；12、粉碎机；13、焚烧炉；14、挡板；15、燃烧器；16、污水箱；17、粉尘过滤层；18、活性炭过滤层；19、支撑杆；20、过滤箱。

具体实施方式

[0017] 下面将结合本实用新型实施例中的附图，对本实用新型实施例中的技术方案进行清楚、完整地描述，显然，所描述的实施例仅仅是本实用新型一部分实施例，而不是全部的实施例。基于本实用新型中的实施例，本领域普通技术人员在没有做出创造性劳动前提下所获得的所有其他实施例，都属于本实用新型保护的范围。

[0018] 在本实用新型中，除非另有明确的规定和限定，术语“设置”、“安装”、“相连”、“连接”、“固定”、“套接”、等术语应做广义理解，例如，可以是固定连接，也可以是可拆卸连接，或成一体；可以是机械连接，也可以是电连接；可以是直接相连，也可以通过中间媒介间接相连，可以是两个元件内部的连通或两个元件的相互作用关系，对于本领域的普通技术人员而言，可以根据具体情况理解上述术语在本实用新型中的具体含义。

[0019] 请参阅图1-3，本实用新型提供一种技术方案：一种垃圾处理充分的垃圾处理炉，包括垃圾处理炉1、进料口2、密封盖3、操作面板4、排水管5、排气口6、排气管7、热风机8、出风口9、碎屑出口10、滤网11、粉碎机12、焚烧炉13、挡板14、燃烧器15、污水箱16、粉尘过滤层17、活性炭过滤层 18、支撑杆19、过滤箱20；垃圾处理炉1的外表面设置有操作面板4，垃圾处理炉1的外表面下方开设有排水管5，垃圾处理炉1的顶部开设有进料口 2，进料口2的一侧转动连接有密封盖3，垃圾处理炉1的一侧设置有排气口6 和排气管7，垃圾处理炉1的内部上方安装有粉碎机12，粉碎机12的一侧设置有碎屑出口10，垃圾处理炉1的内部两侧安装有热风机8，热风机8的输出端设置有出风口9，垃圾处理炉1的底部通过支撑杆19安装有焚烧炉13，焚烧炉13的底部设置有燃烧器15，焚烧炉13的上方设置有挡板14，垃圾处理炉1的内部一侧设置有污水箱16，垃圾处理炉1的内部另一侧设置有过滤箱20，过滤箱20的内部设置有粉尘过滤层17和活性炭过滤层18。

[0020] 请参阅图1和图2，密封盖3通过合页与进料口2转动连接，操作面板4 分别与粉碎机12、热风机8电性连接。

[0021] 请参阅图1和图2，热风机8设置有两个，且两个热风机8沿垃圾处理炉 1的中心线呈镜像设置，支撑杆19与垃圾处理炉1焊接固定，焊接不但可用来连接所有的相同金属和合金，而且可用来连接强度不同的金属或异种金属。

[0022] 请参阅图2和图3，两个挡板14沿焚烧炉13的方向向下倾斜，且一个挡板14的内部

设置有滤网11，粉尘过滤层17与活性炭过滤层18从左至右排列，且相互平行，向下倾斜可防止垃圾堆积。

[0023] 工作原理：首先使用者将垃圾处理炉1接通电源，打开密封盖3，把需要处理的垃圾从进料口2倒入，倒入完成后关闭密封盖3，在操作面板4选择好时间温度，开启电源，垃圾处理炉1开始工作，垃圾倒入进料口2后，会进入粉碎机12，一些体积大和厚重的垃圾通过粉碎机12的尖锐齿轮切割成小块的薄片的，一些体积小的垃圾也会被切割成更小，经过切割后的垃圾会通过碎屑出口10掉落到干燥装置里，热风机8开始运作，出风口9会有强热风出来，对垃圾里的水分处理，吸出的污水会通过滤网11流入污水箱16，再由排水管5排出，不含水分的垃圾就顺着倾斜的挡板14掉入焚烧炉13，燃烧器15 开始工作，对垃圾进行燃烧，燃烧释放出来的气体进入过滤箱20，粉尘过滤层17阻挡气体中的粉尘出来，不含粉尘的气体进入活性炭过滤层18，活性炭具有吸附性，把气体里的异味和有毒气体吸附，然后干净的气体通过排气管7 排出，最后使用者关闭电源。

[0024] 尽管已经示出和描述了本实用新型的实施例，对于本领域的普通技术人员而言，可以理解在不脱离本实用新型的原理和精神的情况下可以对这些实施例进行多种变化、修改、替换和变型，本实用新型的范围由所附权利要求及其等同物限定。

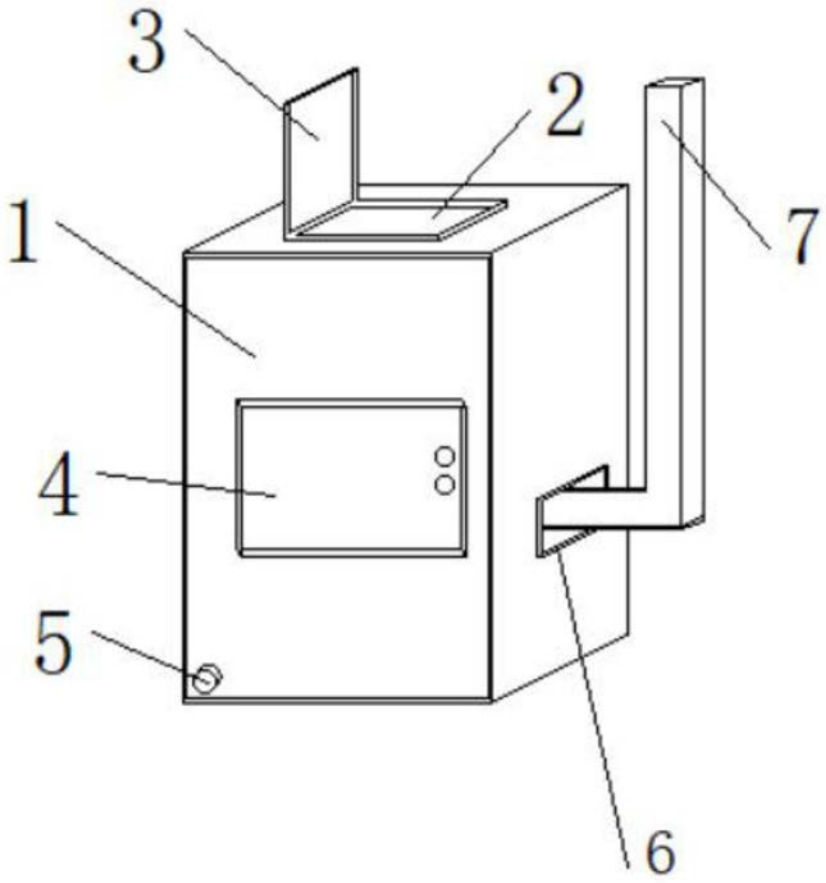

图1

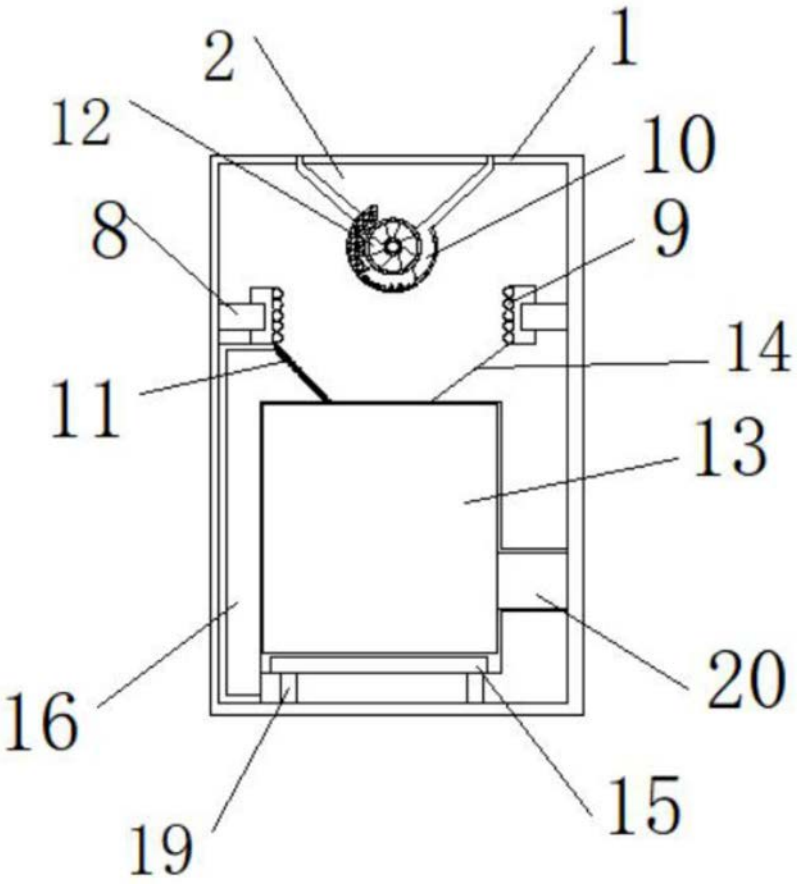

图2

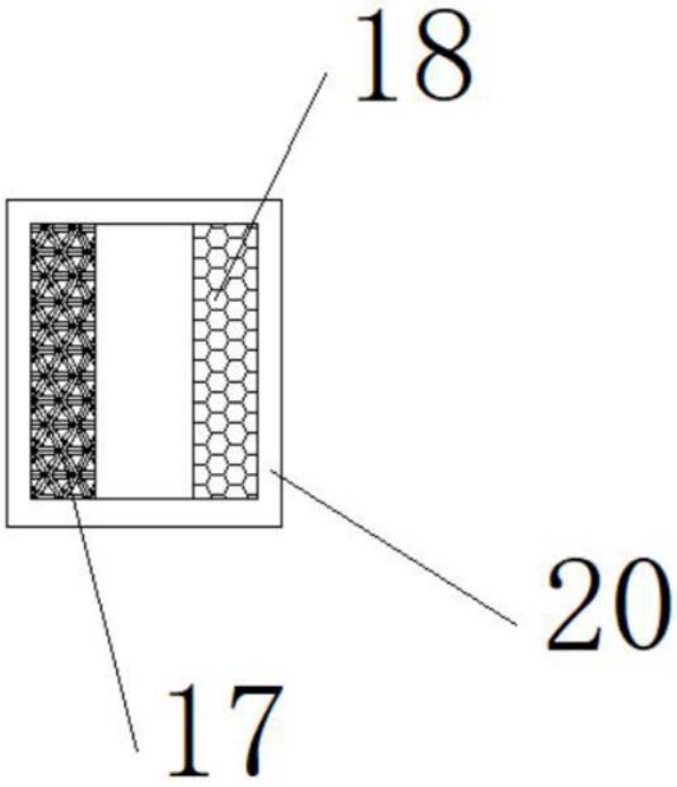

图3