(19)中华人民共和国国家知识产权局

(12)实用新型专利

(10)授权公告号 CN 207845557 U
(45)授权公告日 2018.09.11

(21)申请号 201820128432.4

(22)申请日 2018.01.25

(73)专利权人 赵澍淇
地址 150000 黑龙江省哈尔滨市南岗区校园街10-2号

(72)发明人 赵澍淇

(74)专利代理机构 北京君恒知识产权代理事务所(普通合伙) 11466
代理人 张强

(51)Int.Cl.
C09J 7/29(2018.01)
G09F 13/20(2006.01)

权利要求书1页 说明书2页 附图2页

(54)实用新型名称

一种新型防水荧光条

(57)摘要

本实用新型涉及一种荧光条，特别是涉及一种新型防水荧光条，包括荧光带本体、荧光油墨涂层、透明防水膜、白色书写纸、粘带扣子面、粘带扣母面、胶粘层和白纸贴层，所述荧光带本体的左端固定连接粘带扣子面，荧光带本体的右端固定连接粘带扣母面；所述荧光带本体的前侧面上涂有荧光油墨涂层；所述荧光油墨涂层的前侧粘接连接透明防水膜；所述透明防水膜的前侧面的中间粘接连接白色书写纸；所述荧光带本体的后侧面上粘接连接双面胶粘层；所述双面胶粘层的后侧面上贴有白纸贴层。本实用新型的内部设有粘带扣子面和粘带扣母面，在使用时，可以通过粘带扣子面和粘带扣母面相互配合，使得本实用新型临时固定缠绕在物品上，便于拆卸取下。

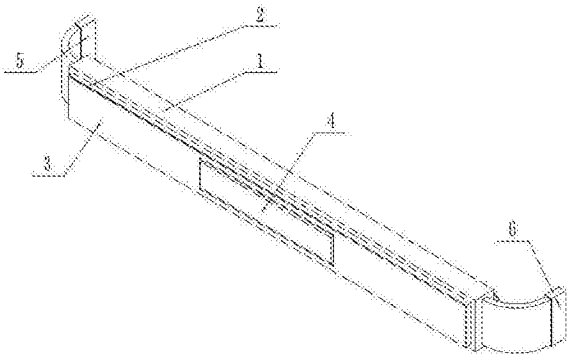

CN 207845557 U

1.一种新型防水荧光条，包括荧光带本体(1)、荧光油墨涂层(2)、透明防水膜(3)、白色书写纸(4)、粘带扣子面(5)、粘带扣母面(6)、胶粘层(7)和白纸贴层(8)，其特征在于：所述荧光带本体(1)的左端固定连接粘带扣子面(5)，荧光带本体(1)的右端固定连接粘带扣母面(6)；所述荧光带本体(1)的前侧面上涂有荧光油墨涂层(2)；所述荧光油墨涂层(2)的前侧粘接连接透明防水膜(3)；所述透明防水膜(3)的前侧面的中间粘接连接白色书写纸(4)；所述荧光带本体(1)的后侧面上粘接连接双面胶粘层(7)；所述双面胶粘层(7)的后侧面上贴有白纸贴层(8)。

2.根据权利要求1所述的一种新型防水荧光条，其特征在于：所述白纸贴层(8)的后侧面上设有S形防滑凸棱。

3.根据权利要求1所述的一种新型防水荧光条，其特征在于：所述荧光带本体(1)包括尼龙编织带(1-1)和松紧带(1-2)；所述尼龙编织带(1-1)的两端各缝合连接一根松紧带(1-2)；所述尼龙编织带(1-1)左端的松紧带(1-2)的另一端缝合连接粘带扣子面(5)；所述尼龙编织带(1-1)右端的松紧带(1-2)的另一端粘带扣母面(6)。

4.根据权利要求1所述的一种新型防水荧光条，其特征在于：所述透明防水膜(3)采用PET薄膜。

一种新型防水荧光条

技术领域

[0001] 本实用新型涉及一种荧光条，特别是涉及一种新型防水荧光条。

背景技术

[0002] 荧光条又称为荧光胶带，荧光胶带是以双轴拉伸聚丙烯薄膜为基材，涂以压敏胶粘剂制备而成，色彩鲜艳有荧光，但不影响透明效果，用作书面标识重点，可加强视觉效果，特别适合办公和学生使用，也可用于有创意的装饰。荧光胶带可供家居使用，可为你提供多种生活便利，兼具实用性与装饰功能。现有的荧光条的结构较为单一，功能较为单一。

[0003] 例如专利申请号为CN200920021021.6的一种荧光条，本实用新型是一种荧光条，包括荧光粉层，荧光粉层的正面复合有一层透明防尘层；荧光粉层的背面复合有一层胶粘剂层。透明防尘层在不影响透光的前提下起到防尘作用。本实用新型具有随贴随用，便捷环保的特点。该实用新型的荧光条结构较为单一，功能较为单一。

实用新型内容

[0004] 本实用新型的目的是提供一种新型防水荧光条，可以有效解决现有技术中的荧光条的结构单一的问题；本实用新型的一种新型防水荧光条，其内部设有粘带扣子面和粘带扣母面，在使用时，可以通过粘带扣子面和粘带扣母面相互配合，使得本实用新型临时固定缠绕在物品上，便于拆卸取下，本实用新型内部还设有胶粘层和白纸贴层，撕开白纸贴层后，可以通过胶粘层将本实用新型固定粘贴在物品上，防止掉落；本实用新型的内部还设有白色书写纸，便于书写文字信息，用于提示；本实用新型的内部还设有松紧带，使其可以适当的进行宽度的调节，便于更好的固定在物品上。

[0005] 本实用新型的目的通过以下技术方案来实现：

[0006] 一种新型防水荧光条，包括荧光带本体、荧光油墨涂层、透明防水膜、白色书写纸、粘带扣子面、粘带扣母面、胶粘层和白纸贴层，所述荧光带本体的左端固定连接粘带扣子面，荧光带本体的右端固定连接粘带扣母面；所述荧光带本体的前侧面上涂有荧光油墨涂层；所述荧光油墨涂层的前侧粘接连接透明防水膜；所述透明防水膜的前侧面的中间粘接连接白色书写纸；所述荧光带本体的后侧面上粘接连接双面胶粘层；所述双面胶粘层的后侧面上贴有白纸贴层。

[0007] 所述白纸贴层的后侧面上设有S形防滑凸棱。

[0008] 所述荧光带本体包括尼龙编织带和松紧带；所述尼龙编织带的两端各缝合连接一根松紧带；所述尼龙编织带左端的松紧带的另一端缝合连接粘带扣子面；所述尼龙编织带右端的松紧带的另一端粘带扣母面。

[0009] 所述透明防水膜采用PET薄膜。

[0010] 本实用新型的有益效果：本实用新型的一种新型防水荧光条，可以有效解决现有技术中的荧光条的结构单一的问题；本实用新型的一种新型防水荧光条，其内部设有粘带扣子面和粘带扣母面，在使用时，可以通过粘带扣子面和粘带扣母面相互配合，使得本实用

新型临时固定缠绕在物品上，便于拆卸取下，本实用新型内部还设有胶粘层和白纸贴层，撕开白纸贴层后，可以通过胶粘层将本实用新型固定粘贴在物品上，防止掉落；本实用新型的内部还设有白色书写纸，便于书写文字信息，用于提示；本实用新型的内部还设有松紧带，使其可以适当的进行宽度的调节，便于更好的固定在物品上。

附图说明

[0011] 图1是本实用新型的整体结构示意图一；

[0012] 图2是本实用新型的整体结构示意图二；

[0013] 图3是本实用新型的俯视图；

[0014] 图4是本实用新型内部的荧光带本体的结构示意图。

[0015] 图中：荧光带本体1；尼龙编织带1-1；松紧带1-2；荧光油墨涂层2；透明防水膜3；白色书写纸4；粘带扣子面5；粘带扣母面6；胶粘层7；白纸贴层8。

具体实施方式

[0016] 下面结合附图1-4对本实用新型作进一步详细说明。

[0017] 具体实施方式一：

[0018] 如图1-4所示，一种新型防水荧光条，包括荧光带本体1、荧光油墨涂层2、透明防水膜3、白色书写纸4、粘带扣子面5、粘带扣母面6、胶粘层7和白纸贴层8，所述荧光带本体1的左端固定连接粘带扣子面5，荧光带本体1的右端固定连接粘带扣母面6；所述荧光带本体1的前侧面上涂有荧光油墨涂层2；所述荧光油墨涂层2的前侧粘接连接透明防水膜3；所述透明防水膜3的前侧面的中间粘接连接白色书写纸4；所述荧光带本体1的后侧面上粘接连接双面胶粘层7；所述双面胶粘层7的后侧面上贴有白纸贴层8。

[0019] 所述白纸贴层8的后侧面上设有S形防滑凸棱。

[0020] 所述荧光带本体1包括尼龙编织带1-1和松紧带1-2；所述尼龙编织带1-1的两端各缝合连接一根松紧带1-2；所述尼龙编织带1-1左端的松紧带1-2的另一端缝合连接粘带扣子面5；所述尼龙编织带1-1右端的松紧带1-2的另一端粘带扣母面6。

[0021] 所述透明防水膜3采用PET薄膜。

[0022] 本实用新型的一种新型防水荧光条，其内部设有粘带扣子面5和粘带扣母面6，在使用时，可以通过粘带扣子面5和粘带扣母面6相互配合，使得本实用新型临时固定缠绕在物品上，便于拆卸取下，本实用新型内部还设有胶粘层7和白纸贴层8，撕开白纸贴层后，可以通过胶粘层7将本实用新型固定粘贴在物品上，防止掉落；本实用新型的内部还设有白色书写纸4，便于书写文字信息，用于提示；本实用新型的内部还设有松紧带1-2，使其可以适当的进行宽度的调节，便于更好的固定在物品上；所述白纸贴层8的后侧面上设有S形防滑凸棱，使其在通过粘带扣子面5和粘带扣母面6固定在物品上而不通过胶粘层7固定时的稳固性较好。

[0023] 当然，上述说明并非对本实用新型的限制，本实用新型也不仅限于上述举例，本技术领域的普通技术人员在本实用新型的实质范围内所做出的变化、改型、添加或替换，也属于本实用新型的保护范围。

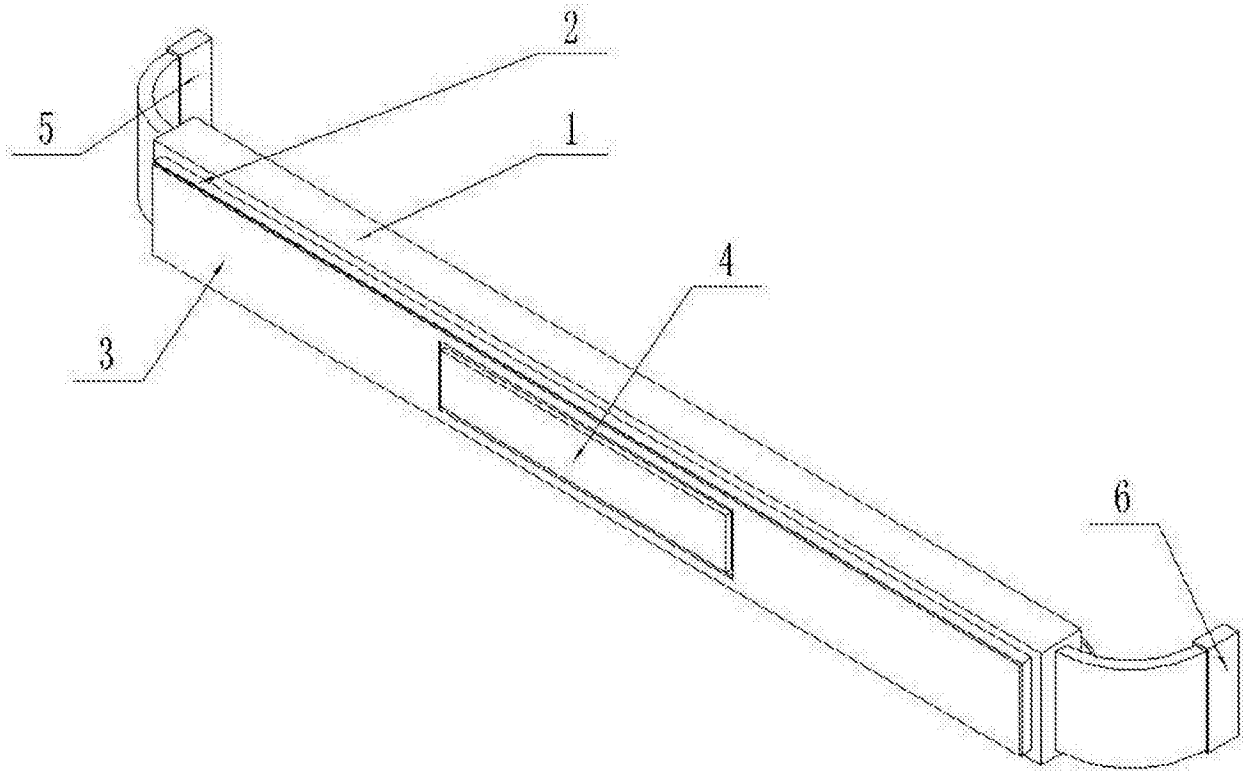

图1

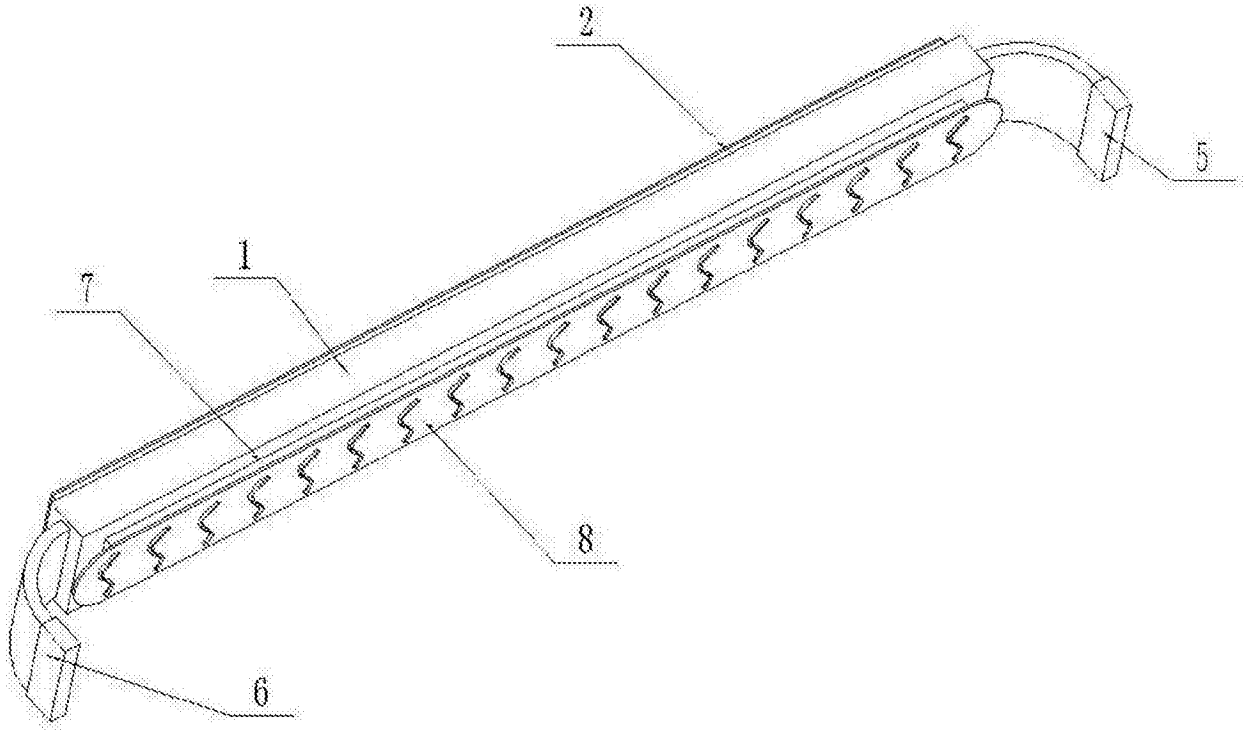

图2

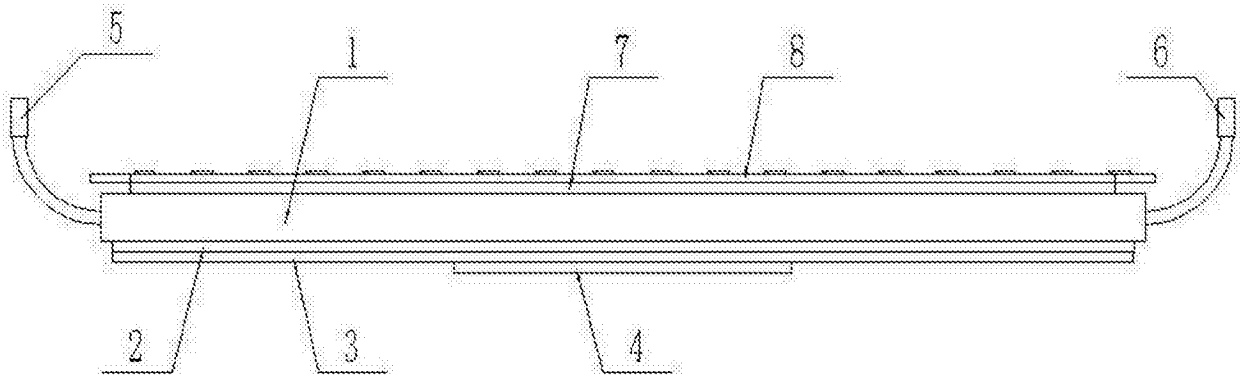

图3

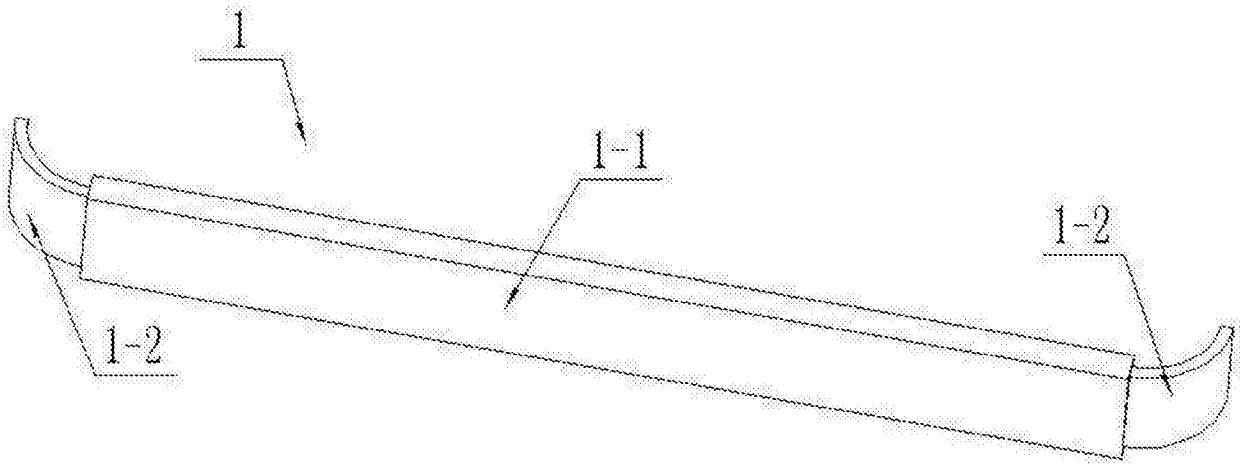

图4