(19)中华人民共和国国家知识产权局

(12)实用新型专利

(10)授权公告号 CN 208988096 U
(45)授权公告日 2019.06.18

(21)申请号 201821428065.6

(22)申请日 2018.09.03

(73)专利权人 莫青云
地址 317700 浙江省台州市椒江区云顶佳苑瑞园11号楼101室

(72)发明人 莫青云

(51)Int.Cl.
A47B 81/00(2006.01)
A47B 55/00(2006.01)
A47B 87/02(2006.01)

权利要求书1页 说明书3页 附图3页

(54)实用新型名称

一种水晶储物柜

(57)摘要

本实用新型公开了一种水晶储物柜，包括第一储物柜，所述支撑腿的下端设置有橡胶垫，所述第一储物柜的内部设置有抽屉，所述抽屉的两侧设置有滑轨，所述第一储物柜上端的表面设置有凹槽，所述凹槽的上端连接有底座，所述第二储物柜的内部设置有第三储物柜，所述第三储物柜的两侧设置有电磁滑轨。本实用新型通过设置的第一储物柜、第二储物柜和第三储物柜的材料均为水晶，呈透明状态，方便寻找物品，通过在第一储物柜的上端设置凹槽，在第二储物柜下端设置底座，两个柜子可直接堆在一起，便于拆卸安装，通过设置的电磁滑轨带动第三储物柜的升降，节约了空间，通过设置的底座可直接将第二储物柜放在地面，可按照空间需要进行调整，移动简单。

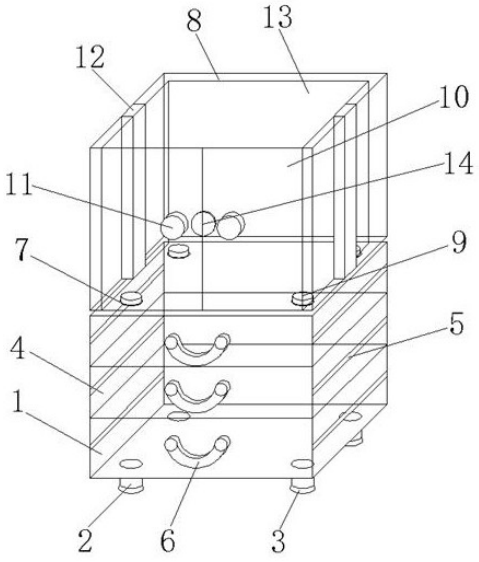

CN 208988096 U

1.一种水晶储物柜,包括第一储物柜(1),其特征在于:所述第一储物柜(1)的底端四角处均设置有支撑腿(2),所述支撑腿(2)的下端设置有橡胶垫(3),所述第一储物柜(1)的内部设置有抽屉(4),所述抽屉(4)的两侧设置有滑轨(5),所述滑轨(5)远离抽屉(4)的一侧安装在第一储物柜(1)的内壁,所述抽屉(4)的一侧设置有抽屉把手(6),所述第一储物柜(1)上端的表面设置有凹槽(7),所述凹槽(7)的上端连接有底座(9),所述底座(9)的上端连接有第二储物柜(8),所述第二储物柜(8)靠近抽屉把手(6)的一侧设置有第一柜门(10),所述第一柜门(10)的表面设置有第一门把手(11),所述第二储物柜(8)的内部设置有第三储物柜(13),所述第三储物柜(13)的两侧设置有电磁滑轨(12),所述电磁滑轨(12)远离第三储物柜(13)的一侧安装在第二储物柜(8)的内壁,所述第三储物柜(13)靠近第一柜门(10)的一侧设置有第二柜门(15),所述第二柜门(15)的表面设置有第二门把手(14)。

2.根据权利要求1所述的一种水晶储物柜,其特征在于:所述第一储物柜(1)、第二储物柜(8)和第三储物柜(13)的材料均为水晶。

3.根据权利要求1所述的一种水晶储物柜,其特征在于:所述抽屉(4)的数量为三个,所述滑轨(5)的数量为多个,且多个滑轨(5)关于抽屉(4)的纵向中轴线对称分布。

4.根据权利要求1所述的一种水晶储物柜,其特征在于:所述凹槽(7)的数量为四个且呈圆柱形,所述底座(9)的大小与凹槽(7)相同,所述底座(9)的下端连接有防滑垫。

5.根据权利要求1所述的一种水晶储物柜,其特征在于:所述第一柜门(10)的两侧通过合页与第二储物柜(8)活动连接,所述第二柜门(15)的上端通过合页与第三储物柜(13)活动连接。

6.根据权利要求1所述的一种水晶储物柜,其特征在于:所述第三储物柜(13)和第二储物柜(8)通过电磁滑轨(12)活动连接,所述第二储物柜(8)的顶端与第三储物柜(13)接触位置处设置有密封垫。

一种水晶储物柜

技术领域

[0001] 本实用新型涉及储物技术领域，具体为一种水晶储物柜。

背景技术

[0002] 储物柜一般分为家庭储物柜和商务储物柜等，主要用来方便人们的使用，存储不同的物品，分门别类，而且对于空间较小的家庭或者宿舍来说，更是必备物品，能够充分利用好空间来容纳较多的生活物品，而且也能够很好的装饰人们的居家环境。

[0003] 现有的储物柜大多为木制或者钢制，通常为全密封式结构，无法观察里面的物品，找东西较为麻烦，且储物柜多为一体式结构，空间占用较大，安装拆卸不方便，移动较为麻烦。

实用新型内容

[0004] 本实用新型的目的在于提供一种水晶储物柜，以解决上述背景技术中提出的现有的储物柜大多为木制或者钢制，通常为全密封式结构，无法观察里面的物品，找东西较为麻烦，且储物柜多为一体式结构，空间占用较大，安装拆卸不方便的问题。

[0005] 为实现上述目的，本实用新型提供如下技术方案：一种水晶储物柜，包括第一储物柜，所述第一储物柜的底端四角处均设置有支撑腿，所述支撑腿的下端设置有橡胶垫，所述第一储物柜的内部设置有抽屉，所述抽屉的两侧设置有滑轨，所述滑轨远离抽屉的一侧安装在第一储物柜的内壁，所述抽屉的一侧设置有抽屉把手，所述第一储物柜上端的表面设置有凹槽，所述凹槽的上端连接有底座，所述底座的上端连接有第二储物柜，所述第二储物柜靠近抽屉把手的一侧设置有第一柜门，所述第一柜门的表面设置有第一门把手，所述第二储物柜的内部设置有第三储物柜，所述第三储物柜的两侧设置有电磁滑轨，所述电磁滑轨远离第三储物柜的一侧安装在第二储物柜的内壁，所述第三储物柜靠近第一柜门的一侧设置有第二柜门，所述第二柜门的表面设置有第二门把手。

[0006] 优选地，所述第一储物柜、第二储物柜和第三储物柜的材料均为水晶。

[0007] 优选地，所述抽屉的数量为三个，所述滑轨的数量为多个，且多个滑轨关于抽屉的纵向中轴线对称分布。

[0008] 优选地，所述凹槽的数量为四个且呈圆柱形，所述底座的大小与凹槽相同，所述底座的下端连接有防滑垫。

[0009] 优选地，所述第一柜门的两侧通过合页与第二储物柜活动连接，所述第二柜门的上端通过合页与第三储物柜活动连接。

[0010] 优选地，所述第三储物柜和第二储物柜通过电磁滑轨活动连接，所述第二储物柜的顶端与第三储物柜接触位置处设置有密封垫。

[0011] 与现有技术相比，本实用新型的有益效果是：本实用新型通过设置的第一储物柜、第二储物柜和第三储物柜的材料均为水晶，呈透明状态，可以很好的观察储物柜内部物品，方便寻找，通过在第一储物柜的上端设置凹槽，在第二储物柜下端设置底座，两个柜子可直

接堆在一起，便于拆卸安装，通过设置的电磁滑轨带动第三储物柜的升降，节约了空间，通过设置的底座可直接将第二储物柜放在地面，可按照空间需要进行调整，移动简单。

附图说明

[0012] 图1为本实用新型的外观结构示意图；

[0013] 图2为本实用新型的第一储物柜结构示意图；

[0014] 图3为本实用新型的第二储物柜结构示意图；

[0015] 图4为本实用新型的第三储物柜结构示意图

[0016] 图5为本实用新型的第一储物柜俯视图。

[0017] 图中：1、第一储物柜；2、支撑腿；3、橡胶垫；4、抽屉；5、滑轨；6、抽屉把手；7、凹槽；8、第二储物柜；9、底座；10、第一柜门；11、第一门把手；12、电磁滑轨；13、第三储物柜；14、第二门把手；15、第二柜门。

具体实施方式

[0018] 下面将结合本实用新型实施例中的附图，对本实用新型实施例中的技术方案进行清楚、完整地描述，显然，所描述的实施例仅仅是本实用新型一部分实施例，而不是全部的实施例。基于本实用新型中的实施例，本领域普通技术人员在没有做出创造性劳动前提下所获得的所有其他实施例，都属于本实用新型保护的范围。

[0019] 请参阅图1-5，本实用新型提供的一种实施例：一种水晶储物柜，包括第一储物柜1，第一储物柜1的底端四角处均设置有支撑腿2，支撑腿2的下端设置有橡胶垫3，第一储物柜1的内部设置有抽屉4，抽屉4的两侧设置有滑轨5，滑轨5远离抽屉4的一侧安装在第一储物柜1的内壁，抽屉4的一侧设置有抽屉把手6，第一储物柜1上端的表面设置有凹槽7，凹槽7的上端连接有底座9，底座9的上端连接有第二储物柜8，第二储物柜8靠近抽屉把手6的一侧设置有第一柜门10，第一柜门10的表面设置有第一门把手11，第二储物柜8的内部设置有第三储物柜13，第三储物柜13的两侧设置有电磁滑轨12(型号为ECP-RN-SI-104W-092H-1600L-5B)，电磁滑轨12远离第三储物柜13的一侧安装在第二储物柜8的内壁，第三储物柜13靠近第一柜门10的一侧设置有第二柜门15，第二柜门15的表面设置有第二门把手14。

[0020] 在本实施中：通过设置的第一储物柜1、第二储物柜8和第三储物柜13的材料均为水晶，呈透明状态，可以很好的观察储物柜内部物品，方便寻找，通过在第一储物柜1的上端设置凹槽7，在第二储物柜8下端设置底座9，两个柜子可直接堆在一起，便于拆卸安装，通过设置的电磁滑轨12带动第三储物柜13的升降，节约了空间，通过设置的底座9可直接将第二储物柜8放在地面，可按照空间需要自动调整，移动简单，通过设置的橡胶垫3防止打滑。

[0021] 请参阅图1和图4，第一储物柜1、第二储物柜8和第三储物柜13的材料均为水晶，第一柜门10的两侧通过合页与第二储物柜8活动连接，第二柜门15的上端通过合页与第三储物柜13活动连接，通过设置的第一储物柜1、第二储物柜8和第三储物柜13的材料均为水晶，呈透明状态，可以很好的观察储物柜内部物品，方便寻找，通过设置的第二柜门15的上端通过合页与第三储物柜13活动连接，第三储物柜13在第二储物柜8内部时可以打开。

[0022] 请参阅图2和图3，抽屉4的数量为三个，滑轨5的数量为多个，且多个滑轨5关于抽屉4的纵向中轴线对称分布，第三储物柜13和第二储物柜8通过电磁滑轨12活动连接，第二

储物柜8的顶端与第三储物柜13接触位置处设置有密封垫，通过设置的三个抽屉4提高了储物空间，通过设置的电磁滑轨12便于第三储物柜13的升降，节约空间，通过设置的密封垫防止灰尘进入第二储物柜8。

[0023] 请参阅图1和图5，凹槽7的数量为四个且呈圆柱形，底座9的大小与凹槽7相同，底座9的下端连接有防滑垫，通过设置的凹槽7和底座9相匹配，可直接将第二储物柜8直接堆在第一储物柜1上端，便于拆卸安装，通过设置的底座9和防滑垫，可直接将第二储物柜8放在地面，可按照空间大小进行调整，移动简单。

[0024] 工作原理：通过在支撑腿2的底端设置有橡胶垫3，防止第一储物柜1打滑，将第二储物柜8底端的底座9对准第一储物柜1上端的凹槽7，可将第二储物柜8直接堆在第一储物柜1上方，便于拆卸安装，通过电磁滑轨12可控制第三储物柜13升降，节约空间，当第三储物柜13在第二储物柜8内部时，可通过第二门把手14将第二柜门15向上打开，不影响柜门的打开和闭合，由于底座9的底端设置有防滑垫，可将第二储物柜8直接放在地面，可根据空间大小进行调整，便于移动，第一储物柜1、第二储物柜8和第三储物柜13的材料均为水晶，呈透明状态，可以很好的观察储物柜内部物品，方便寻找，设置多个抽屉4可提高储物空间。

[0025] 对于本领域技术人员而言，显然本实用新型不限于上述示范性实施例的细节，而且在不背离本实用新型的精神或基本特征的情况下，能够以其他的具体形式实现本实用新型。因此，无论从哪一点来看，均应将实施例看作是示范性的，而且是非限制性的，本实用新型的范围由所附权利要求而不是上述说明限定，因此旨在将落在权利要求的等同要件的含义和范围内的所有变化囊括在本实用新型内。不应将权利要求中的任何附图标记视为限制所涉及的权利要求。

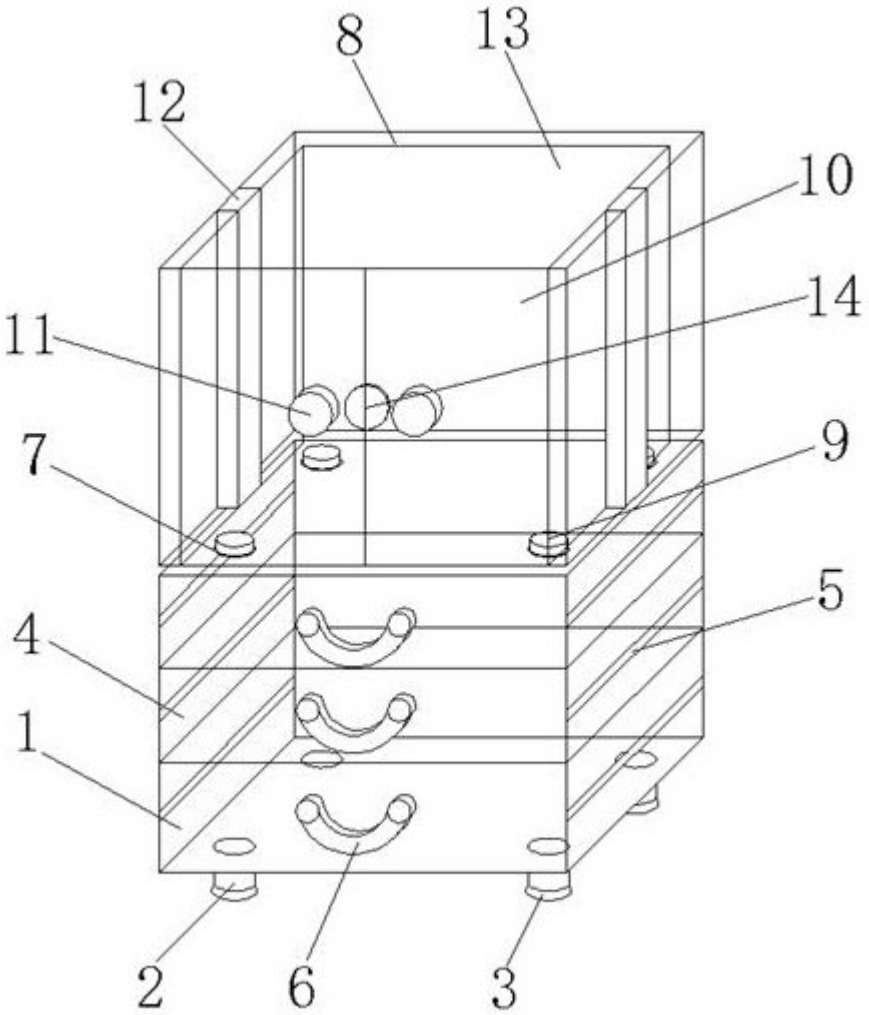

图1

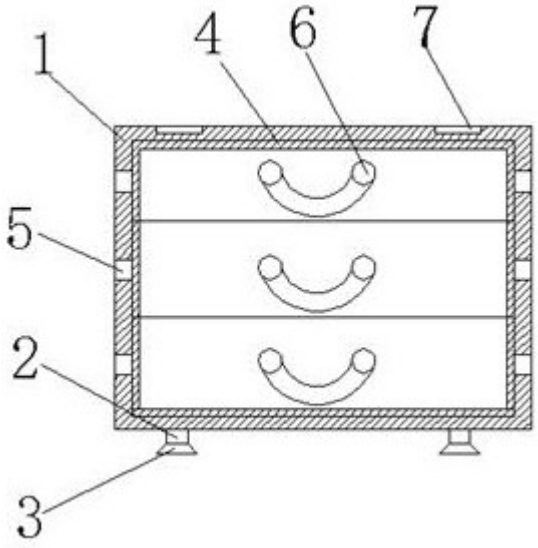

图2

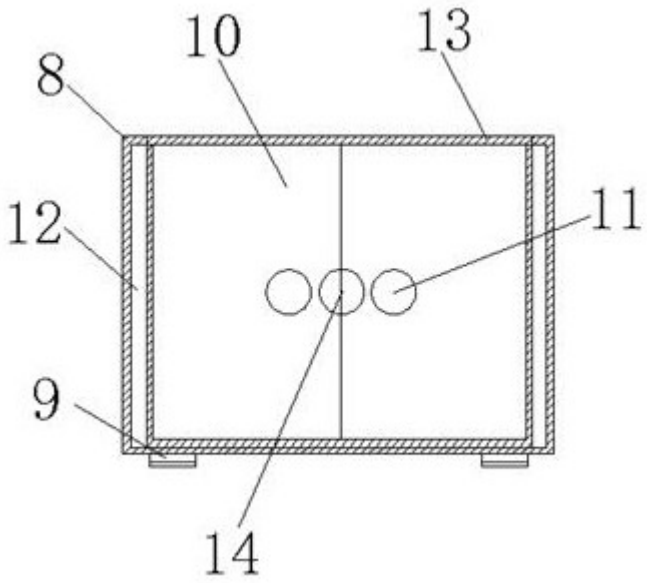

图3

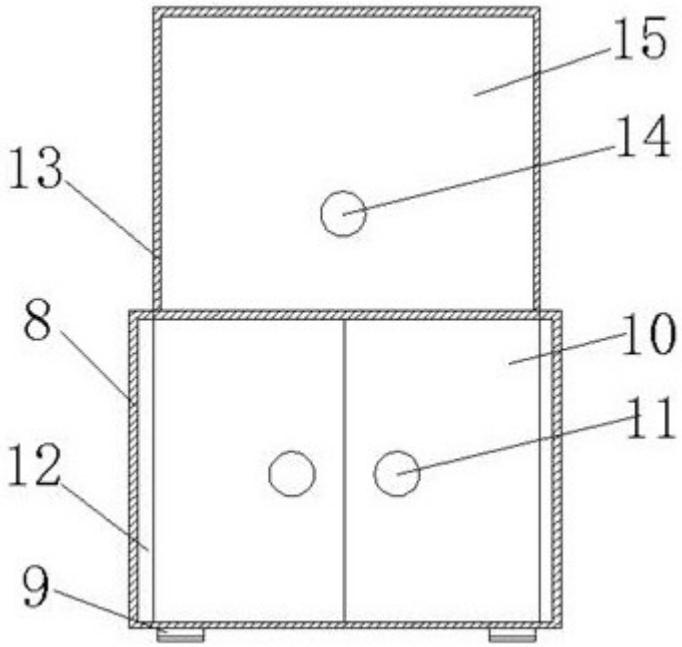

图4

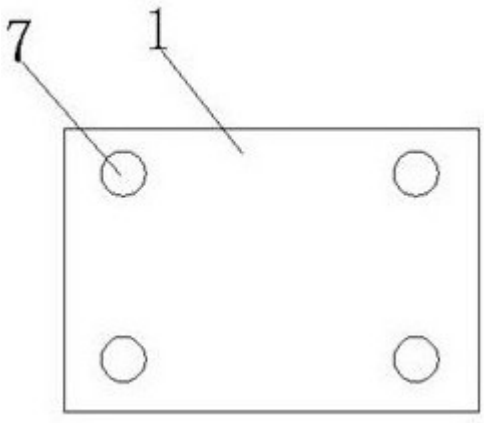

图5