(19)中华人民共和国国家知识产权局

(12)实用新型专利

(10)授权公告号 CN 201895816 U
(45)授权公告日 2011.07.13

(21)申请号 201020631066.8

(22)申请日 2010.11.30

(73)专利权人 上海步天歌文化传播有限公司
地址 201400 上海市奉贤区南桥镇南桥路 262 号 422 室

(72)发明人 吴真勇

(74)专利代理机构 上海新天专利代理有限公司 31213
代理人 王敏杰

(51)Int.Cl.
B65D 1/10(2006.01)
B65D 55/06(2006.01)

权利要求书 1 页 说明书 2 页 附图 1 页

(54)实用新型名称

一种具有良好密封效果的瓷器罐

(57)摘要

本实用新型涉及瓷器容器，特别是一种具有良好密封效果的瓷器罐。它由具有开口部的罐体和用于盖设在开口部上的罐盖组成，其特征在于：所述的罐体开口部具有环状内沿；所述的罐盖下部具有对应于罐体开口部环状内沿的盖塞部，所述的盖塞部外缘环设软质的硅胶密封部。它主要解决现有瓷器馆的罐盖很难实现对罐体的密封封盖，以致于瓷器罐很难用于储存诸如茶叶等需要密封储存的食品、物品的技术问题，它结构简单、易于加工，加工成本低。

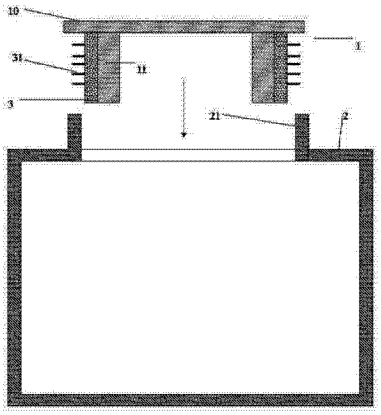

CN 201895816 U

1. 一种具有良好密封效果的瓷器罐，它由具有开口部的罐体（2）和用于盖设在开口部上的罐盖组成，其特征在于：所述的罐体开口部（21）具有环状内沿；所述的罐盖（1）下部具有对应于罐体开口部（21）环状内沿的盖塞部（11），所述的盖塞部（11）外缘环设软质的硅胶密封部（3）。

2. 根据权利要求 1 所述的具有良好密封效果的瓷器罐，其特征在于：所述的硅胶密封部（3）上具有多层环状分布的翅片（31）。

3. 根据权利要求 1 或 2 所述的具有良好密封效果的瓷器罐，其特征在于：所述的罐盖（1）上部盖顶（10）的外径大于硅胶密封部（3）的外径。

一种具有良好密封效果的瓷器罐

技术领域

[0001] 本实用新型涉及瓷器容器，特别是一种具有良好密封效果的瓷器罐。

背景技术

[0002] 中国是瓷器的故乡，中国瓷器的发明是中华民族对世界文明的伟大贡献，在英文中＂瓷器［"(china)一词也有＂中国＂的意思。瓷器是一种由瓷石、高岭土等组成，外表施有釉或彩绘的物器。瓷器的成形要通过在窑内经过高温(约1280℃-1400℃)烧制，瓷器表面的釉色会因为温度的不同从而发生各种化学变化。烧结的瓷器胎一般仅含3%不到的铁元素，且不透水，因其较为低廉的成本和耐磨不透水的特性广为世界各地的民众所使用。原料纯净度高的瓷器在相互碰撞时会发出类似金属相撞的清脆声音。高级瓷器拥有远高于一般瓷器的制作工艺难度，因此在古代皇室中也不乏精美瓷器的收藏。而一般的瓷器也具有很好的使用价值，如瓷器罐、碗、碟就是在保持其原有功能的基础上，进一步增加了器具的美观性，因此受到广大民众的喜爱。

[0003] 现有的瓷器产品中已经具有用于储存食品使用的罐体(如瓷器茶叶罐)，它通常由具有开口部的罐体和用于盖设在开口部上的罐盖组成。使用时，待储存的食品可从开口部放入罐体内，然后再盖上罐盖用以封闭。其实，罐盖很难做到与罐体的开口部完全密封的结构，而且瓷器产品也难于通过加工螺纹的结构使其形成螺纹密封结构，或者是加工的成本太高。鉴于上述原因，现有的瓷器罐很难用于储存诸如茶叶等需要密封储存的食品、物品。这对于进一步推广中国传统瓷器，也不能不说是一种遗憾。

实用新型内容

[0004] 本实用新型的目的在于提供一种具有良好密封效果的瓷器罐，它主要解决现有瓷器馆的罐盖很难实现对罐体的密封封盖，以致于瓷器罐很难用于储存诸如茶叶等需要密封储存的食品、物品的技术问题，它结构简单、易于加工，加工成本低。

[0005] 本实用新型解决上述技术问题所采用的技术方案是。

[0006] 一种具有良好密封效果的瓷器罐，它由具有开口部的罐体和用于盖设在开口部上的罐盖组成，其特征在于：所述的罐体开口部具有环状内沿；所述的罐盖下部具有对应于罐体开口部环状内沿的盖塞部，所述的盖塞部外缘环设软质的硅胶密封部。

[0007] 所述的具有良好密封效果的瓷器罐，其特征在于：所述的硅胶密封部上具有多层环状分布的翅片。

[0008] 所述的具有良好密封效果的瓷器罐，其特征在于：所述的罐盖上部盖顶的外径大于硅胶密封部的外径。

[0009] 本实用新型的有益效果是。

[0010] 1、本实用新型的瓷器罐的罐盖的盖塞部外缘设有硅胶密封部，它与开口部的环状内沿之前起到很好的密封效果，因此可以用来储存需要密封存储的食品、物品。

[0011] 2、本实用新型的软质硅胶密封部(包括翅片)可通过模具直接在罐盖的盖塞部上

加工成型，操作十分方便，且成本低。

附图说明

[0012] 图 1 是本实用新型的结构示意图。

具体实施方式

[0013] 请参阅图 1，它是本实用新型一种具有良好密封效果的瓷器罐一较佳实施例的结构示意图。如图所示：它由具有开口部的罐体 2 和用于盖设在开口部上的罐盖组成。所述的罐体开口部 21 具有环状内沿；所述的罐盖 1 下部具有对应于罐体开口部 21 环状内沿的盖塞部 11，所述的盖塞部 11 外缘环设软质的硅胶密封部 3。所述的硅胶密封部 3 上具有多层环状分布的翅片 31。所述的罐盖 1 上部盖顶 10 的外径大于硅胶密封部 3 的外径。

[0014] 使用时，将需要密封存储的食品（如茶叶）放入罐体 2 内，然后将罐盖 1 盖在罐体 2 的开口部 21 的环状内沿，这时软质硅胶密封部 3（包括软质硅胶密封部上具有的多层环状分布的翅片 31）将在罐盖 2 的盖塞部 11 与开口部 21 的环状内沿之前起到很好的密封效果，多层环状分布的翅片 31 也起到了多道密封闸门的效果。因此，储存在罐体内的食品不易于外界空气接触，因此有助于食品的长期保存不变质。

[0015] 作为本实用新型中一种最简单的实施方式，盖塞部 11 外缘环设软质的硅胶密封部 3 上也可以不再加设翅片 31。

[0016] 本实用新型的软质硅胶密封部 3（包括翅片）可通过模具直接在罐盖的盖塞部上加工成型，操作十分方便。

[0017] 综上所述，仅为本实用新型的较佳实施例而已，并非用来限定本实用新型的实施范围，即凡依本实用新型申请专利范围的内容所作的等效变化与修饰，都应为本实用新型的技术范畴。

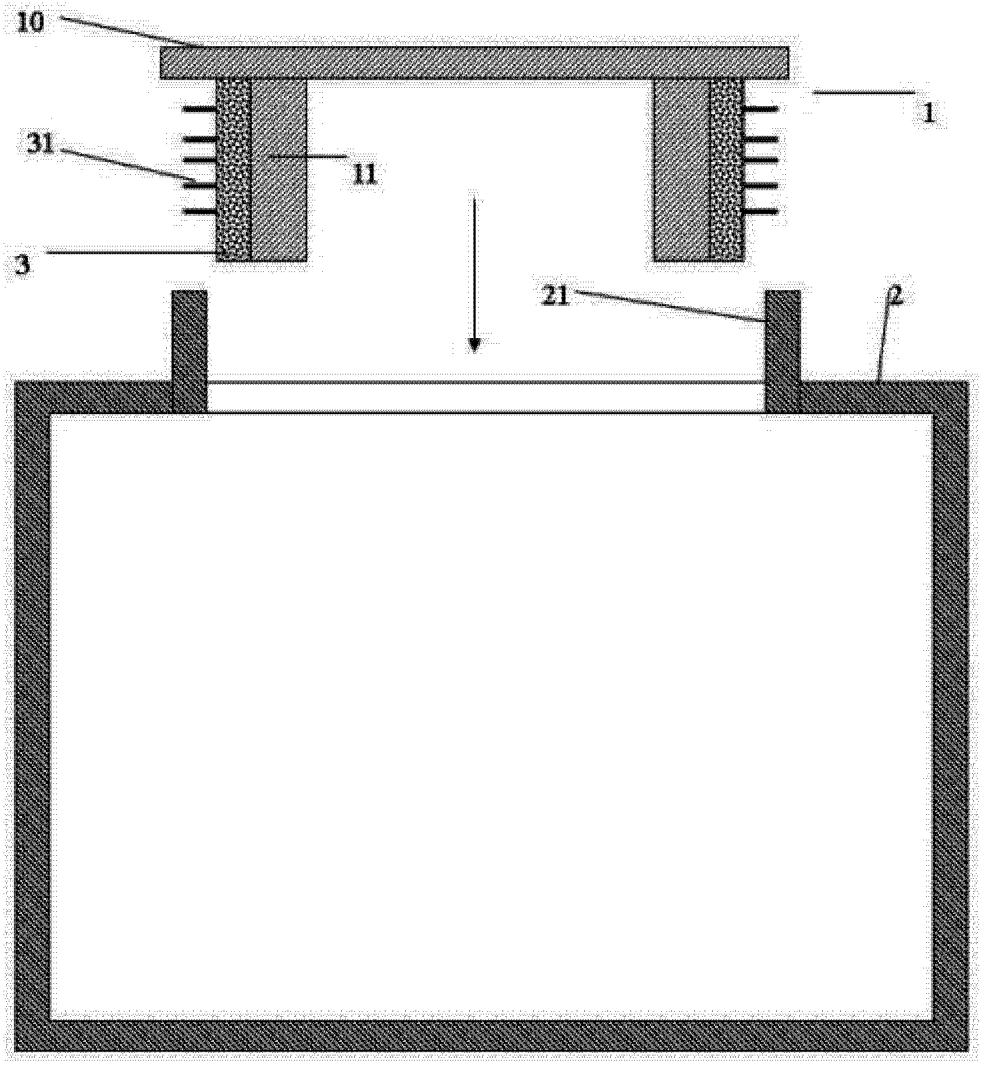

图 1