(19)中华人民共和国国家知识产权局

(12)实用新型专利

(10)授权公告号 CN 203475302 U
(45)授权公告日 2014.03.12

(21)申请号 201320463751.8

(22)申请日 2013.08.01

(73)专利权人 中铁十六局集团铁运工程有限公司宁阳制梁场
地址 271400 山东省泰安市宁阳县蒋集镇西周村中铁十六局宁阳制梁场

(72)发明人 俞剑 张世英 何均成 李杰 陈智 揭瑞海 王云 张忠平 安政军 董伟斌

(74)专利代理机构 泰安市泰昌专利事务所 37207
代理人 姚德昌

(51)Int.Cl.
E01D 19/06(2006.01)

权利要求书1页 说明书1页 附图1页

(54)实用新型名称

铁路湿接缝模板

(57)摘要

本实用新型涉及铁路湿接缝模板，模板呈直角固定在桥梁翼缘，模板外侧固定有木方，木方和模板之间通过吊模螺栓紧固。本实用新型支立模板时采用钢筋和吊模螺栓进行加固，具有支模质量好、操作简单、模板重复利用率高等优点。

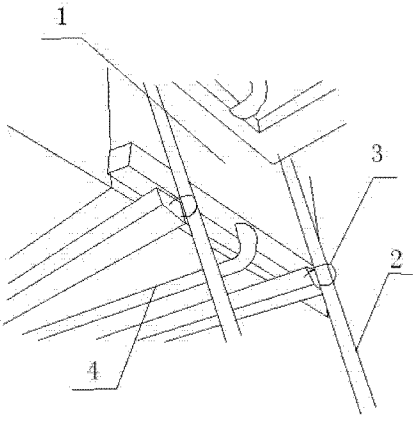

CN 203475302 U

1. 铁路湿接缝模板，模板（1）呈直角固定在桥梁翼缘，其特征在于：模板（1）外侧固定有木方，木方和模板（1）之间通过吊模螺栓紧固。

2. 根据权利要求 1 所述的铁路湿接缝模板，其特征在于：木方的端头设有供竖向钢筋（2）穿过的头环（3）。

3. 根据权利要求 1 或 2 所述的铁路湿接缝模板，其特征在于：还包括有平行于底端木方的横向钢筋（4），所述的横向钢筋（4）伸出模板（1）的外侧向上弯曲，并穿过侧端的木方。

铁路湿接缝模板

技术领域

[0001] 本实用新型涉及桥梁铁路施工工具，具体为铁路湿接缝模板。

背景技术

[0002] 在桥梁架设后，相邻梁体之间需浇筑湿接缝混凝土，由于混凝土浇筑需要在梁翼缘底支立模板，作业人员没有操作空间，传统的支架法立模和悬吊法立模对施工时间长，操作复杂且不可重复利用。

发明内容

[0003] 为了弥补以上缺陷，本实用新型提供一种铁路湿接缝模板。

[0004] 本实用新型的技术方案是：铁路湿接缝模板，模板呈直角固定在桥梁翼缘，其特征在于：模板外侧固定有木方，木方和模板之间通过吊模螺栓紧固。

[0005] 本实用新型木方的端头设有供钢筋穿过的头环，所述的钢筋穿过头环。

[0006] 本实用新型还包括有平行于底端木方的钢筋，所述的钢筋伸出模板的外侧向上弯曲，并穿过侧端的木方。

[0007] 本实用型新的有益效果为：本实用新型支立模板时采用钢筋和吊模螺栓进行加固，具有支模质量好、操作简单、模板重复利用率高等优点。

附图说明

[0008] 图 1 为本实用新型侧面结构示意图。

具体实施方式

[0009] 下面结合附图对本实施例做进一步的描述：

[0010] 铁铁路湿接缝模板，模板 1 呈直角固定在桥梁翼缘，模板 1 外侧固定有木方，木方和模板 1 之间通过吊模螺栓紧固。

[0011] 本实用新型木方的端头设有供竖向钢筋 2 穿过的头环 3。

[0012] 本实用新型还包括有平行于底端木方的横向钢筋 4，所述的横向钢筋 4 伸出模板 1 的外侧向上弯曲，并穿过侧端的木方。

[0013] 本实用新型的工作过程是：将模板呈直角固定在桥梁翼缘，通过吊模螺栓将木方将模板固定，将竖向钢筋 2 穿过木方端头的头环 3，通过横向钢筋 4 将模板 1 紧固，通过竖向钢筋 2 和横向钢筋 4 将模板紧固在桥梁上，使用完后，将模板拆下重复利用即可。

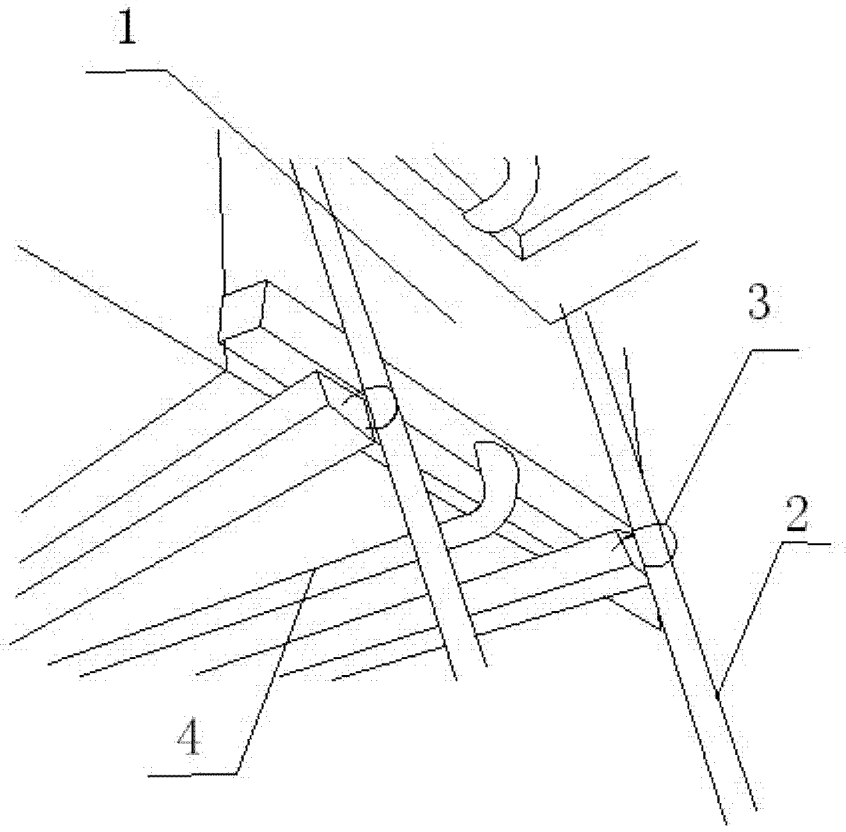

图 1