(19)中华人民共和国国家知识产权局

(12)发明专利申请

(10)申请公布号 CN 105664371 A
(43)申请公布日 2016.06.15

(21)申请号 201610097991.9

(22)申请日 2016.02.23

(71)申请人 深圳市泽名汇科技有限公司
地址 518000 广东省深圳市罗湖区桂园街道红岭中路2118号建设集团大厦A栋708B

(72)发明人 杨亦 申洪旭 韩奎荣

(51)Int.Cl.
A61N 5/06(2006.01)
A61N 2/08(2006.01)

权利要求书1页 说明书5页 附图2页

(54)发明名称

一种便携式移动理疗装置

(57)摘要

一种便携式移动理疗装置，包括上下两层防火玻璃纤维不干胶布，弯曲盘绕在防火玻璃纤维不干胶布之间的超导石墨烯导线，单层稠密分布在超导石墨烯导线周围的天然锗原石，分散排布在天然锗原石群体中的永久磁石，串联在超导石墨烯导线端部的温度控制器，以及连接在温度控制器端部的USB接口，所述超导石墨烯丝导线盘绕在双层防火玻璃纤维不干胶布之间；所述天然锗原石为直径小于3mm的球体，稠密分布在弯弯曲曲的超导石墨烯导线的周围，其单层平铺，球体之间相互接触，可以进行能量传导；所述永久磁石是圆柱体形状，其直径和高度不大于3mm，稀疏分布在天然锗原石的群体颗粒之间，所述天然锗原石都被永久磁石的磁场所覆盖。

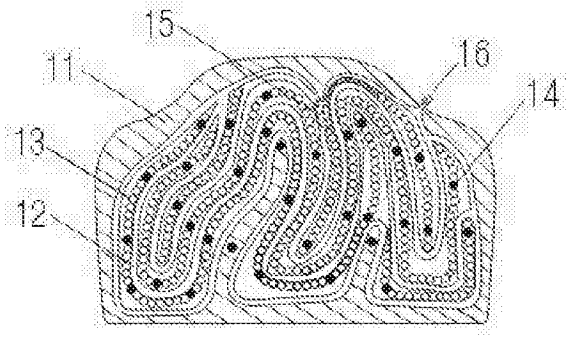

CN 105664371 A

1.一种便携式移动理疗披肩，其特征是一种便携式移动理疗披肩，包括披肩，缝制在披肩中部的护理机心，设置在护理机心右上部的右披肩带，设置在护理机心右下部的右绷带，设置在护理机心左上部的左披肩带以及设置有护理机心左下部的左绷带，所述左右披肩带和左右绷带都设计在同一块纤维布料上，所述左右绷带和左右披肩的端部设置有粘扣，所述护理机心包括扁平形状的柔软外壳，设置在柔软外壳中部的永磁铁，分别设置在永磁铁左右两边的天然锗原石，以及设置在天然锗原石外侧的石墨烯。

2.根据权利要求1所述的一种便携式移动理疗披肩，其特征是所述永磁铁呈细条状，横着贯穿在柔软外壳的中部隔槽内，单层平铺，既不成堆，也不重叠。

3.根据权利要求2所述的一种便携式移动理疗披肩，其特征是所述永磁铁安装在护理机心的中部，其周围产生一个较大的磁场，能对人体穴位磁疗针灸，使血液中自由基含量减少，活络通脉，使细胞抗氧化能力增强。

4.根据权利要求1所述的一种便携式移动理疗披肩，其特征是

所述石墨烯呈颗粒状，分别灌装在柔软外壳的左右两边的隔槽内，单层平铺，相互挤压在成一条线状，既不成堆，也不重叠。

5.根据权利要求4所述的一种便携式移动理疗披肩，其特征是

所述石墨烯通过USB插头通电后，产生热与远红外波，等同于太阳光谱中波长在6-14微米的不可见光的远红外波，可改善人体微环境，促进新陈代谢，排出体内毒素，促进细胞组织再生，增加人体免疫力。

6.根据权利要求1所述的一种便携式移动理疗披肩，其特征是所述天然锗原石呈颗粒状，分别灌装在永磁铁隔槽两边的天然锗原石隔槽内，单层平铺，相互挤压在成一条线状，既不成堆，也不重叠。

7.根据权利要求6所述的一种便携式移动理疗披肩，其特征是所述天然锗原石被红外光照射时，天然锗原石吸收大量红外光，将红外波转化成锗能量源源不断向外散发出来，锗能量拥有抗氧化和提高人体免疫力的特殊功能，能使人体细胞供氧功能提高，细胞活化，具有反老还童的功效，使人体摆脱多种致命病变。

8.根据权利要求7所述的一种便携式移动理疗披肩，其特征是安装在永磁铁两端的天然锗原石，在永磁铁的磁场作用下发生磁性变化，在天然锗原石的周围形成了一个新的锗原石磁场，这种锗原石磁场不但具备永磁铁的磁场的理疗功效，同时具备天然锗原石的理疗功效，将单项的永磁铁和天然锗原石的理疗功效集于一体，提高了理疗效果，缩短了理疗时间。

一种便携式移动理疗装置

技术领域

[0001] 本发明涉及一种保健器材，特别指的是一种便携式移动理疗装置，广泛应用于人体组织结构的修复和人体病理的非药物调理，改善人体血液循环系统，杀死人体有害细菌，排除人体内部毒素。

背景技术

[0002] 目前市上的理疗工具很多，日本和中国台湾最有疗效的的理疗设备是采用石墨烯来与锗原石相结合来改善人本生理机能，中国大陆经常采用传统的磁疗方式来改善人本生理机能，这些理疗设备不仅需要插接室内插座，而且能耗大，同时会产生电磁辐射与电流声，对人体健康产生不利的因素。另外，这些理疗设备在使用时不能弯曲，与人体接触性差；在理疗时，只能体现石墨烯、锗原石和磁石各自单一的理疗功效，不能发辉出这三者之间相互作用而产生的另一种奇特的理疗功效，从而导致理疗效果差，理疗时间长的弊端。专利2015207337444介绍了一种远红外理疗按摩床，专利2015207063232介绍了一种多功能局部神经理疗仪，这些理疗仪都是通过红外光的照射和电动工具的机动按摩，来修复皮下组织的病变，激活毛细血管的血液循环，都是因其体积大，重量重，用电方式不同而不能移动使用，这样不但给理疗人员带来不便，而且浪费被理疗人员的时间。专利2011202819955介绍了一种中医血位理疗衣，这种理疗衣虽然可以穿在身上，但是这种理疗衣自身没有理疗功效，只是为红外理疗和按摩理疗标注人体血位的位置。

发明内容

[0003] 为了解决以上技术中存在的问题，本发明提供了一种由超导石墨烯导线、天然锗原石和永久磁石组成的新型高效理疗装置。

[0004] 本发明包括上下两层防火玻璃纤维不干胶布，弯曲盘绕在防火玻璃纤维不干胶布之间的超导石墨烯导线，单层稠密分布在超导石墨烯导线周围的天然锗原石，分散排布在天然锗原石群体中的永久磁石，串联在超导石墨烯导线端部的温度控制器，以及连接在温度控制器端部的USB接口6。

[0005] 所述防火玻璃纤维不干胶布由上下两层构成，其胶面相对，通过双面粘贴将超导石墨烯导线、天然锗原石和永久磁石粘贴在其夹层内，使超导石墨烯导线、天然锗原石和永久磁石不能串位移动；防火玻璃纤维不干胶布的周边缝合，将超导石墨烯导线、天然锗原石和永久磁石缝合在其中，形成一个完整的密封体。

所述超导石墨烯导线是由0.6-4.8万根超导石墨烯丝组成，在一束超导石墨烯丝的外围注塑一层塑胶绝缘材料，形成了一根带塑胶绝缘皮的超导石墨烯丝导线，所述超导石墨烯丝导线盘绕在双层防火玻璃纤维不干胶布之间，其两个端头分别从防火玻璃纤维不干胶布的左上部伸出，与USB接口电连接。超导石墨烯导线通电时，在其周围产生热能和远红外线，远红外线对人体具有排汗、改善微循环、促进体内生化反应和新陈代谢、排除体内毒素和废物、促进组织生长与再生和提高免疫力与抵抗力的理疗功效。

[0006] 所述天然锗原石为直径小于3mm的球体，稠密分布在弯弯曲曲的超导石墨烯导线的周围，其单层平铺，球体之间相互接触，可以进行能量传导；天然锗原石具有消除痛症、排除体内毒素、增强自然治愈能力、脱氢、供氧、半导体及负离子作用、增强人体免疫力、诱发干扰素生成和促进内啡吠生成的功能；天然锗原石的远红外放射率为92.1%，波长为8-10um，为人体最易吸收的频率和波长，远红外线辐射可深深渗入人体肌肤，吸附人体内的毒素和重金属并将其分解排出体外，达到排毒养颜的作用，此外远红外线可与人体细胞产生共鸣效应，形成执反应，使毛细血管扩张，促进人体备注循环，解除疲劳。

[0007] 所述永久磁石是圆柱体形状，其直径和高度不大于3mm，稀疏分布在天然锗原石的群体颗粒之间，所述天然锗原石都被永久磁石的磁场所覆盖。科学家经过实验和观察发现，磁场效应有益健康，永久磁石的外围有一个磁场，磁场可以促进细胞新陈代谢和活化细胞从而加速细胞内废物和有害物质排泄，平衡内分泌失调，促进血液循环，改善微循环状态，促进炎症消退，消除炎症肿胀和疼痛，双向调节血压，尤其能使高血压降低，提高红细胞的携氧能力，降低血液粘度，增强和改善人体免疫功能，提高人体对疾病的抵抗能力，有抗衰老作用，清除体内积存的自由基，改善血脂代谢，有降低胆固醇作用，消除疲劳和促进体力恢复，镇静作用，消除失眠和精神紧张。

[0008] 所述温度控制器安装在超导石墨烯导线的任意一端，其将超导石墨烯导线的温度控制在85摄氏度以下。

[0009] 当通过USB 插头给超导石墨烯导线通电后，在超导石墨烯导线的周围产生了热能与远红外线，这种远红外线的波长等同于太阳光谱中波长在6-14um的不可见光的远红外线的波长，这种远红外线自身可以改善人体微环境，促进新陈代谢，排出体内毒素，促进细胞组织再生，增加人体免疫力。当远红外线射向天然锗原石时，天然锗原石吸收大量远红外线和热能，当能量集聚饱和时，转化成新的“石墨烯锗”能量源源不断向外散发出来，锗能量拥有抗氧化和提搞人体免疫力的特殊功能，能使人体细胞供氧功能提高，细胞活化，具有反老还童的功效，使人体摆脱多种致命病变。

[0010] 永久磁石的周围有一个较大的磁场，能对人体穴位磁疗针灸，使血液中自由基含量减少，活络通脉，使细胞抗氧化能力增强。被永久磁石的磁场覆盖下的天然锗原石，在永久磁石的磁场作用下发生磁性变化，在天然锗原石的周围形成了一个新的锗原石磁场，这种锗原石磁场不但具备永久磁石的理疗功效，同时具备天然锗原石的理疗功效，将单项的永久磁石和天然锗原石的理疗功效集于一体，形成了新的“磁锗”理疗功效，提高了理疗效果，缩短了理疗时间。

[0011] 本发明是一种新型理疗设备的核心装置，可做成理疗披肩、理疗背心、理疗颈椎套、理疗护膝、理疗丰乳罩、理疗暖手套、理疗护足器等保健用具，凡涉及到该装置的理疗产品都属于本发明的保护范围。

[0012] 本发明的积极效果是不但充分利用了超导石墨烯导线、天然锗原石和永久磁石的理疗特性，而且利用了超导石墨烯导线、天然锗原石和永久磁石之间的相互作用所激发出的新的“石墨烯锗”和“磁锗”理疗功效，将理疗功效提高了三倍；通过移动电源供电来工作，不但便携，而且可以移动，给人们的理疗带来了极大方便。

附图说明

[0013] 下面结合附图对本发明作进一步的说明。

[0014] 图1是本发明的效果图。

[0015] 图2是本发明护理机心剖面图。

[0016] 图3是本发明原理图。

[0017] 图4是本发明作为披肩时的结构图。

[0018] 图5是本发明作为护膝时的结构图。

具体实施方式

[0019] 实施例一

如图4所示，将移动便携式理疗装置2缝制在披肩外套1的中部，在披肩外套1的右上部设置有右披肩带11，在披肩外套1的右下部设置有右绷带12，在披肩外套1的左上部设置有左披肩带13，在披肩外套1的左下部设置有左绷带14，在左右绷带和左右披肩带的端部设置有粘扣15。

[0020] 如图2所示，所述移动便携式理疗装置2包括上下两层防火玻璃纤维不干胶布21，弯曲盘绕在防火玻璃纤维不干胶布21之间的超导石墨烯导线22，单层稠密分布在超导石墨烯导线22周围的天然锗原石23，分散排布在天然锗原石23群体中的永久磁石24，串联在超导石墨烯导线22端部的温度控制器25，以及连接在温度控制器25端部的USB接口6。所述防火玻璃纤维不干胶布21由上下两层构成，其胶面相对，通过双面粘贴将超导石墨烯导线22、天然锗原石23和永久磁石24粘贴在其夹层内，使超导石墨烯导线22、天然锗原石23和永久磁石24不能串位移动；防火玻璃纤维不干胶布21的周边缝合，将超导石墨烯导线22、天然锗原石23和永久磁石24缝合在其中，形成一个完整的密封体。所述超导石墨烯导线22是由0.6-4.8万根超导石墨烯丝组成，在一束超导石墨烯丝的外围注塑一层塑胶绝缘材料，形成了一根带塑胶绝缘皮的超导石墨烯丝导线22，所述超导石墨烯丝导线22盘绕在双层防火玻璃纤维不干胶布21之间，其两个端头分别从防火玻璃纤维不干胶布21的左上部伸出，与USB接口26电连接。所述天然锗原石23为直径小于3mm的球体，稠密分布在弯弯曲曲的超导石墨烯导线22的周围，其单层平铺，球体之间相互接触，可以进行能量传导。所述永久磁石24是圆柱体形状，其直径和高度不大于3mm，稀疏分布在天然锗原石23的群体颗粒之间，所述天然锗原石23都被永久磁石24的磁场所覆盖。所述温度控制器25安装在超导石墨烯导线22的任意一端，其将超导石墨烯导线22的温度控制在85摄氏度以下。

[0021] 如图3所示，当通过USB插头26给超导石墨烯导线22通电后，在超导石墨烯导线22的周围产生了热能与远红外线，这种远红外线的波长等同于太阳光谱中波长在6-14um的不可见光的远红外线的波长，这种远红外线自身可以改善人体微环境，促进新陈代谢，排出体内毒素，促进细胞组织再生，增加人体免疫力。当远红外线射向天然锗原石23时，天然锗原石23吸收大量远红外线和热能，当能量集聚饱和时，转化成新的“石墨烯锗”能量源源不断向外散发出来，锗能量拥有抗氧化和提搞人体免疫力的特殊功能，能使人体细胞供氧功能提高，细胞活化，具有反老还童的功效，使人体摆脱多种致命病变。永久磁石24的周围有一个较大的磁场，能对人体穴位磁疗针灸，使血液中自由基含量减少，活络通脉，使细胞抗氧化能力增强。被永久磁石24的磁场覆盖下的天然锗原石23，在永久磁石24的磁场作用下发生磁性变化，在天然锗原石23的周围形成了一个新的锗原石磁场，这种锗原石磁场不但具

备永久磁石24的理疗功效，同时具备天然锗原石23的理疗功效，将单项的永久磁石24和天然锗原石23的理疗功效集于一体，形成了新的“磁锗”理疗功效，提高了理疗效果，缩短了理疗时间。

[0022] 使用时将带有理疗装置的披肩搭在后背上，将右披肩带11从右肩上方搭出，与右绷带12相粘合；将左披肩带13从左肩上方搭出，与在绷带14相粘合，将USB接口26与移动电源的输出USB接口对接，便可进行理疗了。

[0023] 实施例二

如图5所示，将移动便携式理疗装置2缝制在护膝3的中部，在护膝3的左端设置有左绷带31和左粘扣33，在护膝3的右端设置有右绷带32和右粘扣34。

[0024] 如图2所示，所述移动便携式理疗装置2包括上下两层防火玻璃纤维不干胶布21，弯曲盘绕在防火玻璃纤维不干胶布21之间的超导石墨烯导线22，单层稠密分布在超导石墨烯导线22周围的天然锗原石23，分散排布在天然锗原石23群体中的永久磁石24，串联在超导石墨烯导线22端部的温度控制器25，以及连接在温度控制器25端部的USB接口6。所述防火玻璃纤维不干胶布21由上下两层构成，其胶面相对，通过双面粘贴将超导石墨烯导线22、天然锗原石23和永久磁石24粘贴在其夹层内，使超导石墨烯导线22、天然锗原石23和永久磁石24不能串位移动；防火玻璃纤维不干胶布21的周边缝合，将超导石墨烯导线22、天然锗原石23和永久磁石24缝合在其中，形成一个完整的密封体。所述超导石墨烯导线22是由0.6-4.8万根超导石墨烯丝组成，在一束超导石墨烯丝的外围注塑一层塑胶绝缘材料，形成了一根带塑胶绝缘皮的超导石墨烯丝导线22，所述超导石墨烯丝导线22盘绕在双层防火玻璃纤维不干胶布21之间，其两个端头分别从防火玻璃纤维不干胶布21的左上部伸出，与USB接口26电连接。所述天然锗原石23为直径小于3mm的球体，稠密分布在弯弯曲曲的超导石墨烯导线22的周围，其单层平铺，球体之间相互接触，可以进行能量传导。所述永久磁石24是圆柱体形状，其直径和高度不大于3mm，稀疏分布在天然锗原石23的群体颗粒之间，所述天然锗原石23都被永久磁石24的磁场所覆盖。所述温度控制器25安装在超导石墨烯导线22的任意一端，其将超导石墨烯导线22的温度控制在85摄氏度以下。

[0025] 如图3所示，当通过USB插头26给超导石墨烯导线22通电后，在超导石墨烯导线22的周围产生了热能与远红外线，这种远红外线的波长等同于太阳光谱中波长在6-14um的不可见光的远红外线的波长，这种远红外线自身可以改善人体微环境，促进新陈代谢，排出体内毒素，促进细胞组织再生，增加人体免疫力。当远红外线射向天然锗原石23时，天然锗原石23吸收大量远红外线和热能，当能量集聚饱和时，转化成新的“石墨烯锗”能量源源不断向外散发出来，锗能量拥有抗氧化和提搞人体免疫力的特殊功能，能使人体细胞供氧功能提高，细胞活化，具有反老还童的功效，使人体摆脱多种致命病变。永久磁石24的周围有一个较大的磁场，能对人体穴位磁疗针灸，使血液中自由基含量减少，活络通脉，使细胞抗氧化能力增强。被永久磁石24的磁场覆盖下的天然锗原石23，在永久磁石24的磁场作用下发生磁性变化，在天然锗原石23的周围形成了一个新的锗原石磁场，这种锗原石磁场不但具备永久磁石24的理疗功效，同时具备天然锗原石23的理疗功效，将单项的永久磁石24和天然锗原石23的理疗功效集于一体，形成了新的“磁锗”理疗功效，提高了理疗效果，缩短了理疗时间。

[0026] 使用时，将护膝3放置在人体膝盖上，将其左右两端向后变折，通过左粘扣31与右

粘扣32相粘合，将护膝3绑定在了膝盖上，将USB接口26与移动电源接插，便可以进行理疗了。

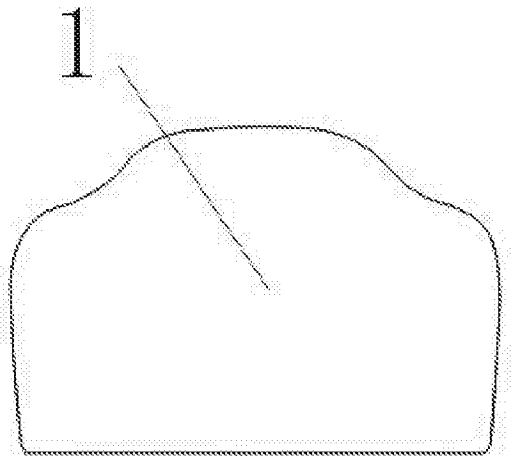

图1

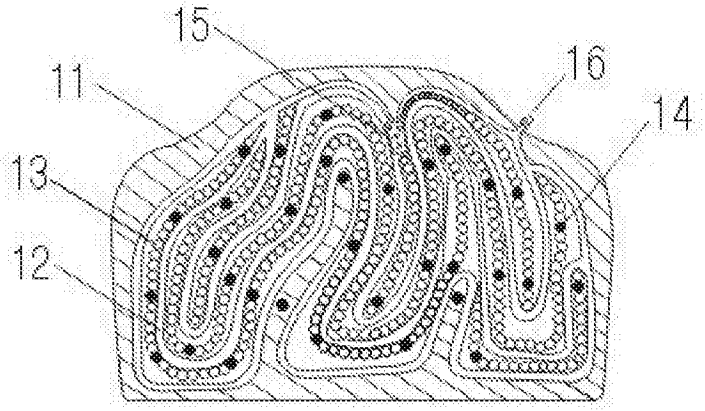

图2

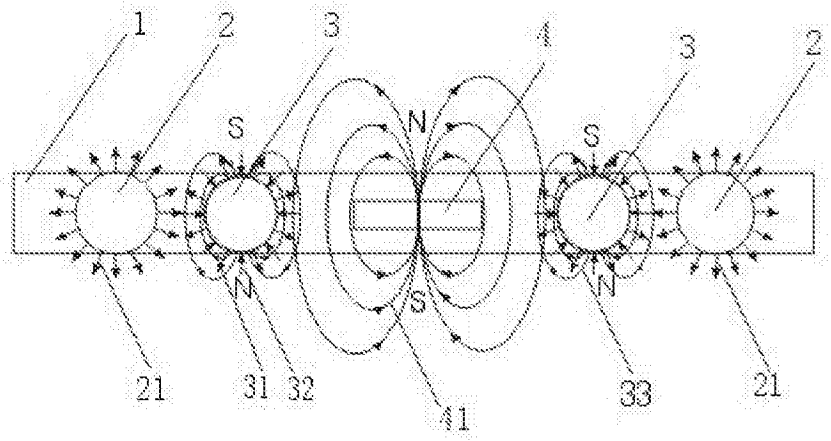

图3

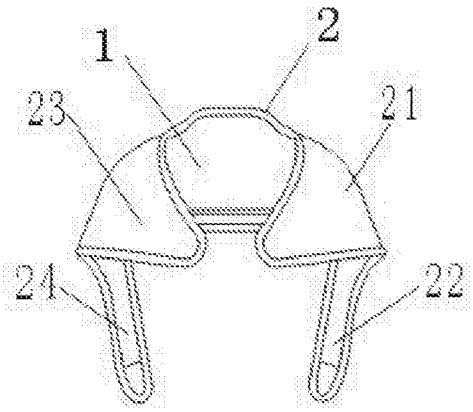

图4

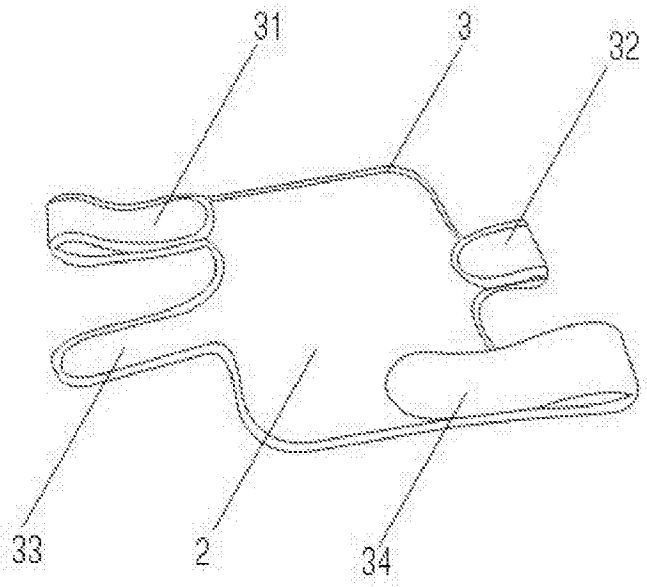

图5