(19)中华人民共和国国家知识产权局

(12)实用新型专利

(10)授权公告号 CN 202341125 U
(45)授权公告日 2012.07.25

(21)申请号 201120427058.6

(22)申请日 2011.10.27

(73)专利权人 中国矿业大学
地址 221116 江苏省徐州市泉山区三环南路

(72)发明人 徐浩 王建龙 吴林成

(51)Int.Cl.
A45C 11/20(2006.01)
A45F 3/16(2006.01)

权利要求书 1 页 说明书 1 页 附图 1 页

(54)实用新型名称

一种新型餐盒

(57)摘要

本实用新型涉及一种新型餐盒，包括餐盒主体、储物盒、筷子和勺子，其特征在于：在餐盒主体的右侧安装有储物盒，餐盒不使用的时候，筷子和勺子存放在储物盒中，使用的时候将筷子和勺子从储物盒中取出即可，本实用新型结构简单，易于制造。

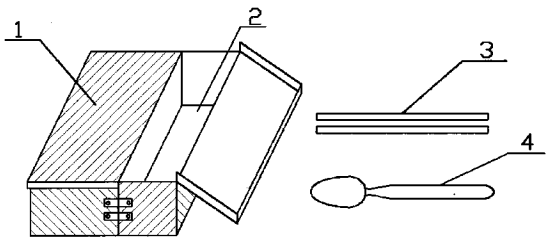

CN 202341125 U

1. 一种新型餐盒，包括餐盒主体 (1)、储物盒 (2)、筷子 (3) 和勺子 (4)，其特征在于：在餐盒主体 (1) 的一个侧面安装有储物盒 (2)，筷子 (3) 和勺子 (4) 放在储物盒 (2) 中。

一种新型餐盒

技术领域

[0001] 本实用新型涉及一种生活用品，更确切的说是一种新型餐盒。

背景技术

[0002] 餐盒是现在人们生活当中的常用品，由于普通餐盒上没有专门的存放筷子和勺子的储物盒，餐盒使用前后，就需要分别存放餐盒和筷子、勺子等简单的餐具，这样就会给人们的使用带来一定的不方便。

发明内容

[0003] 本实用新型的目的是提供一种结构简单的一种新型餐盒。

[0004] 本实用新型的目的可通过以下方式来实现：一种新型餐盒，包括餐盒主体、储物盒、筷子和勺子，其特点是在餐盒主体的右侧安装有储物盒，储物盒中存放有筷子和勺子。

[0005] 本实用新型与现有的技术相比有如下优点：由于在餐盒的右侧安装有储物盒，这样就可以把筷子、勺子存放在储物盒中，使用的时候拿出即可，用完可放回储物盒中，这样既可以使人们更加方便的使用餐盒，又在一定程度上避免了使用一次性用具。

附图说明

[0006] 附图 1 是本实用新型的结构示意图。

具体实施方式

[0007] 参照附图 1 如下：一种新型餐盒，包括餐盒主体 1、储物盒 2、筷子 3 和勺子 4，其特征在于：在餐盒主体 1 的右侧安装有储物盒 2，餐盒不使用的时候，筷子 3 和勺子 4 存放在储物盒 2 中，使用的时候将筷子 3 和勺子 4 从储物盒 2 中取出即可，本实用新型结构简单，易于制造。

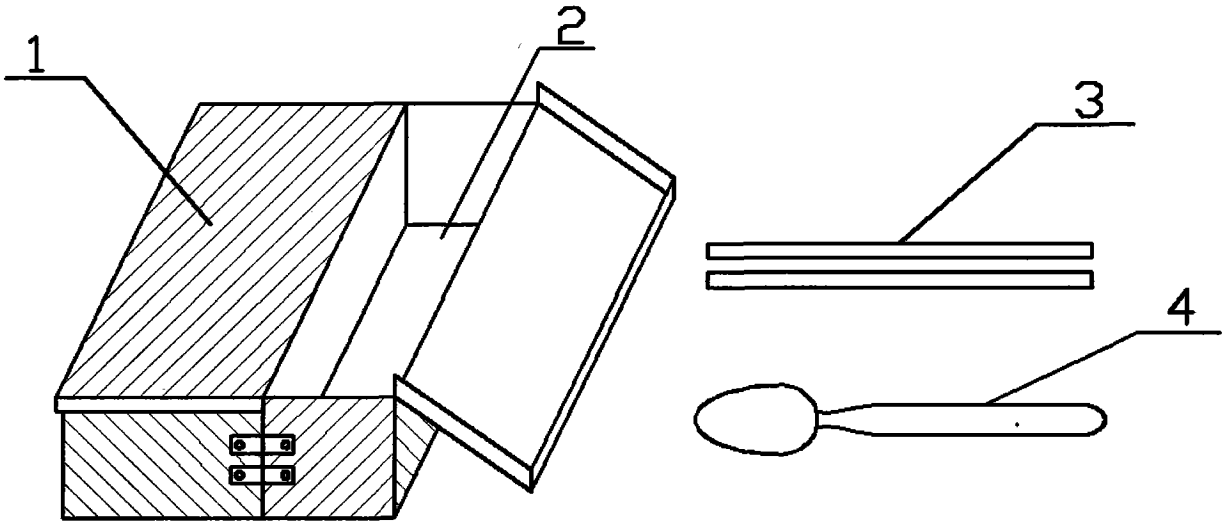

图 1