(19)中华人民共和国国家知识产权局

(12)实用新型专利

(10)授权公告号 CN 204378733 U
(45)授权公告日 2015.06.10

(21)申请号 201520059707.X

(22)申请日 2015.01.29

(73)专利权人 汪斌
地址 310053 浙江省杭州市滨江区杨家墩褚家潭34号

(72)发明人 汪斌

(51)Int.Cl.
A47G 19/22(2006.01)

(ESM)同样的发明创造已同日申请发明专利

权利要求书1页 说明书2页 附图3页

(54)实用新型名称

一种便携杯子

(57)摘要

本实用新型公开了一种便携杯子，它由杯子体、圆台状橡胶杯套、杯盖、吸盘、橡胶绳、缝隙组成，其特征在于所述杯子体整体呈半椭圆形，杯子体上端设有一杯盖，杯盖一侧设有一橡胶绳，橡胶绳上端设有一吸盘，杯子体外侧设有一圆台状橡胶杯套，圆台状橡胶杯套上留有一缝隙，当希望将杯子放在桌子上时，可先取下圆台状橡胶杯套，并将圆台状橡胶杯套倒置放在桌子上，接着将杯子体放入圆台状橡胶杯套中即可，当希望悬挂时，使用者可将吸盘吸附在墙面上即可，当无法使用吸盘时，使用者可先将杯盖上的橡胶绳环绕在周围环境的任意横杆上，接着将吸盘从缝隙一侧嵌入到缝隙另一侧，达到固定的效果即可，其有益效果是设计简单，可靠耐用，实用性较大。

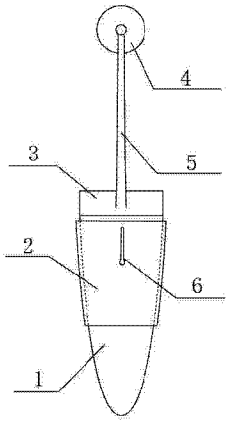

CN 204378733 U

1.一种便携杯子，由杯子体（1）、圆台状橡胶杯套（2）、杯盖（3）、吸盘（4）、橡胶绳（5）、缝隙（6）组成，其特征在于所述杯子体（1）整体呈半椭圆形，杯子体（1）上端设有一杯盖（3），杯盖（3）一侧设有一橡胶绳（5），橡胶绳（5）上端设有一吸盘（4），杯子体（1）外侧设有一圆台状橡胶杯套（2），圆台状橡胶杯套（2）上留有一缝隙（6），且圆台状橡胶杯套（2）与杯子体（1）相匹配。

一种便携杯子

技术领域

[0001] 本实用新型涉及一种杯子，尤其涉及一种便携杯子，属于日常生活用品技术领域。

背景技术

[0002] 杯子是人们日常生活中用来喝水的不可缺少的物品。杯子用途广泛，种类繁多，但一般的杯子设计较单一，为了使杯子能够平稳的放在水平面上，杯子底部通常会被设计成平面，这种设计在一般情况下十分合理，但对于部分便携式的杯子，其放在使用者包中或握在使用者手中的时间远大于放在水平面上的时间，这种杯子更应该注重便携性和舒适性，此外，一般的杯子通常只能手持或摆放在水平面上， 当人们希望悬挂杯子时，很难满足人们的需求。

发明内容

[0003] 为了克服现有技术中杯子存在的不足，本实用新型的目的是提供一种便携杯子，该杯子的杯子体被设计成半椭圆形，十分适合手握，不仅提高了舒适性，也使手能更牢固的握住杯子，增加了稳定性，且该杯子的底部圆滑，能够顺畅的将其塞入到拥挤的包中，该杯子外部还设有圆台状橡胶杯套，手握杯子时可以起到防烫、防滑的作用，当希望把杯子放在桌子上时，可以将圆台状橡胶杯套取下，倒置放在桌子上，再将杯子放在圆台状橡胶杯套上即可，该杯子上设有一吸盘，便于将杯子吸附在墙面上，圆台状橡胶杯套上还设有一条缝隙，当周围环境不能使用吸盘吸附时，可用杯子上的橡胶绳环绕在周围环境的任意横杆上，并将吸盘从缝隙一侧嵌入到缝隙另一侧，达到固定的效果，十分方便实用。

[0004] 为了达到本实用新型的目的，本实用新型解决其技术问题所采用的技术方案是：由杯子体、圆台状橡胶杯套、杯盖、吸盘、橡胶绳、缝隙组成，其特征在于所述杯子体整体呈半椭圆形，杯子体上端设有一杯盖，杯盖一侧设有一橡胶绳，橡胶绳上端设有一吸盘，杯子体外侧设有一圆台状橡胶杯套，圆台状橡胶杯套上留有一缝隙，且圆台状橡胶杯套与杯子体相匹配，当希望将本实用新型杯子放在桌子上时，可先取下圆台状橡胶杯套，并将圆台状橡胶杯套倒置放在桌子上，接着将杯子体放入圆台状橡胶杯套中即可，当希望悬挂时，使用者可将吸盘吸附在墙面上即可，当无法使用吸盘时，使用者可先将杯盖上的橡胶绳环绕在周围环境的任意横杆上，接着将吸盘从缝隙一侧嵌入到缝隙另一侧，达到固定的效果即可。

[0005] 本实用新型的有益效果是设计简单，可靠耐用，实用性较大。

附图说明

[0006] 下面通过附图和实用例对本实用新型作进一步说明。

[0007] 图 1 是本实用新型吸盘悬挂状态示意图。

[0008] 图 2 是本实用新型环绕悬挂状态示意图。

[0009] 图 3 是本实用新型放置在水平面时状态示意图。

[0010] 图中 1. 杯子体，2. 圆台状橡胶杯套，3. 杯盖，4. 吸盘，5. 橡胶绳，6. 缝隙，7. 横杆。

具体实施方式

[0011] 本实用新型由杯子体 1、圆台状橡胶杯套 2、杯盖 3、吸盘 4、橡胶绳 5、缝隙 6 组成，其特征在于所述杯子体 1 整体呈半椭圆形，杯子体 1 上端设有一杯盖 3，杯盖 3 一侧设有一橡胶绳 5，橡胶绳 5 上端设有一吸盘 4，杯子体 1 外侧设有一圆台状橡胶杯套 2，圆台状橡胶杯套 2 上留有一缝隙 6，且圆台状橡胶杯套 2 与杯子体 1 相匹配，当希望将本实用新型杯子放在桌子上时，可先取下圆台状橡胶杯套 2，并将圆台状橡胶杯套 2 倒置放在桌子上，接着将杯子体 1 放入圆台状橡胶杯套 2 中即可，当希望悬挂时，使用者可将吸盘 4 吸附在墙面上即可，当无法使用吸盘 4 时，使用者可先将杯盖 3 上的橡胶绳 5 环绕在周围环境的任意横杆 7 上，接着将吸盘 4 从缝隙 6 一侧嵌入到缝隙 6 另一侧，达到固定的效果即可。

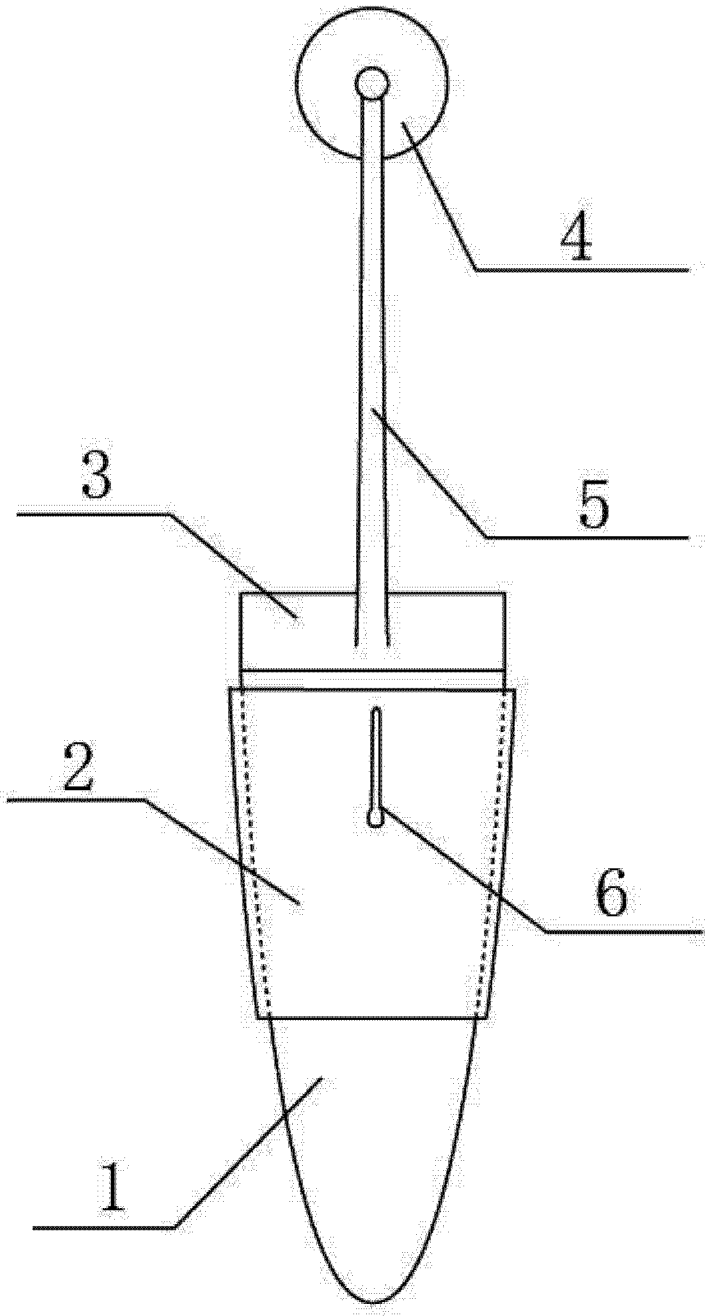

图 1

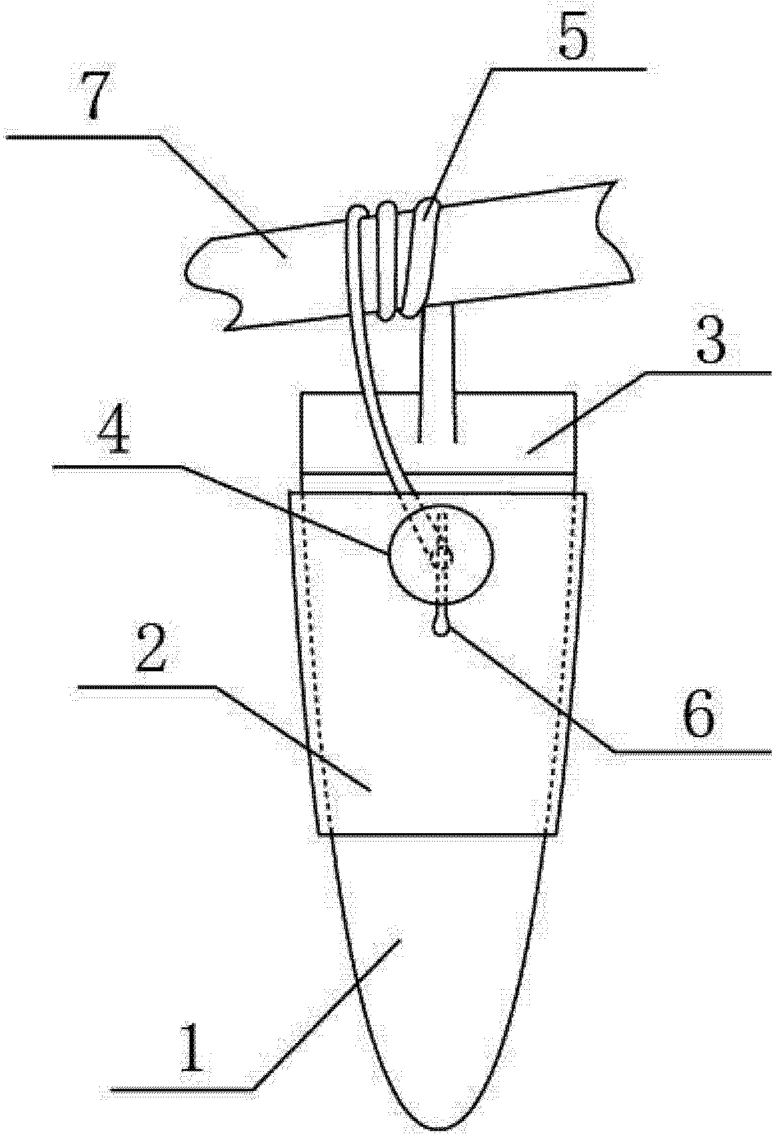

图 2

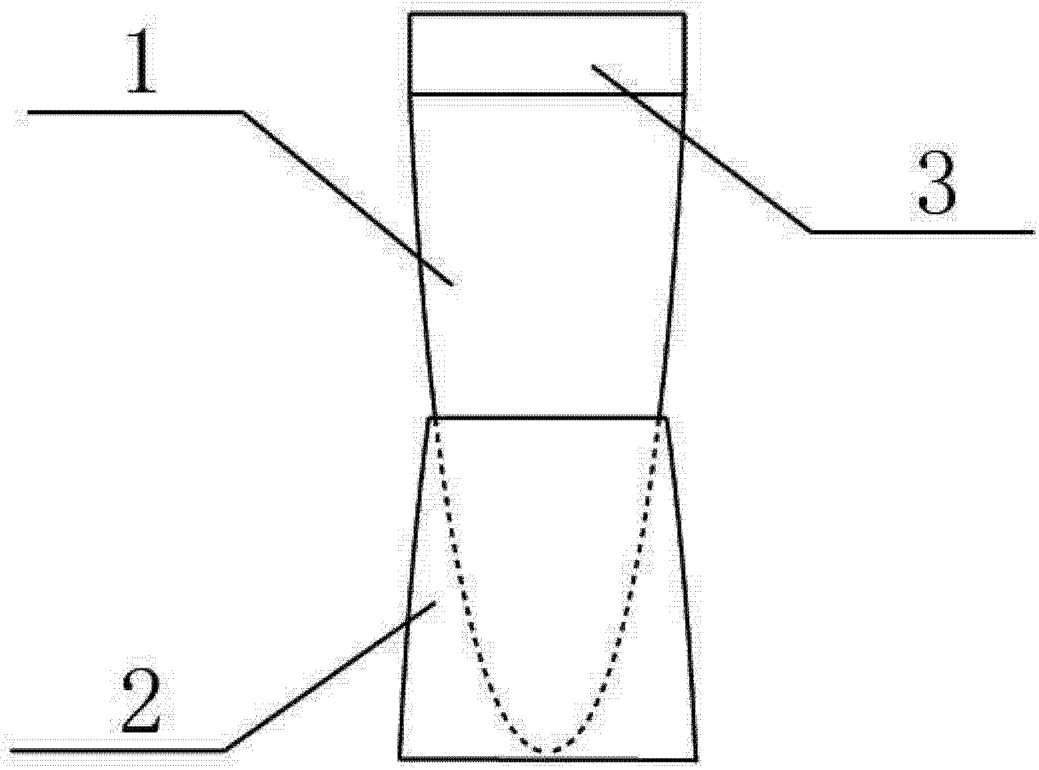

图 3