POLSKA RZECZPOSPOLITA LUDOWA

URZĄD PATENTOWY PRL

OPIS PATENTOWY

117 005

Patent dodatkowy
do patentu nr ———

Zgłoszono: 22.09.77 (P. 201023)

Pierwszeństwo: ———

Zgłoszenie ogłoszono: 02.07.79

Opis patentowy opublikowano: 15.12.1983

Int. Cl.[3]
A63B 23/04

CZYTELNIA
Urzędu Patentowego
Polskiej Rzeczypospolitej Ludowej

Twórca wynalazku: Antoni Krzysik

Uprawniony z patentu: Antoni Krzysik, Wrocław (Polska)

Urządzenie do treningu, zwłaszcza kończyn górnych i dolnych

1

Przedmiotem wynalazku jest urządzenie do treningu kończyn górnych i dolnych.

Znane jest z opisu patentowego RFN nr 1096810 urządzenie do treningu kończyn górnych i dolnych, składające się z ramy o podłużnych prowadnicach w kształcie pryzm, na których usytuowane są przesuwnie wózki. Rolki wózków toczą się po skośnych płaszczyznach podłużnych prowadnic. W przedniej części korpusu umocowany jest wspornik, w którym usytuowany jest obrotowo trzpień. Na końcach obrotowego trzpienia umocowane są dźwignie, których dolne krótsze końce połączone są przegubowo z platformami wózków, natomiast górne końce tych dźwigni stanowią uchwyty dla rąk.

Znane są również urządzenia do treningu kończyn górnych i dolnych w postaci zamocowanych do konstrukcji wsporczej prętów, umieszczonych na określonej wysokości, przeznaczonych dla rąk ćwiczących.

Istota wynalazku polega na tym, że do poprzecznych belek konstrukcji wsporczej urządzenia są podwieszone podłużne ceowniki, wewnątrz których usytuowane są rolki połączone z drążkami przy pomocy wykorbionych osi. W górnej części każdego drążka usytuowana jest przesuwnie tarcza zębata, a dolna jego część zakończona jest pedałem. Półki ceownika zaopatrzone są od wewnątrz w pionowe ścianki stanowiące prowadnice dla wykorbionych osi i rolek. Górna półka ceownika zaopatrzona jest w zębatkę współpracującą z tarczą zębatą, natomiast dolna jego półka w drugą zębatkę współpracującą z wykorbieniem osi. Pedał zaopatrzony jest w ogranicznik jego pochylenia.

2

Zawieszenie drążków z pedałami przesuwnie na ceownikach umożliwia prowadzenie treningów stanowiących suchą zaprawę, zwłaszcza dla biegaczy oraz ćwiczeń rekreacyjnych.

Przedmiot wynalazku jest przedstawiony w przykładzie wykonania na rysunku, na którym fig. 1 przedstawia schemat urządzenia do treningu, zwłaszcza kończyn górnych i dolnych, a fig. 2 — fragment urządzenia w widoku perspektywicznym.

Urządzenie ma konstrukcję wsporczą składającą się ze słupów **13** połączonych poprzecznymi belkami **12**, przy czym miejsca połączeń słupów **13** z belkami **12** usztywnione są ukośnie usytuowanymi ramionami **14**. Do poprzecznych belek **12** podwieszone są podłużne ceowniki **11**, wewnątrz których usytuowane są rolki **9**. Rolki **9** połączone są z drążkami **6** przy pomocy wykorbionych osi **3**. Półki ceownika **11** zaopatrzone są od wewnątrz w pionowe ścianki **1** stanowiące prowadnice dla wykorbionych osi **3** i rolek **9**.

W górnej części drążka **6** usytuowana jest przesuwnie tarcza zębata **8**, natomiast dolna jego część zakończona jest pedałem **4**. Tarcza zębata **8** połączona jest linką **7** z pedałem **4**. Tarczę zębatą **8** utrzymuje w górnym położeniu nieuwidoczniona na rysunku sprężyna. Górna półka ceownika **11**

zaopatrzona jest w zębatkę **10** współpracującą z tarczą zębatą **8**, natomiast dolna jego półka w zębatkę **2** współpracującą z wykorbieniem osi **3**. Pedał **4** zaopatrzony jest w ogranicznik **5** jego pochylenia.

W celu prowadzenia treningu na urządzeniu według wynalazku mocuje się stopy w pedałach **4**, a rękami chwyta za drążki **6**, po czym podnosi się na przykład lewą nogę do góry z drążkiem **6** i odpychając się prawą nogą przesuwa się lewą nogę z drążkiem **6** do przodu, następnie spoczywając na lewej podnosi się prawą nogę z drążkiem **6** do góry i przesuwa do przodu. W początkowej fazie odpychania się wykorbiona część osi **3** wchodzi w rowek zębatki **2**, zaś w końcowej fazie tarcza zębata **8** pociągana linką **7** przesuwa się w dół i opiera o zębatkę **10**, uniemożliwiając nadmierne wychylenie drążka **6**.

Zastrzeżenia patentowe

1. Urządzenie do treningu, zwłaszcza kończyn górnych i dolnych, zaopatrzone w konstrukcję wsporczą, **znamienne tym**, że do poprzecznych belek (**12**) konstrukcji wsporczej podwieszone są podłużne ceowniki (**11**), wewnątrz których usytuowane są rolki (**9**) połączone z drążkami (**6**) przy pomocy wykorbionych osi (**3**), przy czym w górnej części każdego drążka (**6**) usytuowana jest przesuwnie tarcza zębata (**8**), a dolna jego część zakończona jest pedałem (**4**), natomiast półki ceownika (**11**) zaopatrzone są od wewnątrz w pionowe ścianki (**1**), stanowiące prowadnice dla wykorbionych osi (**3**) i rolek (**9**).

2. Urządzenie do treningu według zastrz. 1, **znamienne tym**, że górna półka ceownika (**11**) zaopatrzona jest w zębatkę (**10**) współpracującą z tarczą zębatą (**8**), natomiast dolna jego półka w zębatkę (**2**) współpracującą z wykorbieniem osi (**3**).

3. Urządzenie do treningu według zastrz. 1, **znamienne tym**, że pedał (**4**) zaopatrzony jest w ogranicznik (**5**) jego pochylenia.

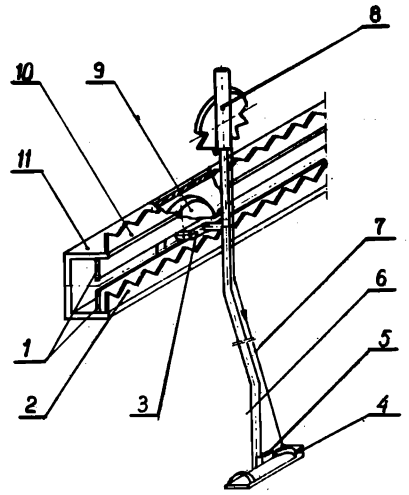

Fig. 1

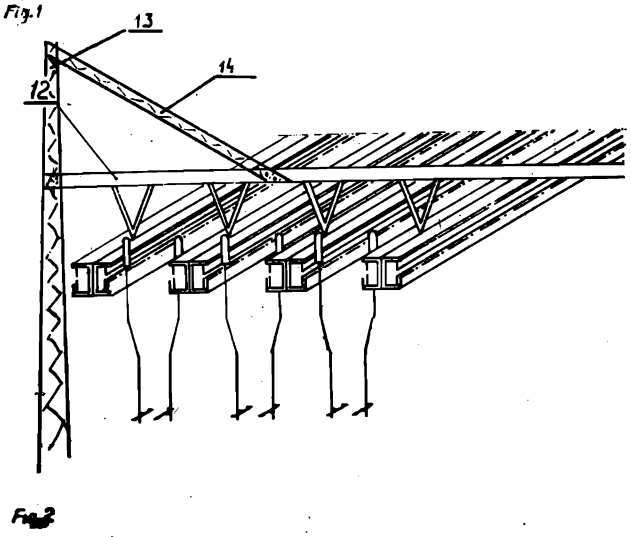

Fig. 2

PZGraf. Koszalin A-759 95 A-4

Cena 100 zł