(19)中华人民共和国国家知识产权局

(12)实用新型专利

(10)授权公告号 CN 203751145 U
(45)授权公告日 2014.08.06

(21)申请号 201420129484.5

(22)申请日 2014.03.21

(73)专利权人 佳合丰金属制品(深圳)有限公司
地址 518110 广东省深圳市宝安区观澜街道君龙社区龙兴一工业园3号厂房南楼1-3层

(72)发明人 吴有坤

(74)专利代理机构 深圳市中联专利代理有限公司 44274
代理人 李俊

(51)Int.Cl.
B21D 37/10(2006.01)

权利要求书1页 说明书2页 附图1页

(54)实用新型名称

具有可动式冲头的冲压模具

(57)摘要

本实用新型公开了一种具有可动式冲头的冲压模具，包括：上模座、上夹板、冲压垫片、脱料板、工件固定座、下夹板、下模座及可动式冲头，贯穿上夹板、冲压垫片、脱料板设置有冲头通道，冲头通道内设可动式冲头，工件固定座位于可动式冲头末端的下方位置固定有待冲压的工件，上模座相对下模座冲压时，通过上夹板带动可动式冲头对工件进行冲压，且还包括有调整装置，调整装置包括调节螺丝、调整活动杆，调整活动杆的一端与调节螺丝连接，另一端与可动式冲头顶端连接，调节螺丝可通过调整活动杆对可动式冲头进行上下调整。本实用新型公开了一种维修快捷方便，提高产能的具有可动式冲头的冲压模具。

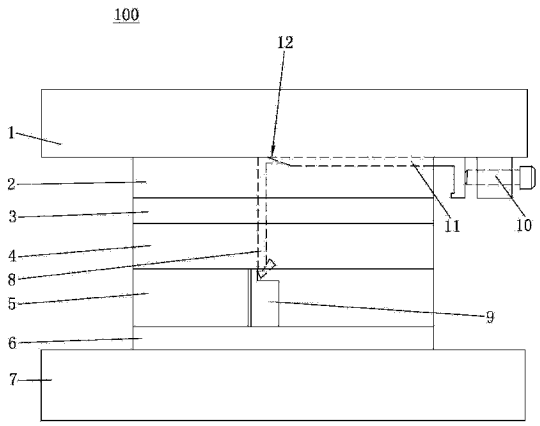

CN 203751145 U

1. 一种具有可动式冲头的冲压模具，其特征在于，包括：上模座、上夹板、冲压垫片、脱料板、工件固定座、下夹板、下模座及可动式冲头，所述上夹板固定于所述上模座的下表面，所述冲压垫片设置与所述上夹板与脱料板之间，所述下夹板设置于所述下模座的上表面，所述工件固定座设置于所述下夹板上，贯穿所述上夹板、冲压垫片、脱料板设置有冲头通道，所述冲头通道内设所述可动式冲头，所述工件固定座位于所述可动式冲头末端的下方位置固定有待冲压的工件，所述上模座相对所述下模座冲压时，通过所述上夹板带动所述可动式冲头对所述工件进行冲压，且还包括有调整装置，所述调整装置包括调节螺丝、调整活动杆，所述调整活动杆的一端与所述调节螺丝连接，另一端与所述可动式冲头顶端连接，所述调节螺丝可通过所述调整活动杆对所述可动式冲头进行上下调整。

2. 如权利要求 1 所述的具有可动式冲头的冲压模具，其特征在于：所述调节螺丝为通过一螺母固定于所述上模座的下表面，所述上夹板的上表面开设有用于容纳所述调整活动杆的凹槽。

3. 如权利要求 1 或 2 所述的具有可动式冲头的冲压模具，其特征在于：所述调整活动杆与所述可动式冲头的接触部分设置成相互配合的斜面结构，当所述调节螺丝旋进时，所述调整活动杆上的斜面结构对所述可动式冲头的斜面结构施压，使所述可动式冲头向下移动，当所述调节螺丝旋出时，带动所述调整活动杆退出，使所述可动式冲头向上移动。

具有可动式冲头的冲压模具

技术领域

[0001] 本实用新型涉及冲压机械技术领域，尤其涉及一种维修快捷方便，提高产能的具有可动式冲头的冲压模具。

背景技术

[0002] 在冲压工艺中，各类弹片和接触片要进行冲压工艺完成。但是弹片和接触片的种类繁多，习知技术的模具生产尺寸无法调控，因此生产过程中的适应性不强。每次更换产品需要经过繁琐的调试工序，由于更换产品或需要对冲压机械进行维修时，要大量的专业的维修人员，如此，不利于提高生产效率，不利于降低人力成本和维修费用。

[0003] 如果设计一种冲头可调整的冲压模具，则能够提高冲压模具的适应性，有利于提高产能和降低维修成本。

实用新型内容

[0004] 本实用新型的目的是提供一种维修快捷方便，提高产能的具有可动式冲头的冲压模具。

[0005] 为了实现上述目的，本实用新型提供的技术方案为：提供一种具有可动式冲头的冲压模具，包括：上模座、上夹板、冲压垫片、脱料板、工件固定座、下夹板、下模座及可动式冲头，所述上夹板固定于所述上模座的下表面，所述冲压垫片设置与所述上夹板与脱料板之间，所述下夹板设置于所述下模座的上表面，所述工件固定座设置于所述下夹板上，贯穿所述上夹板、冲压垫片、脱料板设置有冲头通道，所述冲头通道内设所述可动式冲头，所述工件固定座位于所述可动式冲头末端的下方位置固定有待冲压的工件，所述上模座相对所述下模座冲压时，通过所述上夹板带动所述可动式冲头对所述工件进行冲压，且还包括有调整装置，所述调整装置包括调节螺丝、调整活动杆，所述调整活动杆的一端与所述调节螺丝连接，另一端与所述可动式冲头顶端连接，所述调节螺丝可通过所述调整活动杆对所述可动式冲头进行上下调整。

[0006] 所述调节螺丝为通过一螺母固定于所述上模座的下表面，所述上夹板的上表面开设有用于容纳所述调整活动杆的凹槽。

[0007] 所述调整活动杆与所述可动式冲头的接触部分设置成相互配合的斜面结构，当所述调节螺丝旋进时，所述调整活动杆上的斜面结构对所述可动式冲头的斜面结构施压，使所述可动式冲头向下移动，当所述调节螺丝旋出时，带动所述调整活动杆退出，使所述可动式冲头向上移动。

[0008] 与现有技术相比，本实用新型具有可动式冲头的冲压模具，由于设置有所述调整装置，可对所述可动式冲头的位置进行调整，如此能够快速控制产品的尺寸跟角度，有利于提高产能。

[0009] 通过以下的描述并结合附图，本实用新型将变得更加清晰，这些附图用于解释本实用新型的实施例。

附图说明

[0010] 图 1 为为本实用新型具有可动式冲头的冲压模具的一个实施例的结构示意图。

具体实施方式

[0011] 现在参考附图描述本实用新型的实施例，附图中类似的元件标号代表类似的元件。如上所述，如图 1 所示，本实用新型提供的具有可动式冲头的冲压模具 100，包括：上模座 1、上夹板 2、冲压垫片 3、脱料板 4、工件固定座 5、下夹板 6、下模座 7 及可动式冲头 8，所述上夹板 2 固定于所述上模座 1 的下表面，所述冲压垫片 3 设置与所述上夹板 2 与脱料板 4 之间，所述下夹板 6 设置于所述下模座 7 的上表面，所述工件固定座 5 设置于所述下夹板 6 上，贯穿所述上夹板 2、冲压垫片 3、脱料板 4 设置有冲头通道(图上未示)，所述冲头通道内设所述可动式冲头 8，所述工件固定座 5 位于所述可动式冲头 8 末端的下方位置固定有待冲压的工件 9，所述上模座 1 相对所述下模座 7 冲压时，通过所述上夹板 2 带动所述可动式冲头 8 对所述工件 9 进行冲压，且还包括有调整装置，所述调整装置包括调节螺丝 10、调整活动杆 11，所述调整活动杆 11 的一端与所述调节螺丝 10 连接，另一端与所述可动式冲头 8 顶端连接，所述调节螺丝 10 可通过所述调整活动杆 11 对所述可动式冲头 8 进行上下调整。

[0012] 所述调节螺丝 10 为通过一螺母固定于所述上模座 1 的下表面，所述上夹板 2 的上表面开设有用于容纳所述调整活动杆 11 的凹槽。所述调整活动杆 11 可在凹槽内前进或者后退。

[0013] 所述调整活动杆 11 与所述可动式冲头 8 的接触部分设置成相互配合的斜面结构 12，当所述调节螺丝 10 旋进时，所述调整活动杆 11 上的斜面结构 12 对所述可动式冲头 8 的斜面结构 12 施压，使所述可动式冲头 8 向下移动，当所述调节螺丝 10 旋出时，带动所述调整活动杆 11 退出，使所述可动式冲头 8 向上移动。

[0014] 结合图 1，本实用新型具有可动式冲头的冲压模具 100 由于设置有所述调整装置，可对所述可动式冲头 8 的位置进行调整，如此能够快速控制产品的尺寸跟角度，有利于提高产能。

[0015] 以上所揭露的仅为本实用新型的优选实施例而已，当然不能以此来限定本实用新型之权利范围，因此依本实用新型申请专利范围所作的等同变化，仍属本实用新型所涵盖的范围。

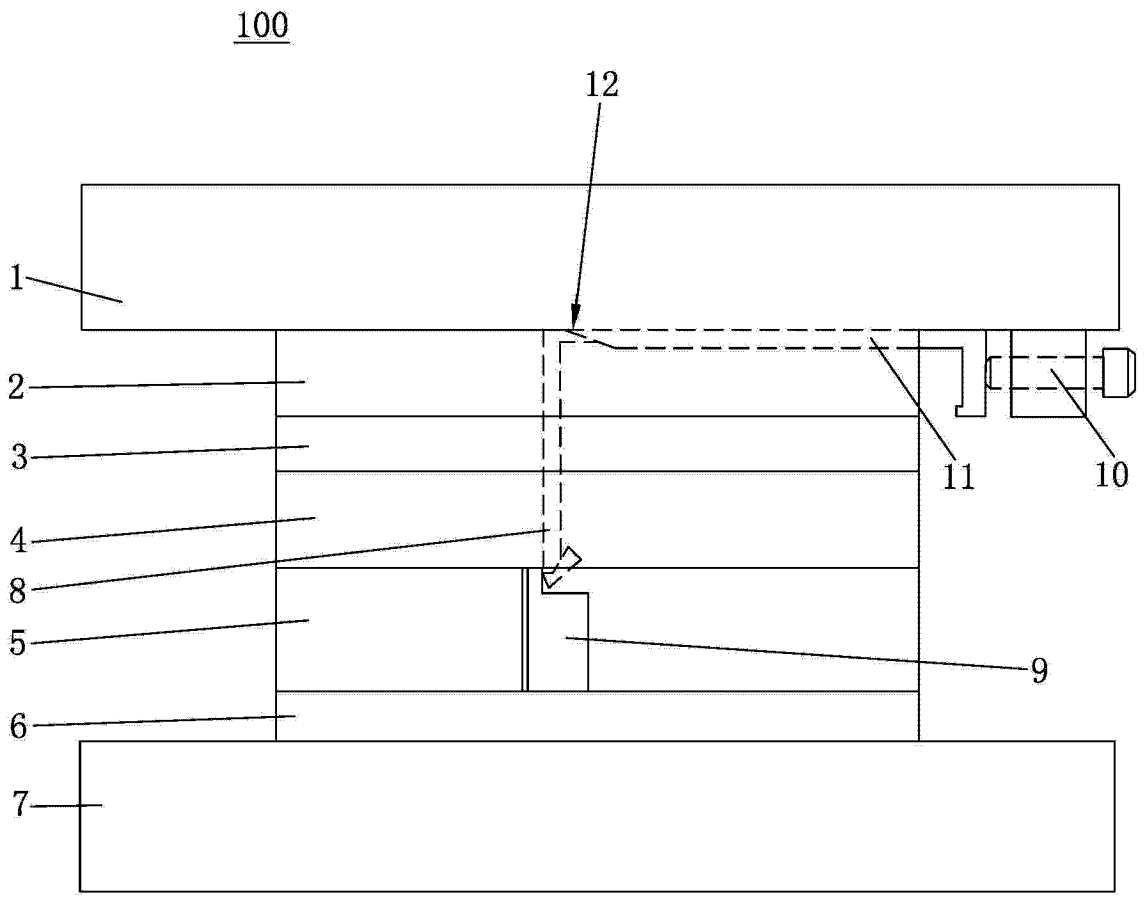

图 1