(19)国家知识产权局

(12)实用新型专利

(10)授权公告号 CN 217246381 U
(45)授权公告日 2022.08.23

(21)申请号 202220882065.3

(22)申请日 2022.04.15

(73)专利权人 福建省闽山安防科技有限公司
地址 362000 福建省泉州市南安市美林街道西美村柳美北路

(72)发明人 尤建福 黄坤毅 黄少鹏

(74)专利代理机构 泉州市宽胜知识产权代理事务所(普通合伙) 35229
专利代理师 吴炳聪

(51)Int.Cl.
A62C 13/78(2006.01)
A62C 13/76(2006.01)

权利要求书1页 说明书3页 附图3页

(54)实用新型名称

手提式干粉灭火器

(57)摘要

本实用新型提供手提式干粉灭火器,包括罐体、设置于所述罐体外部用于在所述罐体倾倒后防护所述罐体的防护装置,所述防护装置包括套设于所述罐体外部的用于在所述罐体倾倒后防止所述罐体直接撞击地面的防护罩、设置于所述防护罩上端面位于所述罐体外部用将所述防护罩固定于所述罐体上的固定装置,在罐体外部设置防护装置,防护装置包括套设于所述罐体外部的用于在所述罐体倾倒后防止所述罐体直接撞击地面的防护罩、设置于所述防护罩上端面位于所述罐体外部用将所述防护罩固定于所述罐体上的固定装置,手提式干粉灭火器在倾倒后,罐体不会直接撞击地面,不易造成罐体的损坏,能够防护罐体,有利于后续的使用。

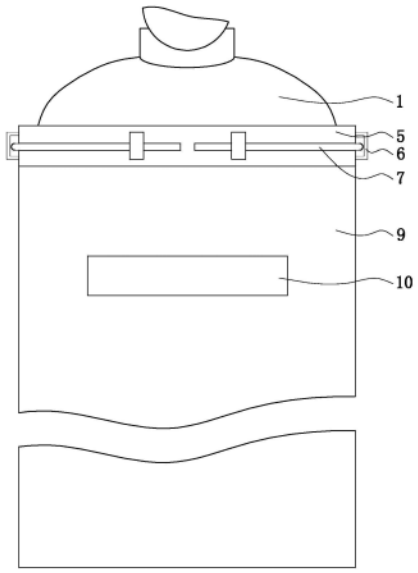

CN 217246381 U

1.手提式干粉灭火器,包括罐体、设置于所述罐体外部用于在所述罐体倾倒后防护所述罐体的防护装置,其特征在于:所述防护装置包括套设于所述罐体外部的用于在所述罐体倾倒后防止所述罐体直接撞击地面的防护罩、设置于所述防护罩上端面位于所述罐体外部用将所述防护罩固定于所述罐体上的固定装置。

2.根据权利要求1所述的手提式干粉灭火器,其特征在于:所述防护罩包括由外至内依次设置的用于在所述罐体倾倒后防止所述罐体直接撞击地面的第一减震层、用于在所述罐体倾倒后防止所述罐体直接撞击地面的第二减震层。

3.根据权利要求2所述的手提式干粉灭火器,其特征在于:所述第一减震层为耐磨橡胶层,所述第二减震层为泡棉层。

4.根据权利要求1所述的手提式干粉灭火器,其特征在于:所述固定装置包括设置于所述防护罩上端面位于所述罐体外部的连接环带、设置于所述连接环带外表面的数个连耳、贯穿数个所述连耳的固定绑绳。

5.根据权利要求4所述的手提式干粉灭火器,其特征在于:所述连接环带内表面设置有用于提高所述连接环带与所述罐体接触摩擦力的若干个增摩凸起。

6.根据权利要求2所述的手提式干粉灭火器,其特征在于:所述防护罩还包括设置于所述第二减震层外部的防尘布。

7.根据权利要求6所述的手提式干粉灭火器,其特征在于:所述防尘布外表面设置有在夜晚起到定位效果的定位装置。

8.根据权利要求7所述的手提式干粉灭火器,其特征在于:所述定位装置为设置于所述防尘布外表面的光致储能夜光粉层。

手提式干粉灭火器

技术领域

[0001] 本实用新型涉及手提式干粉灭火器技术领域，具体涉及手提式干粉灭火器。

背景技术

[0002] 手提式干粉灭火器适用于易燃、可燃液体、气体及带电设备的初起火灾；手提式干粉灭火器除可用于上述几类火灾外，还可扑救固体类物质的初起火灾。但都不能扑救金属燃烧火灾。

[0003] 放置于地面上的手提式干粉灭火器在倾倒后，罐体会直接撞击地面，容易造成罐体的损坏，不能够防护罐体，不利于后续的使用。

实用新型内容

[0004] 本实用新型的目的在于针对现有技术的缺陷和不足，提供手提式干粉灭火器。

[0005] 为实现上述目的，本实用新型采用以下技术方案是：

[0006] 手提式干粉灭火器，包括罐体、设置于所述罐体外部用于在所述罐体倾倒后防护所述罐体的防护装置，所述防护装置包括套设于所述罐体外部的用于在所述罐体倾倒后防止所述罐体直接撞击地面的防护罩、设置于所述防护罩上端面位于所述罐体外部用将所述防护罩固定于所述罐体上的固定装置。

[0007] 进一步改进的是：所述防护罩包括由外至内依次设置的用于在所述罐体倾倒后防止所述罐体直接撞击地面的第一减震层、用于在所述罐体倾倒后防止所述罐体直接撞击地面的第二减震层。

[0008] 进一步改进的是：所述第一减震层为耐磨橡胶层，所述第二减震层为泡棉层。

[0009] 进一步改进的是：所述固定装置包括设置于所述防护罩上端面位于所述罐体外部的连接环带、设置于所述连接环带外表面的数个连耳、贯穿数个所述连耳的固定绑绳。

[0010] 进一步改进的是：所述连接环带内表面设置有用于提高所述连接环带与所述罐体接触摩擦力的若干个增摩凸起。

[0011] 进一步改进的是：所述防护罩还包括设置于所述第二减震层外部的防尘布。

[0012] 进一步改进的是：所述防尘布外表面设置有在夜晚起到定位效果的定位装置。

[0013] 进一步改进的是：所述定位装置为设置于所述防尘布外表面的光致储能夜光粉层。

[0014] 采用上述技术方案后，本实用新型有益效果为：在罐体外部设置防护装置，防护装置包括套设于所述罐体外部的用于在所述罐体倾倒后防止所述罐体直接撞击地面的防护罩、设置于所述防护罩上端面位于所述罐体外部用将所述防护罩固定于所述罐体上的固定装置，手提式干粉灭火器在倾倒后，罐体不会直接撞击地面，不易造成罐体的损坏，能够防护罐体，有利于后续的使用。

[0015] 进一步的效果：第一减震层、第二减震层的配合使得罐体倾倒后能够经过两次减震，防止罐体直接撞击地面。

附图说明

[0016] 为了更清楚地说明本实用新型实施例或现有技术中的技术方案，下面将对实施例或现有技术描述中所需要使用的附图作简单地介绍，显而易见地，下面描述中的附图仅仅是本实用新型的一些实施例，对于本领域普通技术人员来讲，在不付出创造性劳动性的前提下，还可以根据这些附图获得其他的附图。

[0017] 图1是本实用新型的结构示意图；

[0018] 图2是本实用新型中防护装置的结构示意图；

[0019] 图3是对应图2的A部放大图。

具体实施方式

[0020] 现结合附图和具体实施例对本实用新型进一步说明。

[0021] 参看图1至图3所示，本具体实施方式采用的技术方案是：

[0022] 手提式干粉灭火器，包括罐体1、设置于所述罐体1外部用于在所述罐体1倾倒后防护所述罐体1的防护装置，所述防护装置包括套设于所述罐体1外部的用于在所述罐体1倾倒后防止所述罐体1直接撞击地面的防护罩2、设置于所述防护罩2上端面位于所述罐体1外部用将所述防护罩2固定于所述罐体1上的固定装置。所述罐体1间隙配合于进所述防护罩2内。

[0023] 所述防护罩2包括由外至内依次设置的用于在所述罐体1倾倒后防止所述罐体1直接撞击地面的第一减震层3、用于在所述罐体1倾倒后防止所述罐体1直接撞击地面的第二减震层4。

[0024] 所述第一减震层3为耐磨橡胶层，所述第二减震层4为泡棉层。

[0025] 所述固定装置包括设置于所述防护罩2上端面位于所述罐体1外部的连接环带5、设置于所述连接环带5外表面的数个连耳6、贯穿数个所述连耳6的固定绑绳7。

[0026] 所述连接环带5内表面设置有用于提高所述连接环带5与所述罐体1接触摩擦力的若干个增摩凸起8。

[0027] 所述防护罩2还包括设置于所述第二减震层4外部的防尘布9。

[0028] 所述防尘布9外表面设置有在夜晚起到定位效果的定位装置。

[0029] 所述定位装置为设置于所述防尘布9外表面的光致储能夜光粉层10。

[0030] 本实用新型的工作原理：在罐体1外部设置防护装置，防护装置包括套设于所述罐体1外部的用于在所述罐体1倾倒后防止所述罐体1直接撞击地面的防护罩2、设置于所述防护罩2上端面位于所述罐体1外部用将所述防护罩2固定于所述罐体1上的固定装置，手提式干粉灭火器在倾倒后，罐体1不会直接撞击地面，不易造成罐体1的损坏，能够防护罐体，有利于后续的使用。

[0031] 防护罩2包括第一减震层3、第二减震层4，第一减震层3、第二减震层4的配合使得罐体1倾倒后能够经过两次减震，防止罐体1直接撞击地面。通过连接环带5、数个连耳6、固定绑绳7的配合将防护罩2固定于罐体1外部。

[0032] 以上显示和描述了本实用新型的基本原理和主要特征及其优点，本行业的技术人员应该了解，本实用新型不受上述实施例的限制，上述实施例和说明中描述的只是说明本实用新型的原理，在不脱离本实用新型精神和范围的前提下，本实用新型还会有各种变化

和改进，这些变化和改进都落入要求保护的本实用新型范围内，本实用新型要求保护范围由所附的权利要求书及其等效物界定。

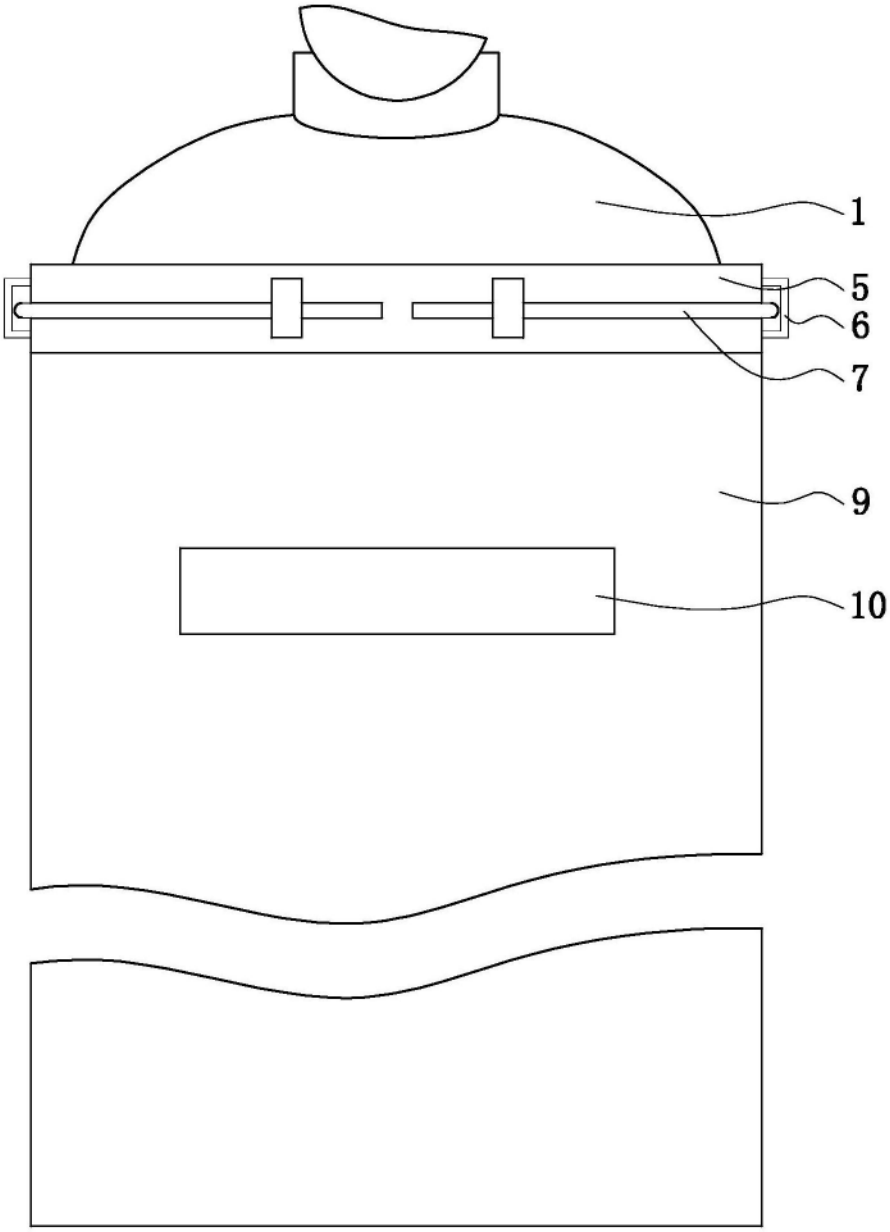

图1

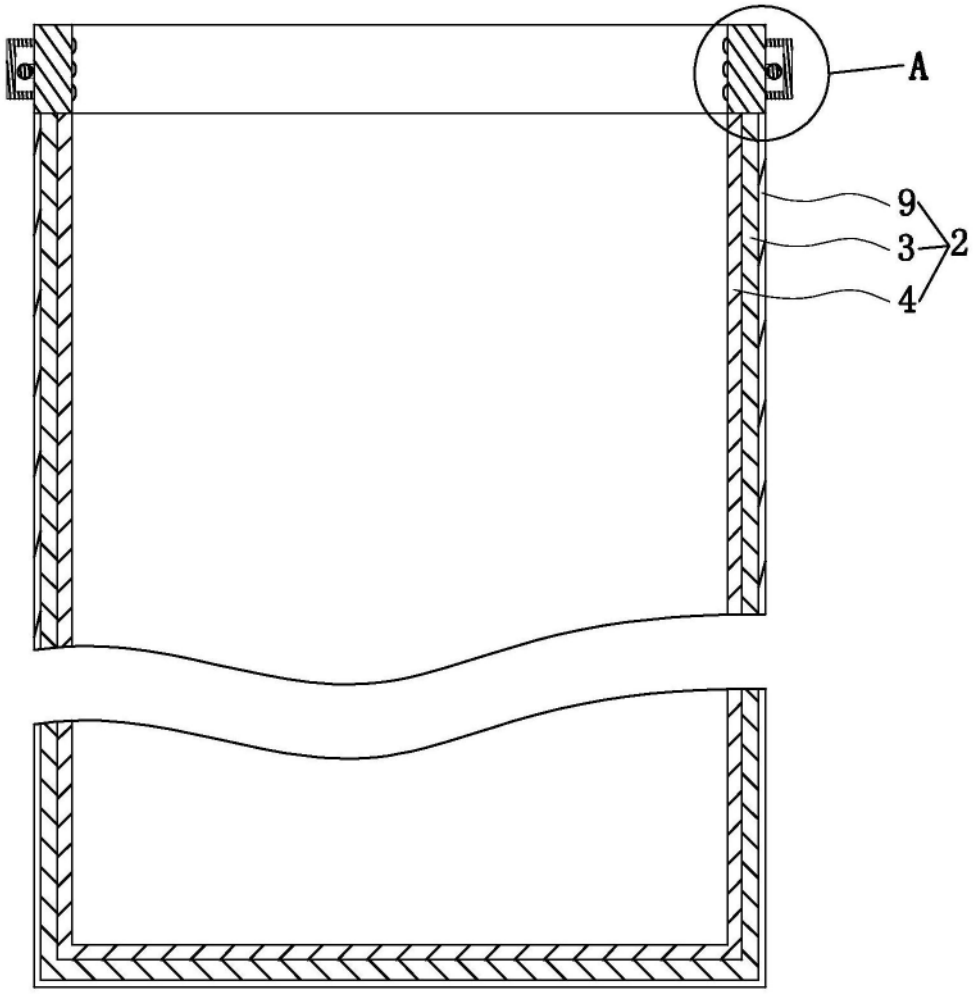

图2

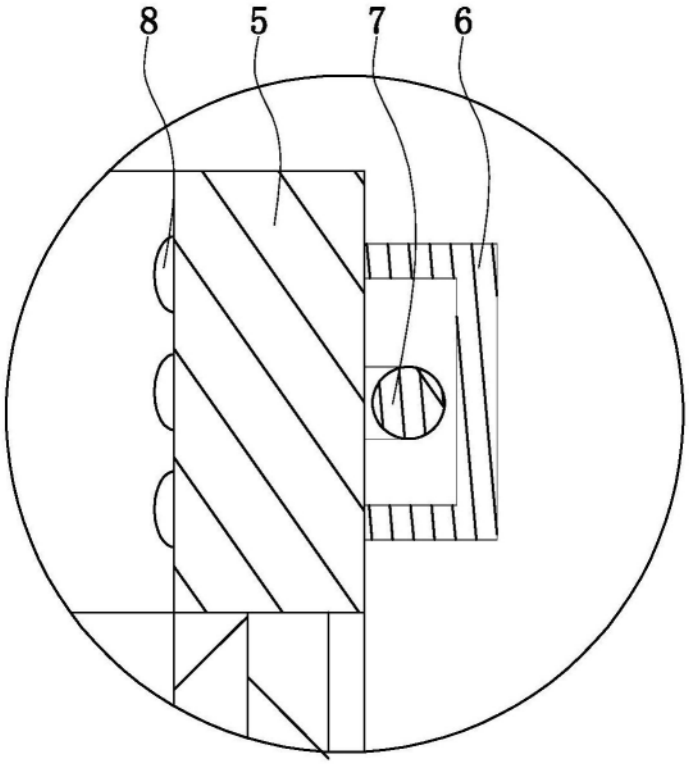

图3