(19)中华人民共和国国家知识产权局

(12)实用新型专利

(10)授权公告号 CN 202976578 U
(45)授权公告日 2013.06.05

(21)申请号 201220747787.4

(22)申请日 2012.12.29

(73)专利权人 黑龙江八一农垦大学
地址 163319 黑龙江省大庆市高新区新阳路2号

(72)发明人 韩迎春 林红 陈彦彦

(74)专利代理机构 大庆知文知识产权代理有限公司 23115
代理人 李建华

(51)Int.Cl.
G09B 19/00(2006.01)

权利要求书1页 说明书2页 附图1页

(54)实用新型名称

一种用于高校思想政治理论课课堂教学的展示器

(57)摘要

一种用于高校思想政治理论课课堂教学的展示器，主要解决现有技术中采用挂图形式辅助教学，耽误教学时间、利用率不高的问题。其特征在于：所述用于高校思想政治理论课课堂教学的展示器还包括展示板和辅助展示板；所述展示框为长方体状，内部中空，前端面开有矩形窗口，安装透明板，展示框的上端开有供展示板插入的插入孔，左右两侧的对应位置处开有滑道，供辅助展示板插入；所述辅助展示板的上端设有挂图夹；所述底座下方安装有四个行走轮，上方中心处固定连接有支柱，所述支柱的高矮可调，通过调节旋钮固定在适当位置；所述展示框的侧边框上设有教尺插入套，供教尺插入。应用该种展示器使教学展示更加生动，保证教学时间，同时便于移动。

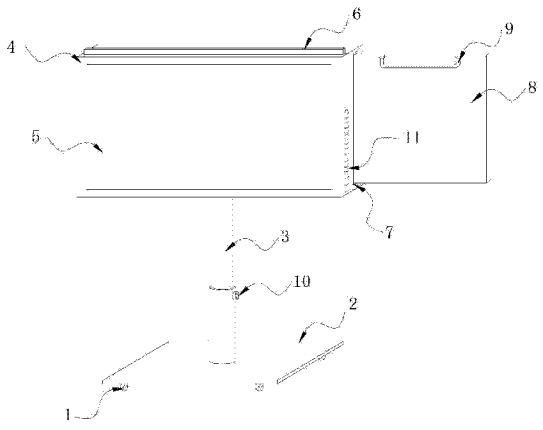

CN 202976578 U

1. 一种用于高校思想政治理论课课堂教学的展示器，包括一个带有行走轮（1）的正方形底座（2）、支柱（3）和展示框（4），其特征在于：所述展示器还包括主展示板（6）和辅助展示板（8）；所述展示框（4）为长方体状，内部中空，前端面开有矩形窗口，安装透明板（5），展示框（4）的上端开有供主展示板（6）插入的插入孔，左右两侧开有滑道（7），供辅助展示板（8）插入；所述辅助展示板（8）的上端设有挂图夹（9）；所述支柱（3）上固定有调节旋钮（10）。

2. 根据权利要求 1 所述的一种用于高校思想政治理论课课堂教学的展示器，其特征在于：所述展示框（4）的侧边框上设有教尺插入套（11）。

一种用于高校思想政治理论课课堂教学的展示器

技术领域

[0001] 本实用新型应用于教学工具领域中，具体涉及一种辅助思想政治理论课课堂教学的展示装置。

背景技术

[0002] 思想政治课本来是实践性很强的学科，内容应该是丰富多彩的，而思想政治教育事业也应该是广阔的，学生的积极性应该是很高的。但事实恰恰相反，多数的学生不喜欢思想政治课。他们觉得思想政治课枯燥、乏味、没意思，听不进去。为了调动学生学习积极性，现在多采用挂图形式辅助演示讲解，增加了学习兴趣，但是在教学演示过程中，更换挂图时需要将上一幅挂图从黑板上拿下，粘贴新的挂图在黑板上，既耽误了教学时间，而且利用率不高。

发明内容

[0003] 为了解决背景技术中所提到的技术问题，本实用新型提供一种用于高校思想政治理论课课堂教学的展示器，该种展示器的底座下方安装有四个行走轮，上方连接有支柱，支柱的高矮可以通过调节旋钮调节；展示框的侧面安装有辅助展示板，可以同时展示两张或多张挂图。应用该展示器使教学展示更加生动，保证教学时间，同时便于移动。

[0004] 本实用新型的技术方案是：该种用于高校思想政治理论课课堂教学的展示器，包括一个带有行走轮的正方形底座、支柱和展示框；其独特之处在于：所述用于高校思想政治理论课课堂教学的展示器还包括主展示板和辅助展示板；所述展示框为长方体状，内部中空，前端面开有矩形窗口，安装透明板，展示框的上端开有供主展示板插入的插入孔，左右两侧的对应位置处开有滑道，供辅助展示板插入；所述辅助展示板的上端设有挂图夹；

[0005] 所述底座下方安装有四个行走轮，上方中心处固定连接有支柱，所述支柱的高矮可调，通过调节旋钮固定在适当位置；另外所述展示框的侧边框上设有教尺插入套，供教尺插入。

[0006] 本实用新型具有如下有益效果：该种展示器的底座下方安装有四个行走轮，上方连接有支柱，支柱的高矮可以通过调节旋钮调节；展示框的侧面安装有辅助展示板，可以同时展示两张或多张挂图。展示框的侧面设有教尺固定套，供教尺插入，教师可以随时取出教尺指示重点内容。应用该展示器使教学展示更加生动，保证教学时间，同时便于移动。

[0007] 附图说明：

[0008] 图 1 是本实用新型的结构示意图。

[0009] 图中 1- 行走轮，2- 底座，3- 支柱，4- 展示框，5- 透明板，6- 主展示板，7- 滑动槽，8- 辅助展示板，9- 挂图夹，10- 调节旋钮，11- 教尺固定套。

[0010] 具体实施方式：

[0011] 下面结合附图对本实用新型作进一步说明：

[0012] 由图 1 所示，该种用于高校思想政治理论课课堂教学的展示器，包括一个带有行

走轮 1 的正方形底座 2、支柱 3 和展示框 4 ;其独特之处在于 :所述用于高校思想政治理论课课堂教学的展示器还包括主展示板 6 和辅助展示板 8 ;所述展示框 4 为长方体状,内部中空,前端面开有矩形窗口,安装透明板 5,展示框 4 的上端开有供主展示板 6 插入的插入孔,左右两侧的对应位置处开有滑道 7,供辅助展示板 8 插入 ;所述辅助展示板 8 的上端设有挂图夹 9 ;

[0013] 所述底座 1 下方安装有四个行走轮 2,上方中心处固定连接有支柱 3,所述支柱 3 的高矮可调,通过调节旋钮 10 固定在适当位置。另外,所述展示框 4 的侧边框上设有教尺插入套 11,供教尺插入。

[0014] 使用时,配合教师的讲解,教师可以把预先制作好的卡片固定在展示板 6 上,通过展示框 4 上端的插孔放入展示框 4 内进行演示,当需要展示更多的内容时,可以把辅助展示板 8 抽出,通过挂图夹 9 即可把挂图固定在辅助展示板 8 进行展示。展示框的侧面设有教尺固定套 11,供教尺插入,教师可以随时取出教尺指示重点内容。

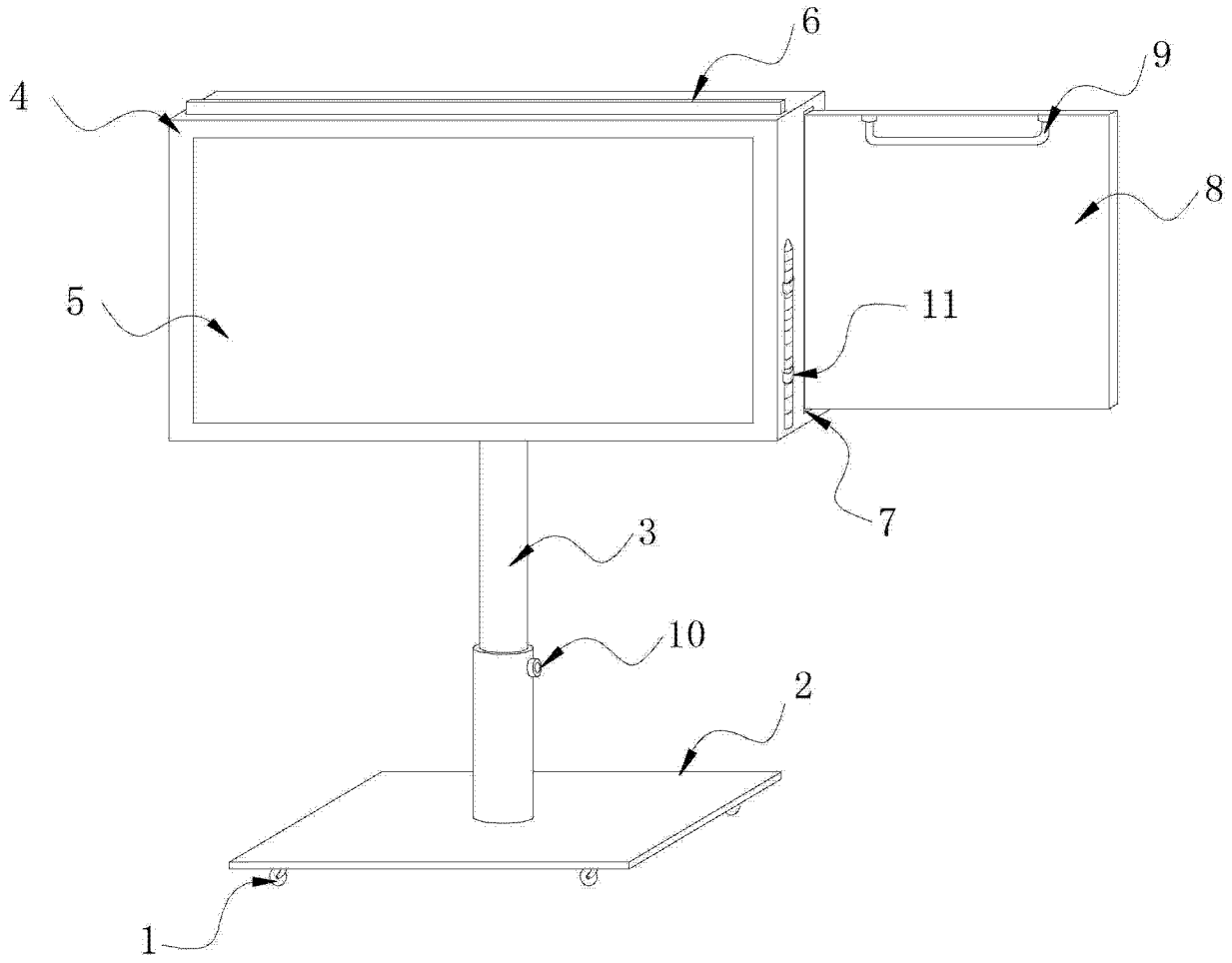

图 1